Расшифровка обозначений

K987 100 - 400 / 25 E / 185 T 2

I II

① ② ③ ④ ⑤ ⑥ ⑦

① **Название серии**

K987 Циркуляционные насосы конструкции «в линию»

② **Типоразмер**

I Номинальный расход

II Количество рабочих колёс

③ **Проточная часть**

25 Чугун

④ **Материалы уплотнений**

E Graphite/SiC/EPDM & EPDM

⑤ **Мощность двигателя**

185 18.5 кВт

⑥ **Электрическое напряжение**

T Трехфазное

⑦ **Число полюсов**

2 Двухполюсный (~2900 об/мин)

Общие характеристики

Артикул	15313061
Производительность (Q)	10 ÷ 130 м³/ч
Напор (H)	44.1 ÷ 34.3 м
Тип соединения	Фланцевое
Диаметр напорного патрубка	DN100
Диаметр всасывающего патрубка	DN100
Вес	220 кг

Электродвигатель

Напряжение	(±10%) 3*380/660В/50Гц
Мощность на валу (P2)	18.5 кВт
Количество оборотов (n)	~2900 об/мин
Степень защиты	IP55
Класс эффективности	IE3
Класс изоляции	F

Материалы

Корпус насоса	Чугун
Рабочее колесо	Чугун HT250
Вал насоса	Нержавеющая сталь 20Cr13
Торцевое уплотнение	Graphite/SiC/EPDM
Уплотнительное кольцо	EPDM

Другое

Температура перекачиваемой жидкости (t)	от -25 до 105 °C
Максимальное рабочее давление	16 бар
Максимальная глубина всасывания	7 метров
Температура окружающей среды	не более +40 °C

Рабочие характеристики

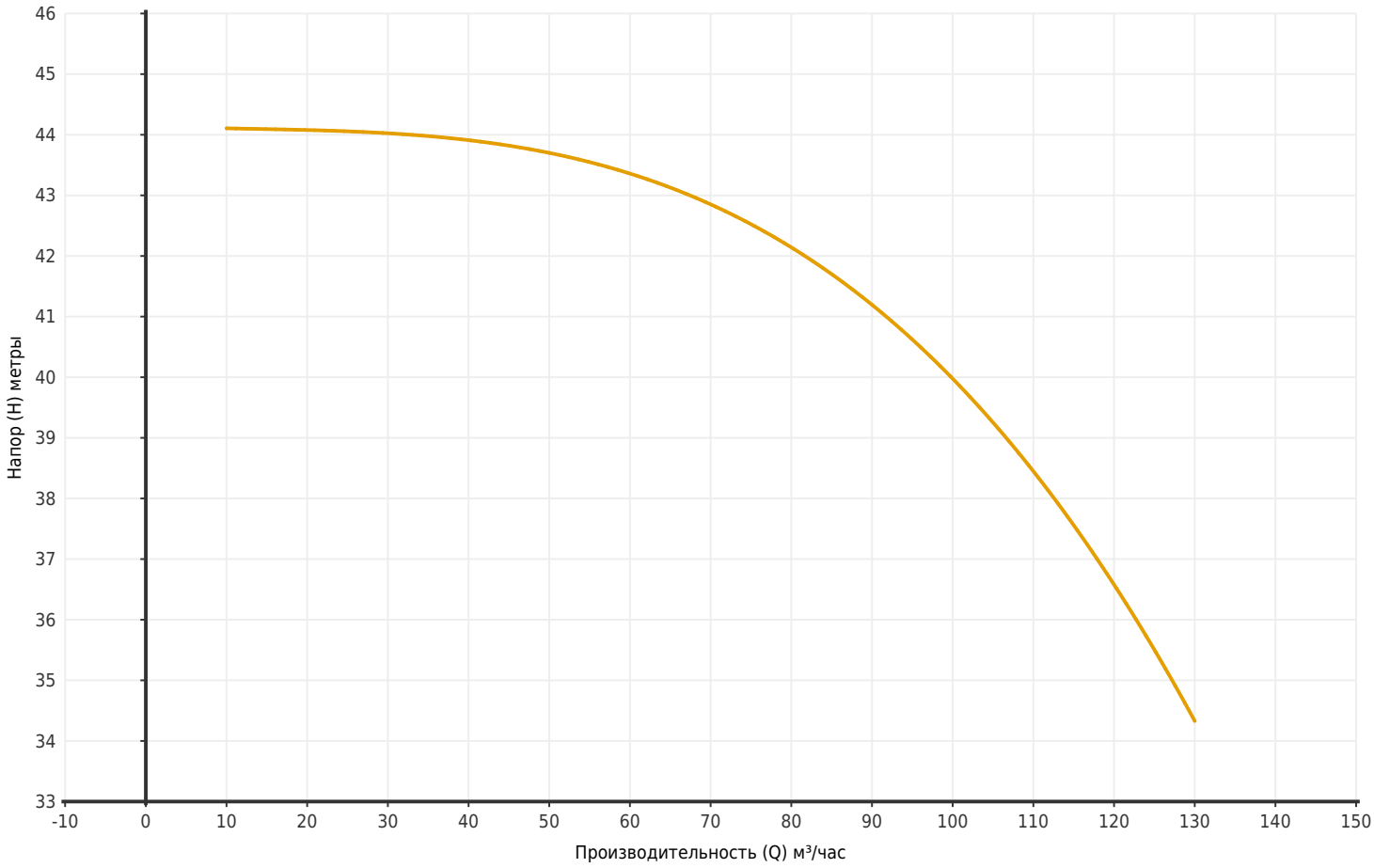

Артикул	Модель	Мощность P2 (кВт)	Q (м³/час)	10	20	30	40	50	60	70	80	90	100	110	120	130
15313061	K987 100-400/25E/185T2	18.5	H (метры)	44.1	44.1	44	43.9	43.7	43.4	42.9	42.1	41.1	40	38.5	36.6	34.3

Размеры

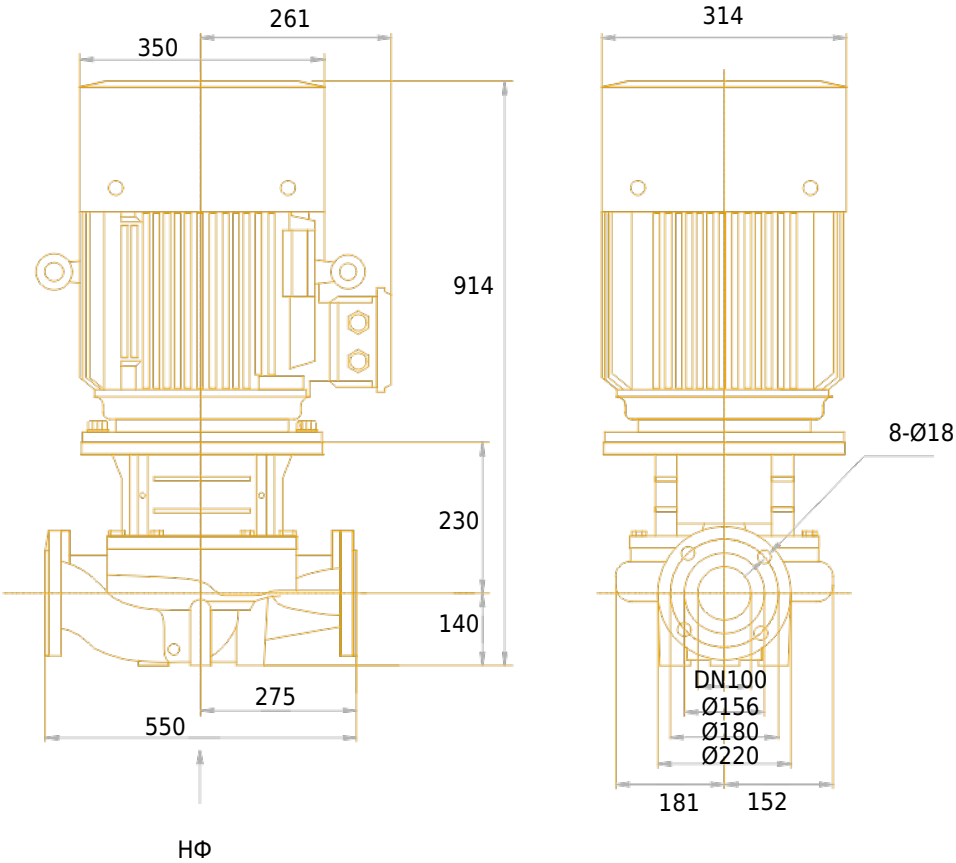
261
350
314
914
8-Ø18
230
140
275
550
DN100
Ø156
Ø180
Ø220
181
152
НФ

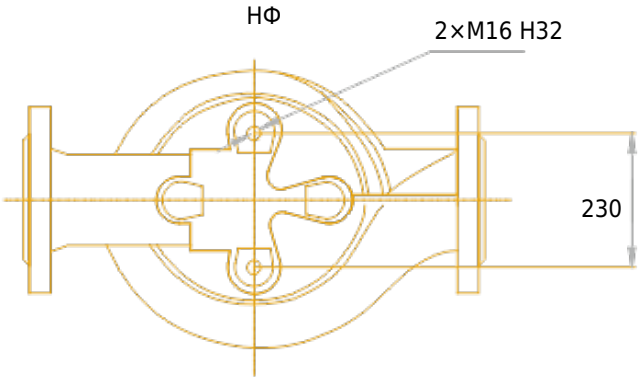
НФ
2×M16 H32
230

Чертёж и основные компоненты