Расшифровка обозначений

K987 125 - 110 / 25 E / 055 T 4

I II

① ② ③ ④ ⑤ ⑥ ⑦

① **Название серии**

K987 Циркуляционные насосы конструкции «в линию»

② **Типоразмер**

I Номинальный расход

II Количество рабочих колёс

③ **Проточная часть**

25 Чугун

④ **Материалы уплотнений**

E Graphite/SiC/EPDM & EPDM

⑤ **Мощность двигателя**

055 5.5 кВт

⑥ **Электрическое напряжение**

T Трехфазное

⑦ **Число полюсов**

4 Четырехполюсный (~1450 об/мин)

Общие характеристики

Артикул	15313066
Производительность (Q)	40 ÷ 160 м³/ч
Напор (H)	13.4 ÷ 8.1 м
Тип соединения	Фланцевое
Диаметр напорного патрубка	DN125
Диаметр всасывающего патрубка	DN125
Вес	140 кг

Электродвигатель

Напряжение	(±10%) 3*380/660В/50Гц
Мощность на валу (P2)	5.5 кВт
Количество оборотов (n)	~1450 об/мин
Степень защиты	IP55
Класс эффективности	IE3
Класс изоляции	F

Материалы

Корпус насоса	Чугун
Рабочее колесо	Чугун HT250
Вал насоса	Нержавеющая сталь 20Cr13
Торцевое уплотнение	Graphite/SiC/EPDM
Уплотнительное кольцо	EPDM

Другое

Температура перекачиваемой жидкости (t)	от -25 до 105 °C
Максимальное рабочее давление	16 бар
Максимальная глубина всасывания	7 метров
Температура окружающей среды	не более +40 °C

Рабочие характеристики

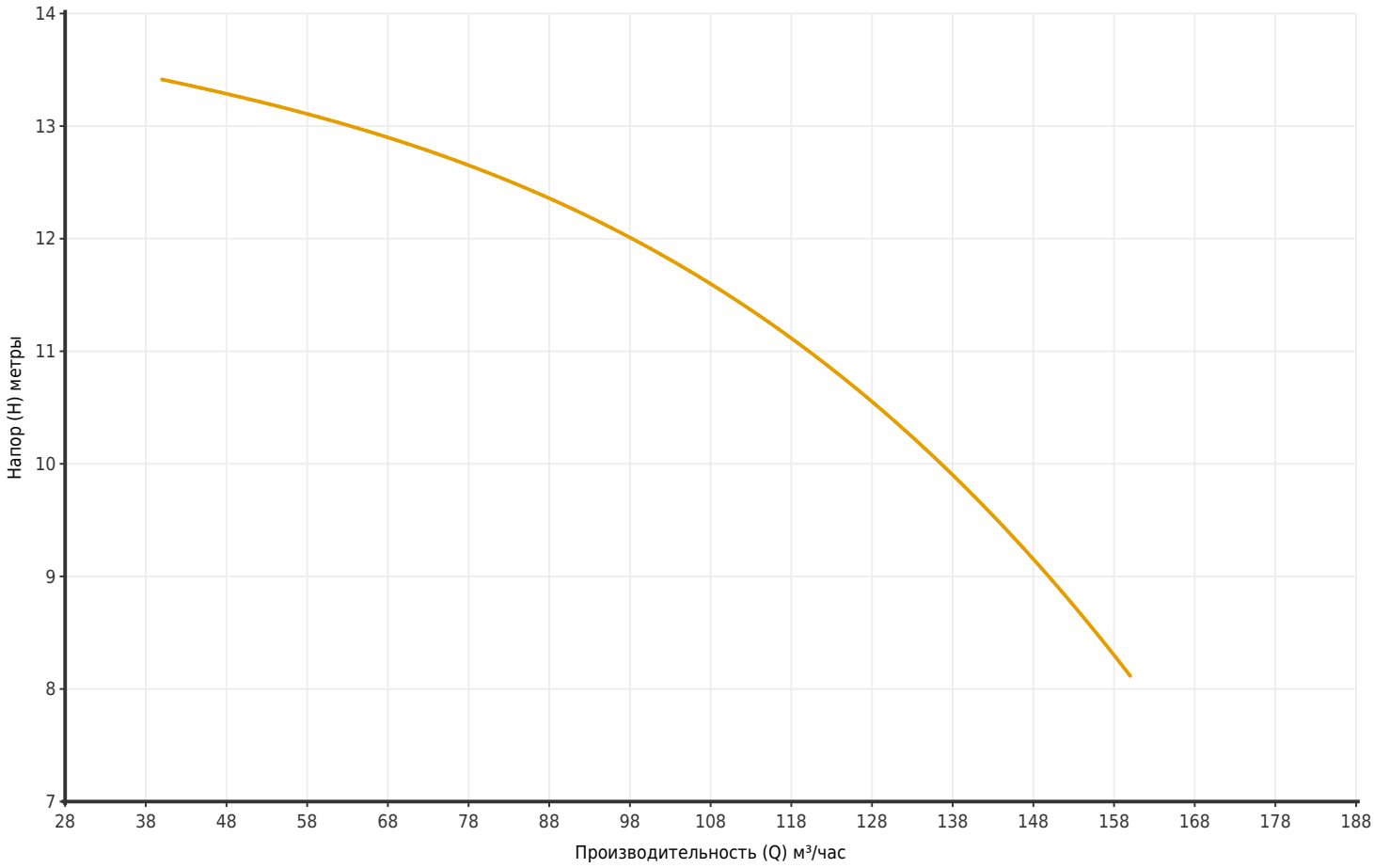

Артикул	Модель	Мощность P2 (кВт)	Q (м³/час)	40	60	80	100	120	140	160
15313066	K987 125-110/25E/055T4	5.5	H (метры)	13.4	13.1	12.6	11.9	11	9.8	8.1

Размеры

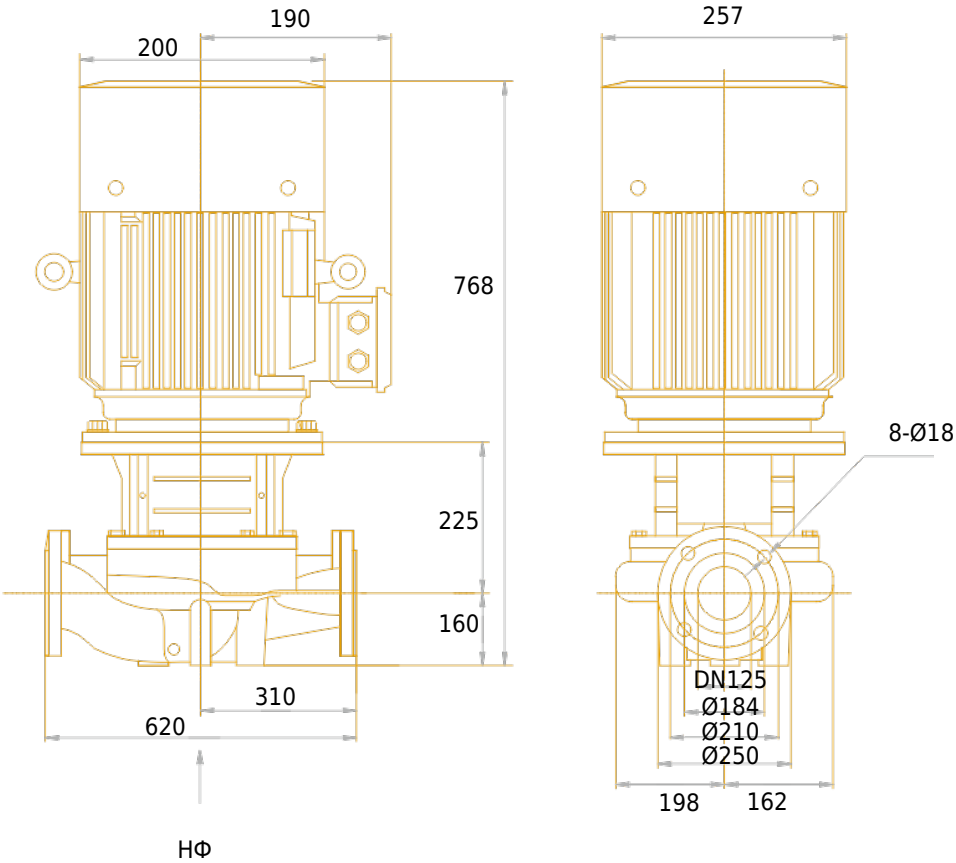
190
200
257
768
8-Ø18
225
160
310
620
DN125
Ø184
Ø210
Ø250
198
162
НФ

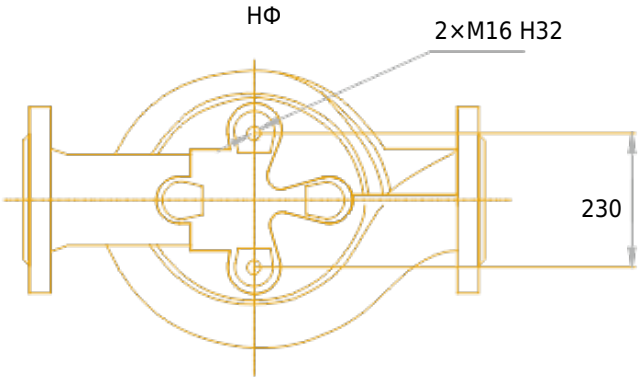
НФ
2×M16 H32
230

Чертёж и основные компоненты