Расшифровка обозначений

K987 125 - 280 / 25 E / 185 T 4

I II

① ② ③ ④ ⑤ ⑥ ⑦

① **Название серии**

K987 Циркуляционные насосы конструкции «в линию»

② **Типоразмер**

I Номинальный расход

II Количество рабочих колёс

③ **Проточная часть**

25 Чугун

④ **Материалы уплотнений**

E Graphite/SiC/EPDM & EPDM

⑤ **Мощность двигателя**

185 18.5 кВт

⑥ **Электрическое напряжение**

T Трехфазное

⑦ **Число полюсов**

4 Четырехполюсный (~1450 об/мин)

Общие характеристики

Артикул	15313070
Производительность (Q)	40 ÷ 200 м³/ч
Напор (H)	30.9 ÷ 22.2 м
Тип соединения	Фланцевое
Диаметр напорного патрубка	DN125
Диаметр всасывающего патрубка	DN125
Вес	340 кг

Электродвигатель

Напряжение	(±10%) 3*380/660В/50Гц
Мощность на валу (P2)	18.5 кВт
Количество оборотов (n)	~1450 об/мин
Степень защиты	IP55
Класс эффективности	IE3
Класс изоляции	F

Материалы

Корпус насоса	Чугун
Рабочее колесо	Чугун HT250
Вал насоса	Нержавеющая сталь 20Cr13
Торцевое уплотнение	Graphite/SiC/EPDM
Уплотнительное кольцо	EPDM

Другое

Температура перекачиваемой жидкости (t)	от -25 до 105 °C
Максимальное рабочее давление	16 бар
Максимальная глубина всасывания	7 метров
Температура окружающей среды	не более +40 °C

Рабочие характеристики

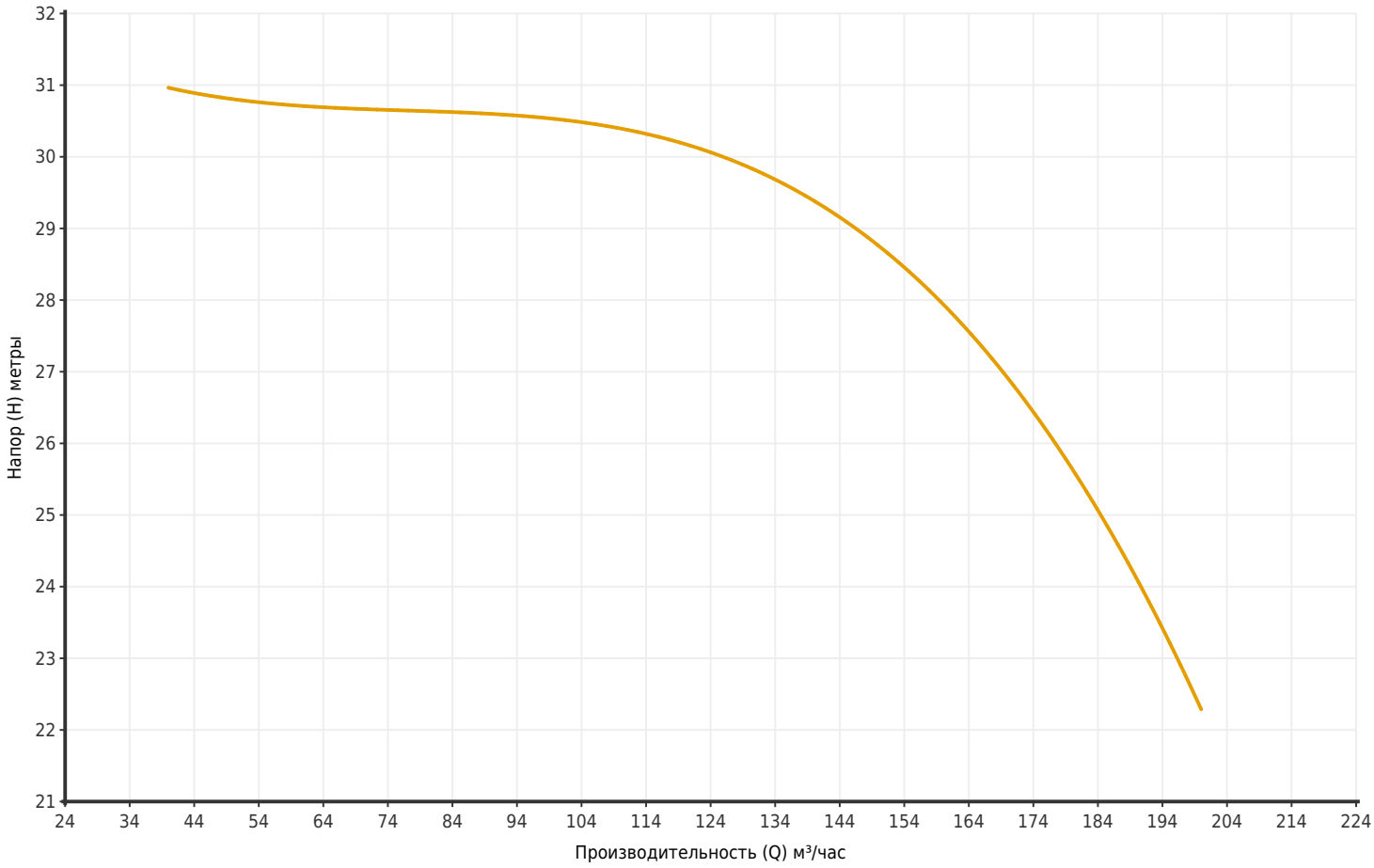

Артикул	Модель	Мощность P2 (кВт)	Q (м³/час)	40	60	80	100	120	140	160	170	180	200
15313070	K987 125-280/25E/185T4	18.5	H (метры)	30.9	30.8	30.7	30.5	30.1	29.3	28	26.9	25.8	22.2

Размеры

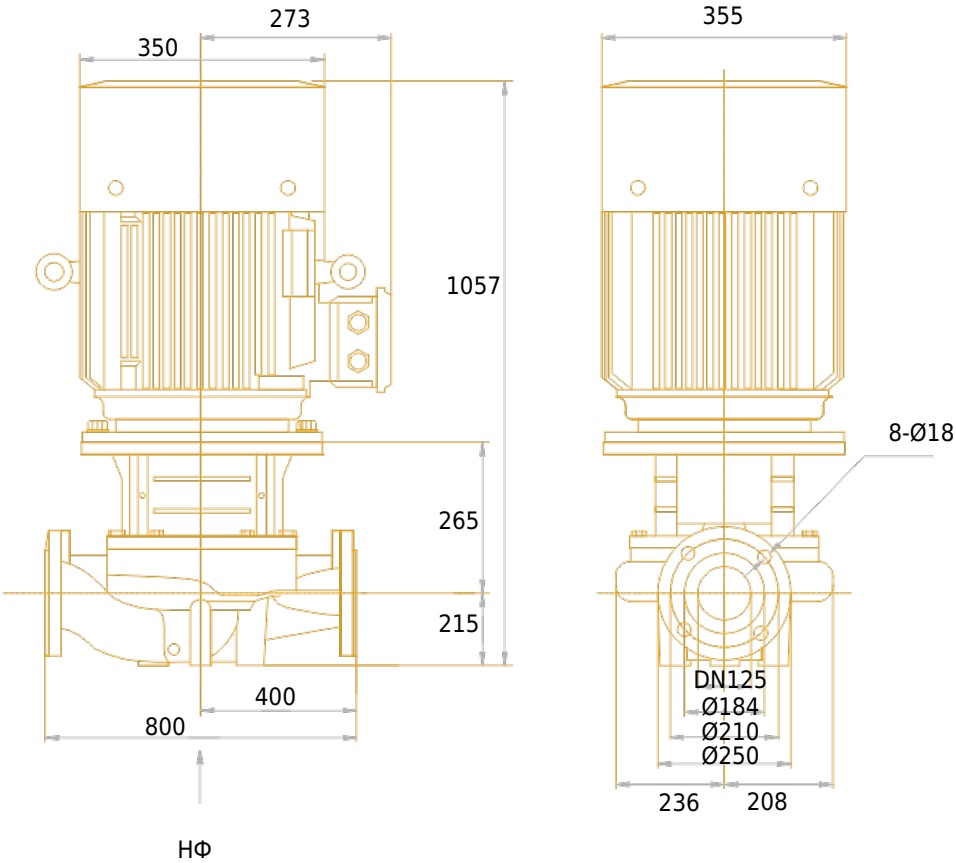
273
350
355
1057
265
215
400
800
НФ
8-Ø18
DN125
Ø184
Ø210
Ø250
236
208

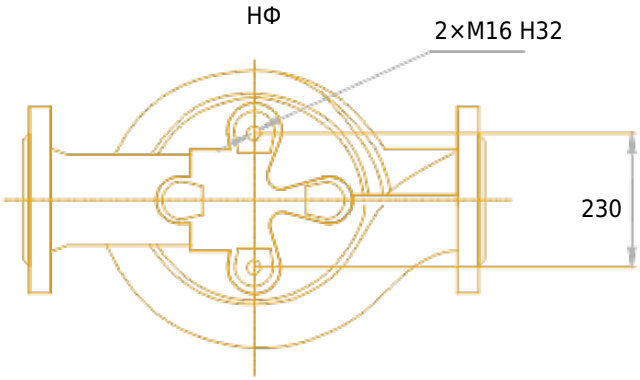
НФ
2×M16 H32
230

Чертёж и основные компоненты