Расшифровка обозначений

K987 150 - 300 / 25 E / 450 T 4

I II

① ② ③ ④ ⑤ ⑥ ⑦

① **Название серии**

K987 Циркуляционные насосы конструкции «в линию»

② **Типоразмер**

I Номинальный расход

II Количество рабочих колёс

③ **Проточная часть**

25 Чугун

④ **Материалы уплотнений**

E Graphite/SiC/EPDM & EPDM

⑤ **Мощность двигателя**

450 45 кВт

⑥ **Электрическое напряжение**

T Трехфазное

⑦ **Число полюсов**

4 Четырехполюсный (~1450 об/мин)

Общие характеристики

Артикул	15313084
Производительность (Q)	90 ÷ 480 м³/ч
Напор (H)	39.1 ÷ 24.1 м
Тип соединения	Фланцевое
Диаметр напорного патрубка	DN150
Диаметр всасывающего патрубка	DN150
Вес	574 кг

Электродвигатель

Напряжение	(±10%) 3*380/660В/50Гц
Мощность на валу (P2)	45 кВт
Количество оборотов (n)	~1450 об/мин
Степень защиты	IP55
Класс эффективности	IE3
Класс изоляции	F

Материалы

Корпус насоса	Чугун
Рабочее колесо	Чугун HT250
Вал насоса	Нержавеющая сталь 20Cr13
Торцевое уплотнение	Graphite/SiC/EPDM
Уплотнительное кольцо	EPDM

Другое

Температура перекачиваемой жидкости (t)	от -25 до 105 °C
Максимальное рабочее давление	16 бар
Максимальная глубина всасывания	7 метров
Температура окружающей среды	не более +40 °C

Рабочие характеристики

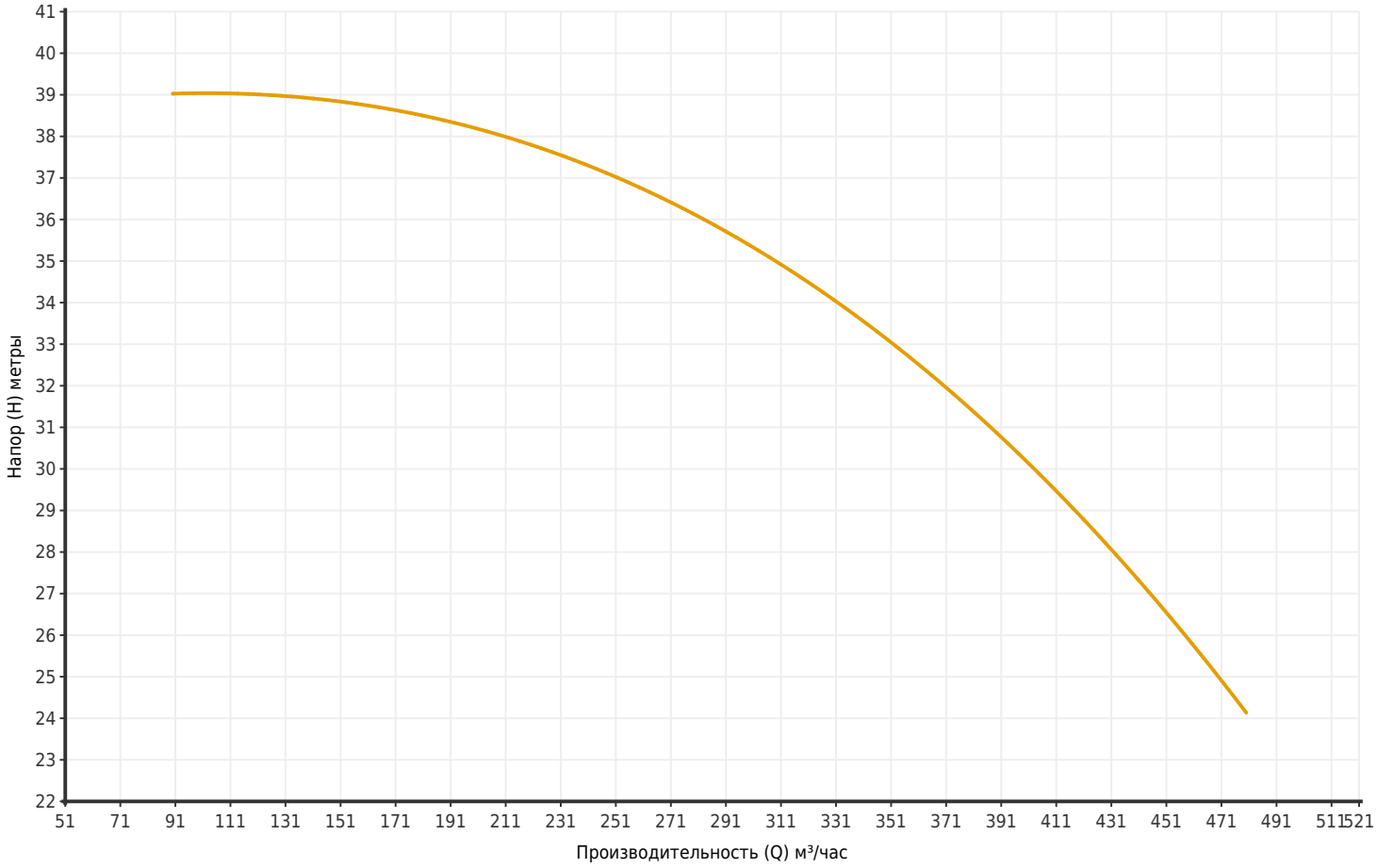

Артикул	Модель	Мощность P2 (кВт)	Q (м³/час)	90	120	160	200	240	280	300	320	360	400	440	480
15313084	K987 150-300/25E/450T4	45	H (метры)	39.1	39	38.6	38.1	37.5	36.2	35.4	34.6	32.4	30	27.6	24.1

Размеры

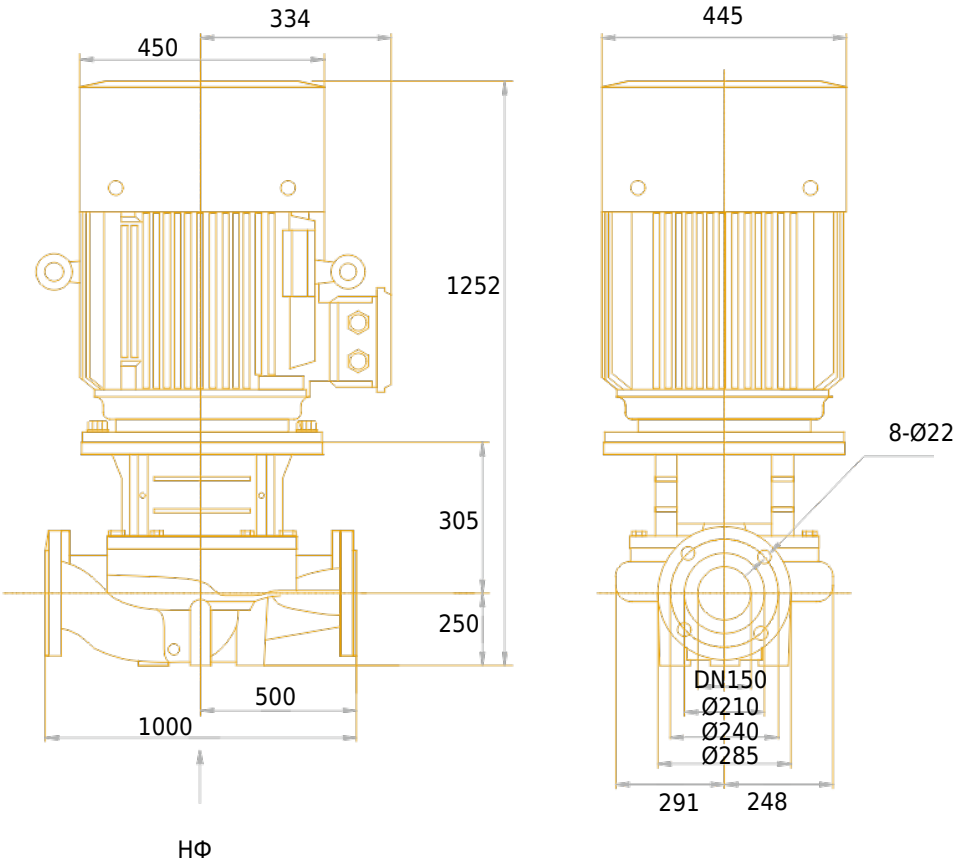
334
450
445
1252
305
250
500
1000
НФ
8-Ø22
DN150
Ø210
Ø240
Ø285
291
248

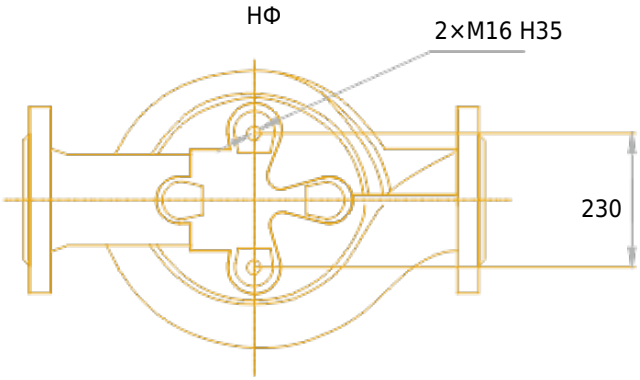
НФ
2×M16 H35
230

Чертёж и основные компоненты