Расшифровка обозначений

K987	200	-	200	/	25	E	/	300	T	4
	I		II							
①	②				③	④		⑤	⑥	⑦

① **Название серии**

K987 Циркуляционные насосы конструкции «в линию»

② **Типоразмер**

I Номинальный расход

II Количество рабочих колёс

③ **Проточная часть**

25 Чугун

④ **Материалы уплотнений**

E Graphite/SiC/EPDM & EPDM

⑤ **Мощность двигателя**

300 30 кВт

⑥ **Электрическое напряжение**

T Трехфазное

⑦ **Число полюсов**

4 Четырехполюсный (~1450 об/мин)

Общие характеристики

Артикул	15313097
Производительность (Q)	160 ÷ 480 м³/ч
Напор (H)	25.1 ÷ 17 м
Тип соединения	Фланцевое
Диаметр напорного патрубка	DN200
Диаметр всасывающего патрубка	DN200
Вес	539 кг

Электродвигатель

Напряжение	(±10%) 3*380/660В/50Гц
Мощность на валу (P2)	30 кВт
Количество оборотов (n)	~1450 об/мин
Степень защиты	IP55
Класс эффективности	IE3
Класс изоляции	F

Материалы

Корпус насоса	Чугун
Рабочее колесо	Чугун HT250
Вал насоса	Нержавеющая сталь 20Cr13
Торцевое уплотнение	Graphite/SiC/EPDM
Уплотнительное кольцо	EPDM

Другое

Температура перекачиваемой жидкости (t)	от -25 до 105 °C
Максимальное рабочее давление	16 бар
Максимальная глубина всасывания	7 метров
Температура окружающей среды	не более +40 °C

Рабочие характеристики

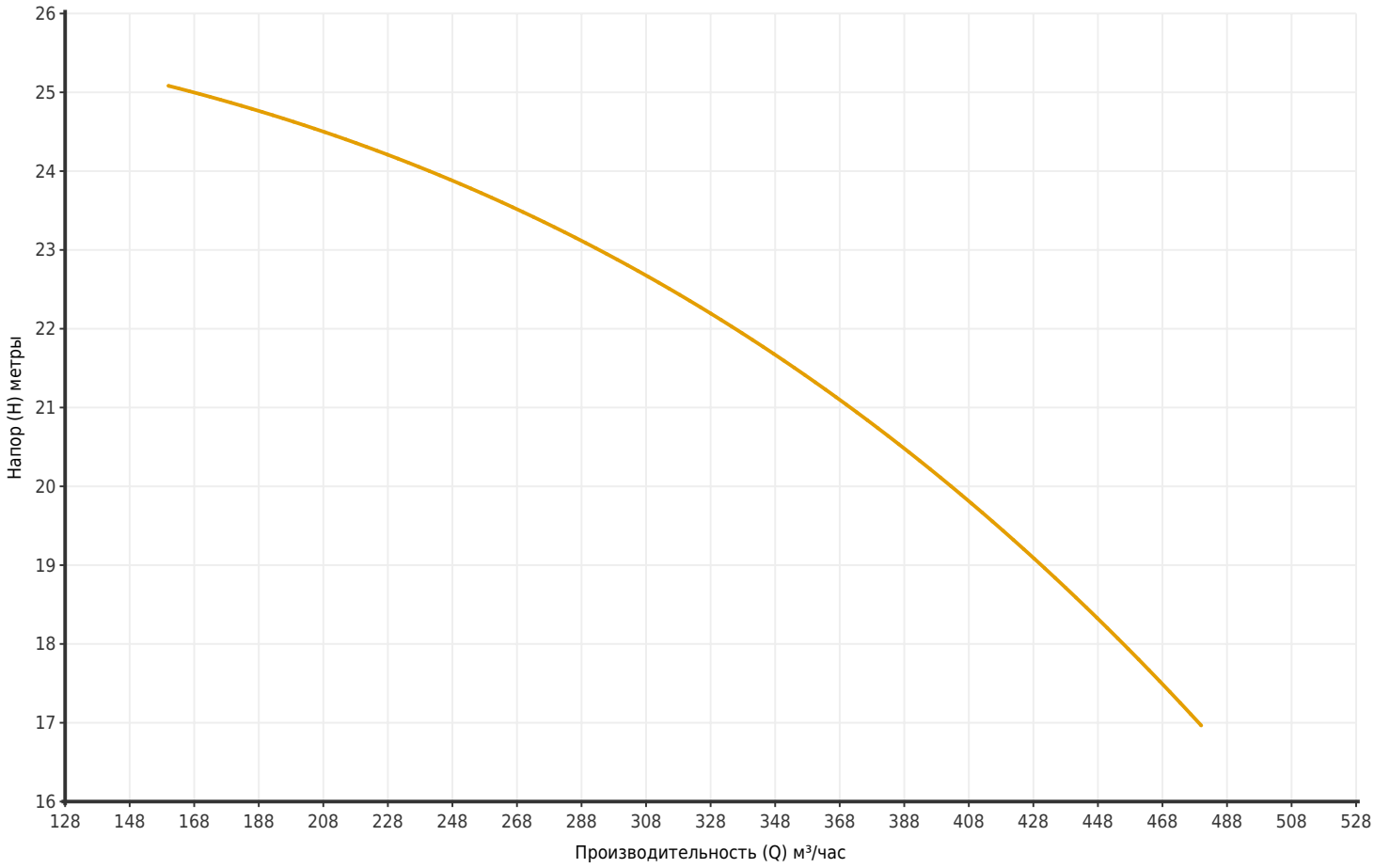

Артикул	Модель	Мощность P2 (кВт)	Q (м³/час)	160	200	240	280	320	360	400	440	480
15313097	K987 200-200/25E/300T4	30	H (метры)	25.1	24.6	24	23.2	22.5	21.4	20	18.6	17

Размеры

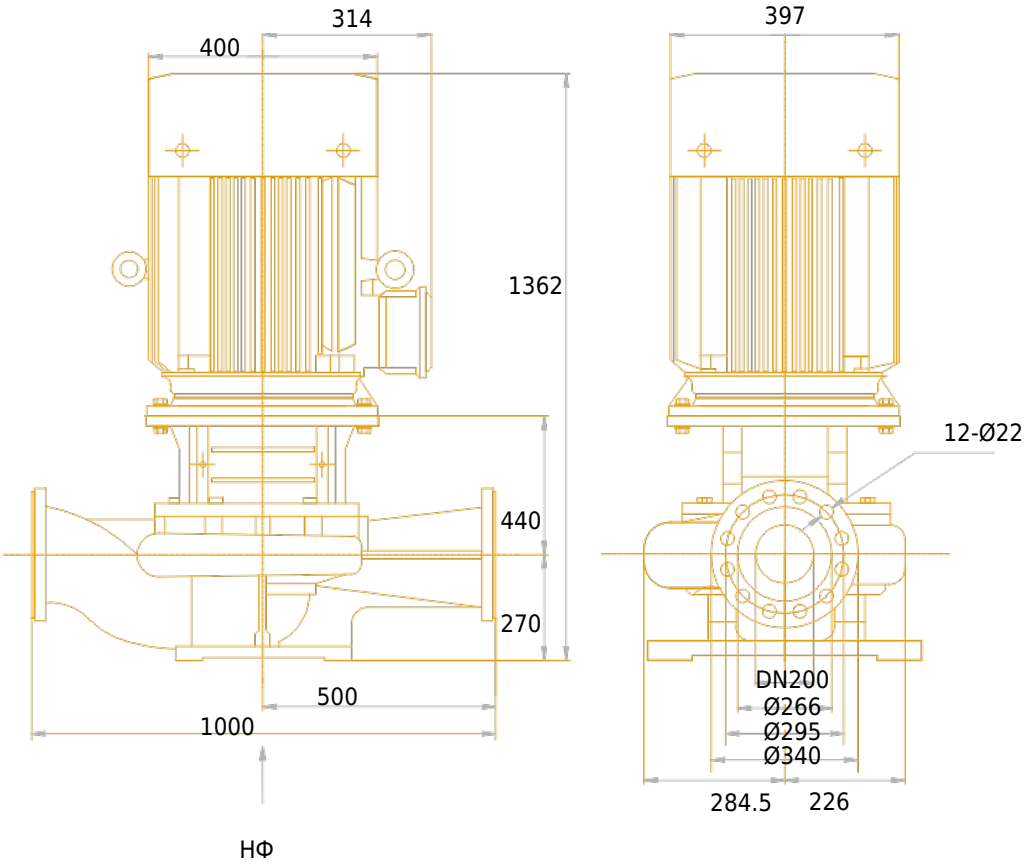
314
400
397
1362
12-Ø22
440
270
500
1000
DN200
Ø266
Ø295
Ø340
284.5
226
НФ

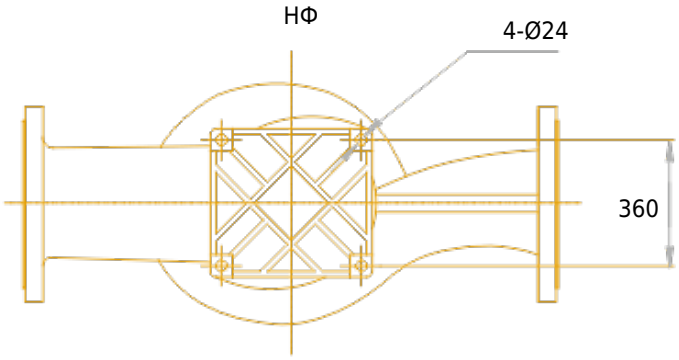
НФ
4-Ø24
360

Чертёж и основные компоненты