Расшифровка обозначений

K987 250 - 205 / 25 E / 370 T 4

I II

① ② ③ ④ ⑤ ⑥ ⑦

① **Название серии**

K987 Циркуляционные насосы конструкции «в линию»

② **Типоразмер**

I Номинальный расход

II Количество рабочих колёс

③ **Проточная часть**

25 Чугун

④ **Материалы уплотнений**

E Graphite/SiC/EPDM & EPDM

⑤ **Мощность двигателя**

370 37 кВт

⑥ **Электрическое напряжение**

T Трехфазное

⑦ **Число полюсов**

4 Четырехполюсный (~1450 об/мин)

Общие характеристики

Артикул	15313108
Производительность (Q)	150 ÷ 750 м³/ч
Напор (H)	25.8 ÷ 11.4 м
Тип соединения	Фланцевое
Диаметр напорного патрубка	DN250
Диаметр всасывающего патрубка	DN250
Вес	615 кг

Электродвигатель

Напряжение	(±10%) 3*380/660В/50Гц
Мощность на валу (P2)	37 кВт
Количество оборотов (n)	~1450 об/мин
Степень защиты	IP55
Класс эффективности	IE3
Класс изоляции	F

Материалы

Корпус насоса	Чугун
Рабочее колесо	Чугун HT250
Вал насоса	Нержавеющая сталь 20Cr13
Торцевое уплотнение	Graphite/SiC/EPDM
Уплотнительное кольцо	EPDM

Другое

Температура перекачиваемой жидкости (t)	от -25 до 105 °C
Максимальное рабочее давление	16 бар
Максимальная глубина всасывания	7 метров
Температура окружающей среды	не более +40 °C

Рабочие характеристики

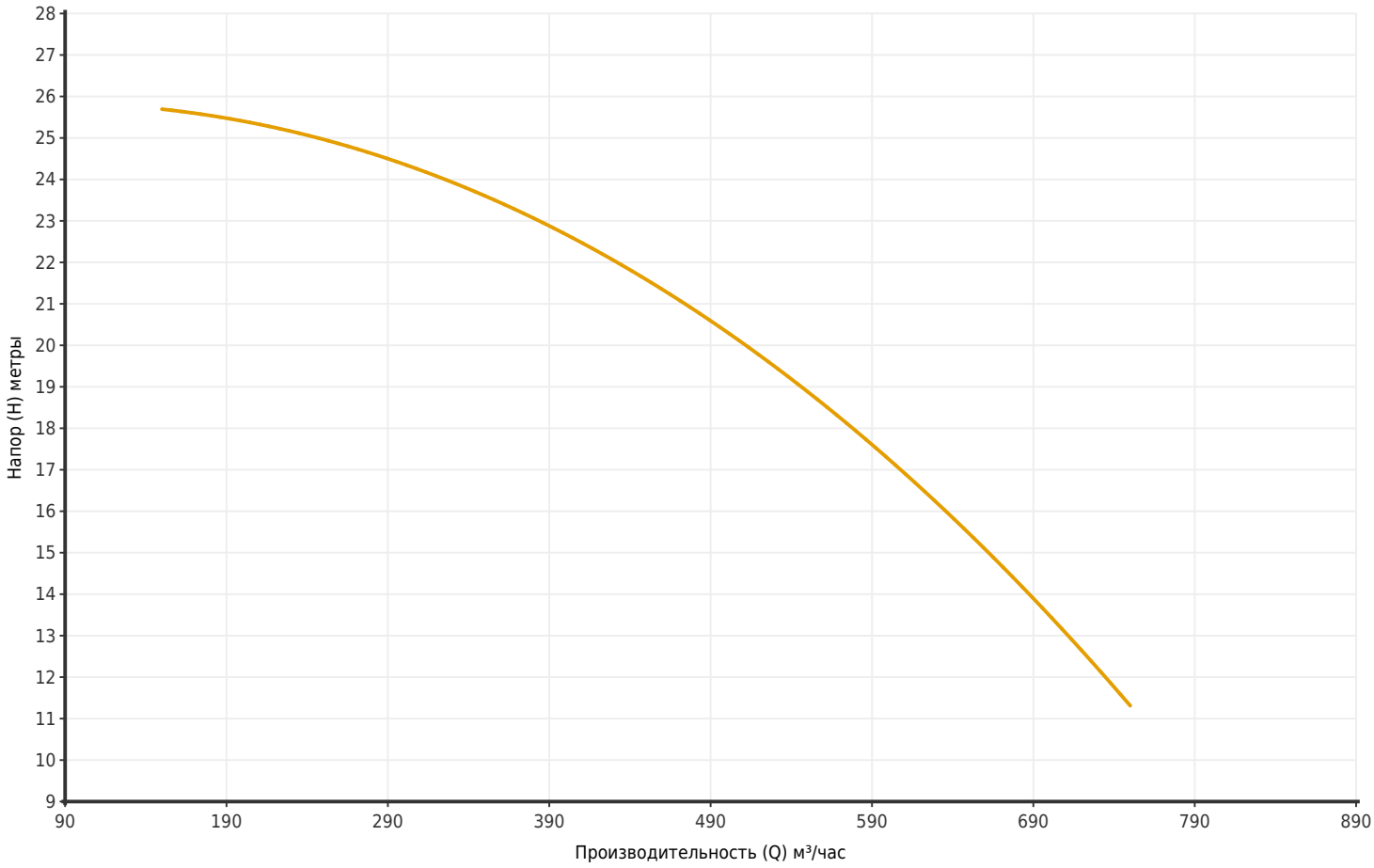

Артикул	Модель	Мощность P2 (кВт)	Q (м³/час)	150	240	300	360	420	480	500	540	600	630	660	720	750
15313108	K987 250-205/25E/370T4	37	H (метры)	25.8	24.9	24.3	23.4	22.3	21	20.5	19.3	17.1	16	15	12.7	11.4

Размеры

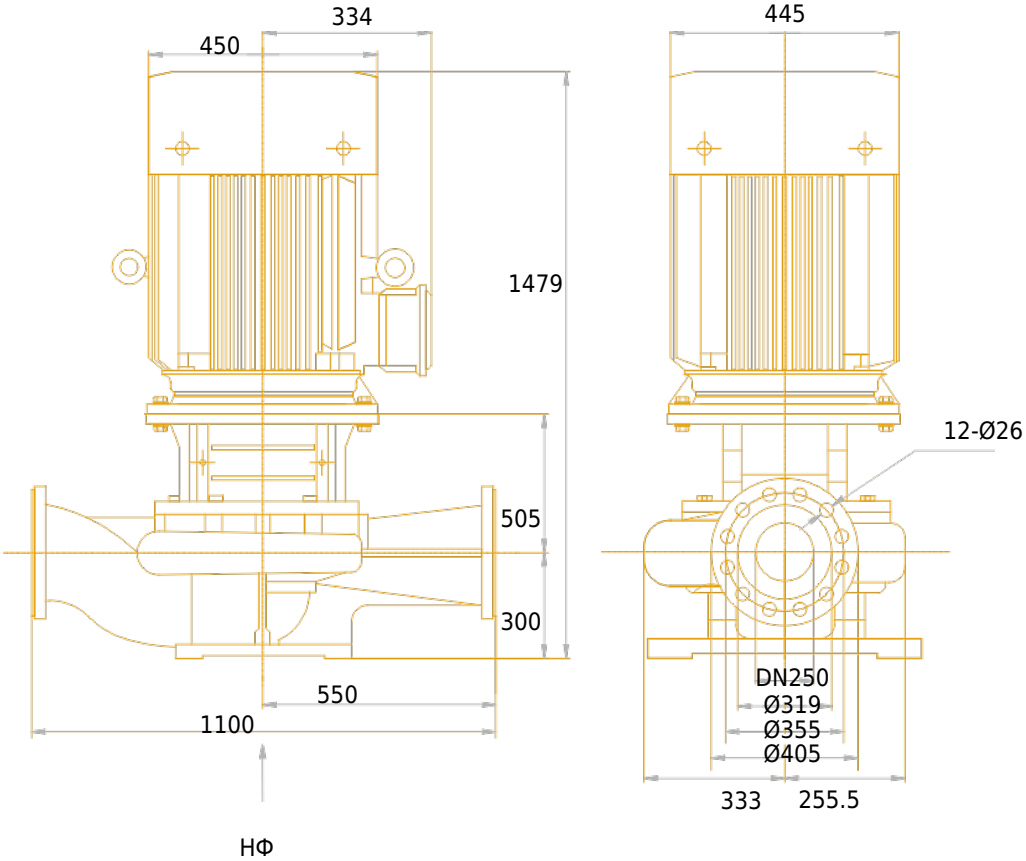
334
450
445
1479
12-Ø26
505
300
550
1100
DN250
Ø319
Ø355
Ø405
333
255.5
НФ

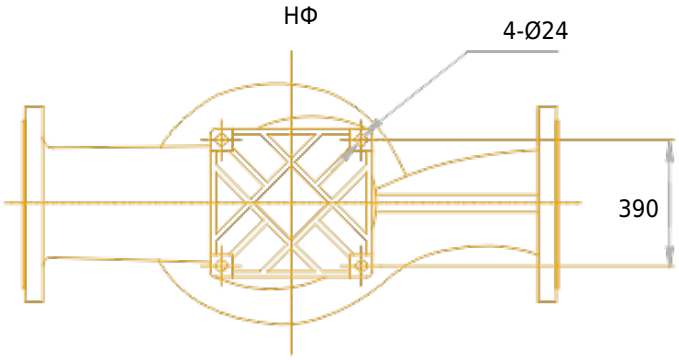
НФ
4-Ø24
390

Чертёж и основные компоненты