Расшифровка обозначений

K987 250 - 330 / 25 E / 750 T 4

I II

① ② ③ ④ ⑤ ⑥ ⑦

① **Название серии**

K987 Циркуляционные насосы конструкции «в линию»

② **Типоразмер**

I Номинальный расход

II Количество рабочих колёс

③ **Проточная часть**

25 Чугун

④ **Материалы уплотнений**

E Graphite/SiC/EPDM & EPDM

⑤ **Мощность двигателя**

750 75 кВт

⑥ **Электрическое напряжение**

T Трехфазное

⑦ **Число полюсов**

4 Четырехполюсный (~1450 об/мин)

Общие характеристики

Артикул	15313118
Производительность (Q)	240 ÷ 750 м³/ч
Напор (H)	39 ÷ 28.4 м
Тип соединения	Фланцевое
Диаметр напорного патрубка	DN250
Диаметр всасывающего патрубка	DN250
Вес	1000 кг

Электродвигатель

Напряжение	(±10%) 3*380/660В/50Гц
Мощность на валу (P2)	75 кВт
Количество оборотов (n)	~1450 об/мин
Степень защиты	IP55
Класс эффективности	IE3
Класс изоляции	F

Материалы

Корпус насоса	Чугун
Рабочее колесо	Чугун HT250
Вал насоса	Нержавеющая сталь 20Cr13
Торцевое уплотнение	Graphite/SiC/EPDM
Уплотнительное кольцо	EPDM

Другое

Температура перекачиваемой жидкости (t)	от -25 до 105 °C
Максимальное рабочее давление	16 бар
Максимальная глубина всасывания	7 метров
Температура окружающей среды	не более +40 °C

Рабочие характеристики

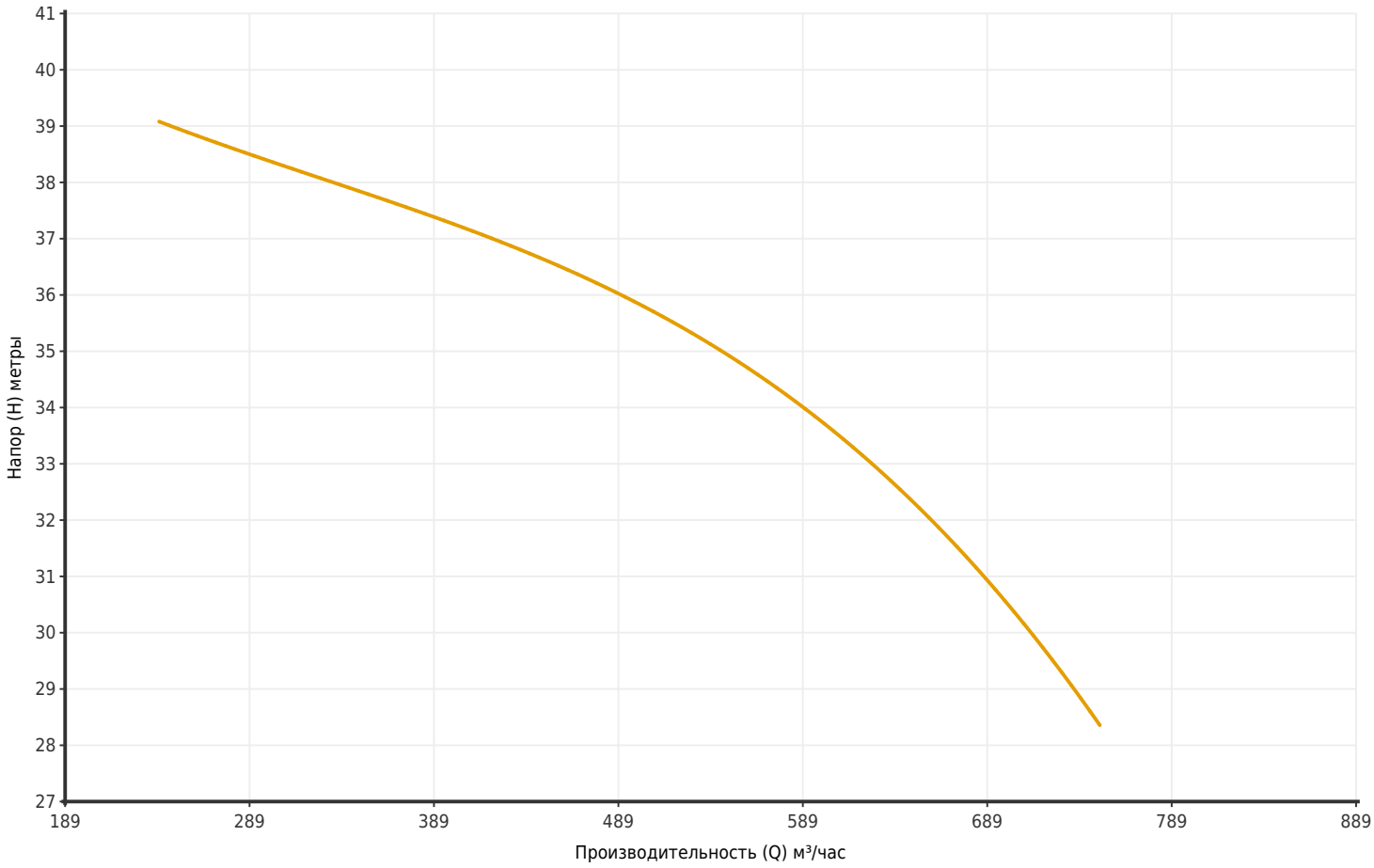

Артикул	Модель	Мощность P2 (кВт)	Q (м³/час)	240	300	360	420	480	540	600	630	660	720	750
15313118	K987 250-330/25E/750T4	75	H (метры)	39	38.5	37.8	36.9	36.1	35	33.9	33	31.9	29.6	28.4

Размеры

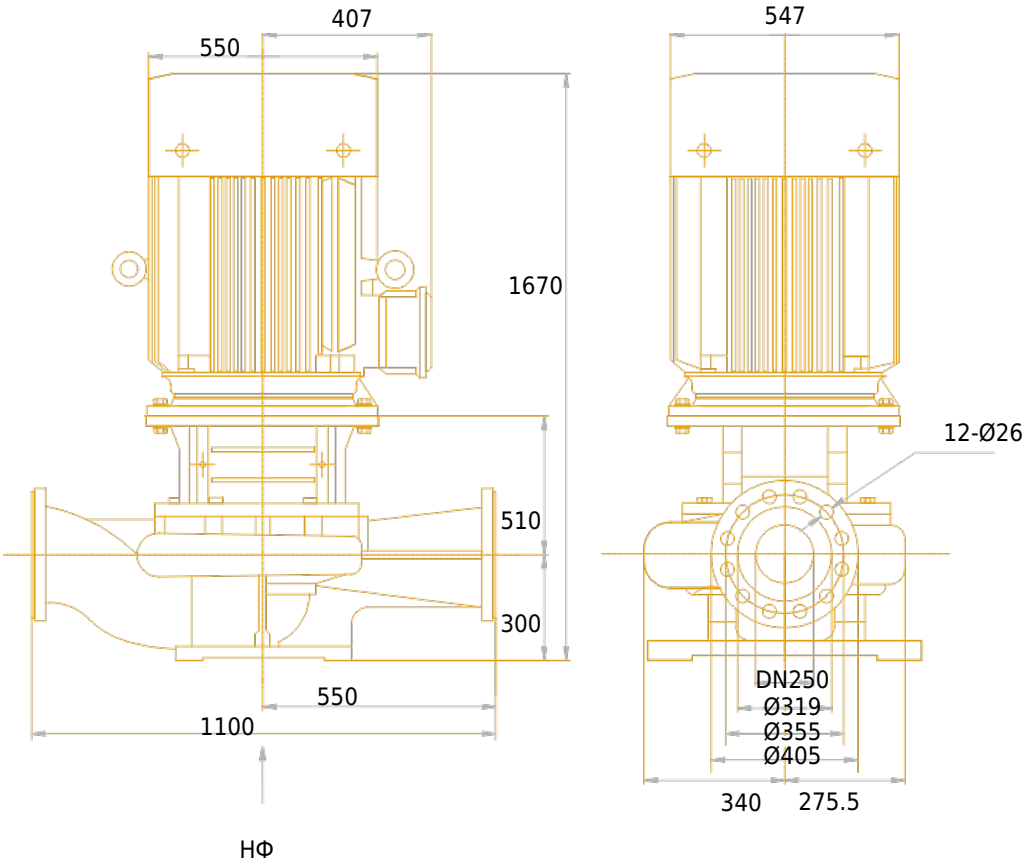
407
550
547
1670
12-Ø26
510
300
550
1100
DN250
Ø319
Ø355
Ø405
340
275.5
НФ

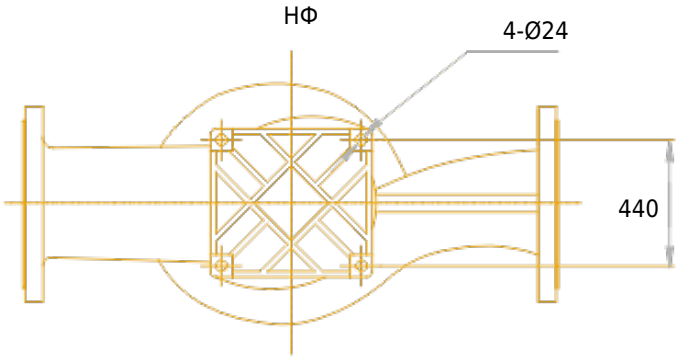
НФ
4-Ø24
440

Чертёж и основные компоненты