Расшифровка обозначений

K987 250 - 470 / 25 E / 900 T 4

I II

① ② ③ ④ ⑤ ⑥ ⑦

① **Название серии**

K987 Циркуляционные насосы конструкции «в линию»

② **Типоразмер**

I Номинальный расход

II Количество рабочих колёс

③ **Проточная часть**

25 Чугун

④ **Материалы уплотнений**

E Graphite/SiC/EPDM & EPDM

⑤ **Мощность двигателя**

900 90 кВт

⑥ **Электрическое напряжение**

T Трехфазное

⑦ **Число полюсов**

4 Четырехполюсный (~1450 об/мин)

Общие характеристики

Артикул	15313112
Производительность (Q)	150 ÷ 600 м³/ч
Напор (H)	50.9 ÷ 44 м
Тип соединения	Фланцевое
Диаметр напорного патрубка	DN250
Диаметр всасывающего патрубка	DN250
Вес	1089 кг

Электродвигатель

Напряжение	(±10%) 3*380/660В/50Гц
Мощность на валу (P2)	90 кВт
Количество оборотов (n)	~1450 об/мин
Степень защиты	IP55
Класс эффективности	IE3
Класс изоляции	F

Материалы

Корпус насоса	Чугун
Рабочее колесо	Чугун HT250
Вал насоса	Нержавеющая сталь 20Cr13
Торцевое уплотнение	Graphite/SiC/EPDM
Уплотнительное кольцо	EPDM

Другое

Температура перекачиваемой жидкости (t)	от -25 до 105 °C
Максимальное рабочее давление	16 бар
Максимальная глубина всасывания	7 метров
Температура окружающей среды	не более +40 °C

Рабочие характеристики

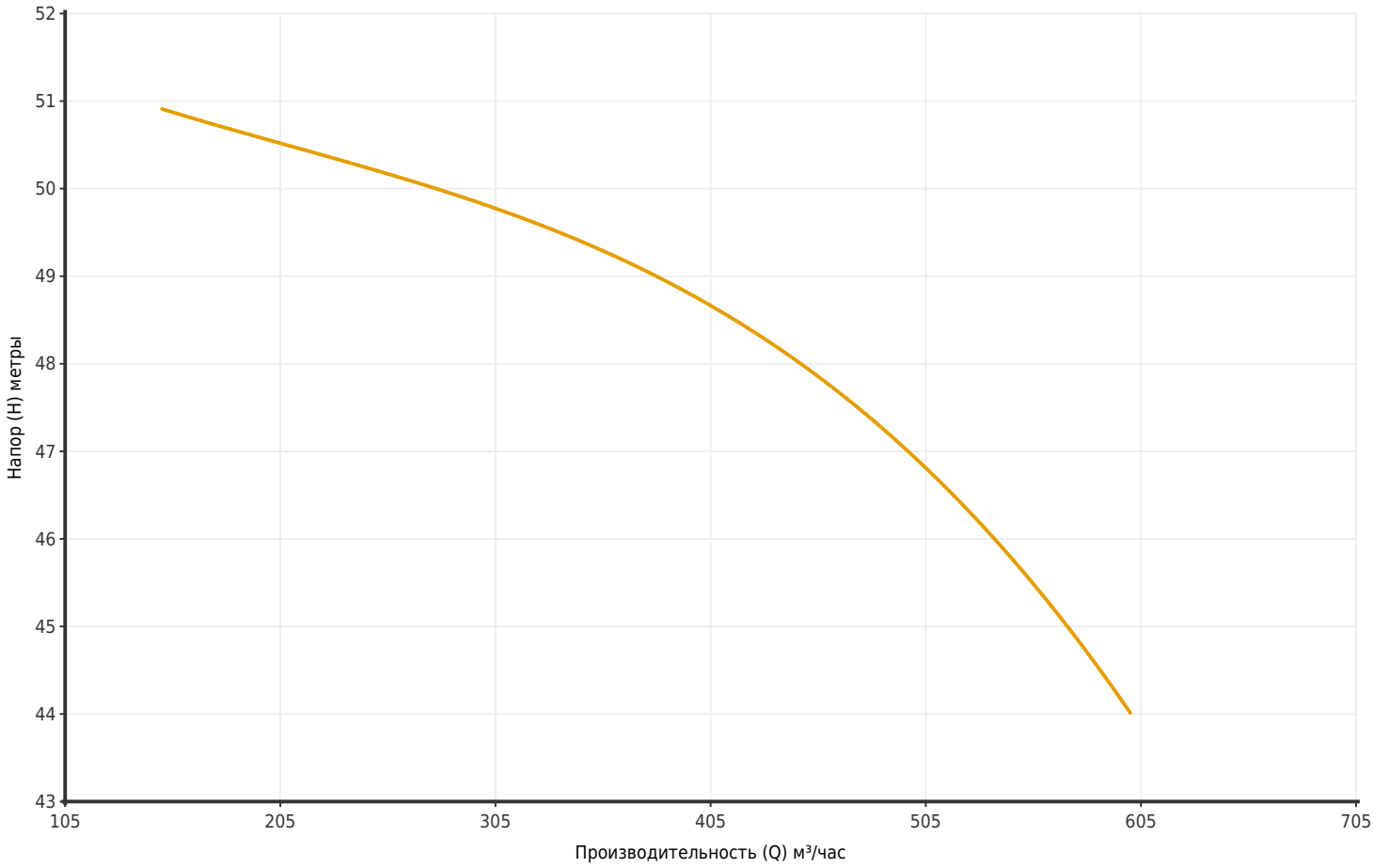

Артикул	Модель	Мощность P2 (кВт)	Q (м³/час)	150	240	300	360	420	480	500	540	600
15313112	K987 250-470/25E/900T4	90	H (метры)	50.9	50.3	49.8	49.3	48.3	47.4	47	45.9	44

Размеры

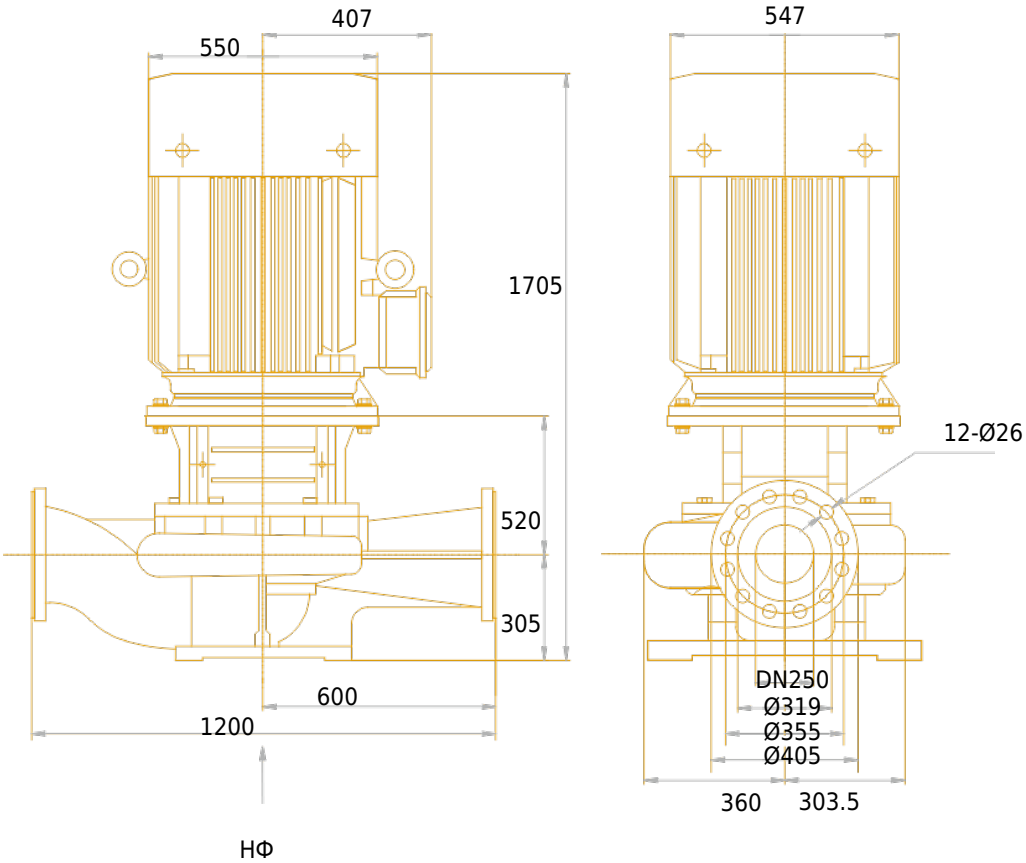
407
550
547
1705
12-Ø26
520
305
600
1200
DN250
Ø319
Ø355
Ø405
360
303.5
НФ

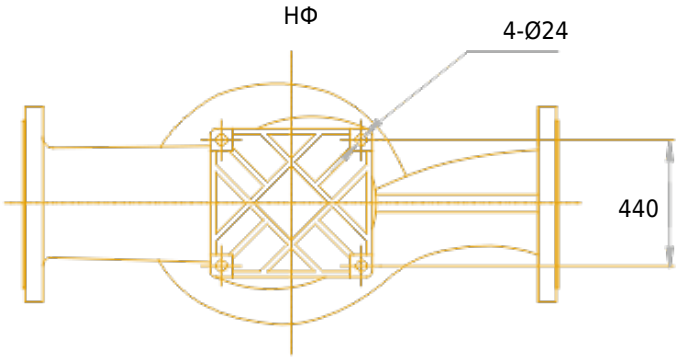
НФ
4-Ø24
440

Чертёж и основные компоненты