Расшифровка обозначений

K987 250 - 475 / 25 E / 1100 T 4

I II

① ② ③ ④ ⑤ ⑥ ⑦

① **Название серии**

K987 Циркуляционные насосы конструкции «в линию»

② **Типоразмер**

I Номинальный расход

II Количество рабочих колёс

③ **Проточная часть**

25 Чугун

④ **Материалы уплотнений**

E Graphite/SiC/EPDM & EPDM

⑤ **Мощность двигателя**

1100 110 кВт

⑥ **Электрическое напряжение**

T Трехфазное

⑦ **Число полюсов**

4 Четырехполюсный (~1450 об/мин)

Общие характеристики

Артикул	15313120
Производительность (Q)	240 ÷ 750 м³/ч
Напор (H)	54.4 ÷ 40.8 м
Тип соединения	Фланцевое
Диаметр напорного патрубка	DN250
Диаметр всасывающего патрубка	DN250
Вес	1386 кг

Электродвигатель

Напряжение	(±10%) 3*380/660В/50Гц
Мощность на валу (P2)	110 кВт
Количество оборотов (n)	~1450 об/мин
Степень защиты	IP55
Класс эффективности	IE3
Класс изоляции	F

Материалы

Корпус насоса	Чугун
Рабочее колесо	Чугун HT250
Вал насоса	Нержавеющая сталь 20Cr13
Торцевое уплотнение	Graphite/SiC/EPDM
Уплотнительное кольцо	EPDM

Другое

Температура перекачиваемой жидкости (t)	от -25 до 105 °C
Максимальное рабочее давление	16 бар
Максимальная глубина всасывания	7 метров
Температура окружающей среды	не более +40 °C

Рабочие характеристики

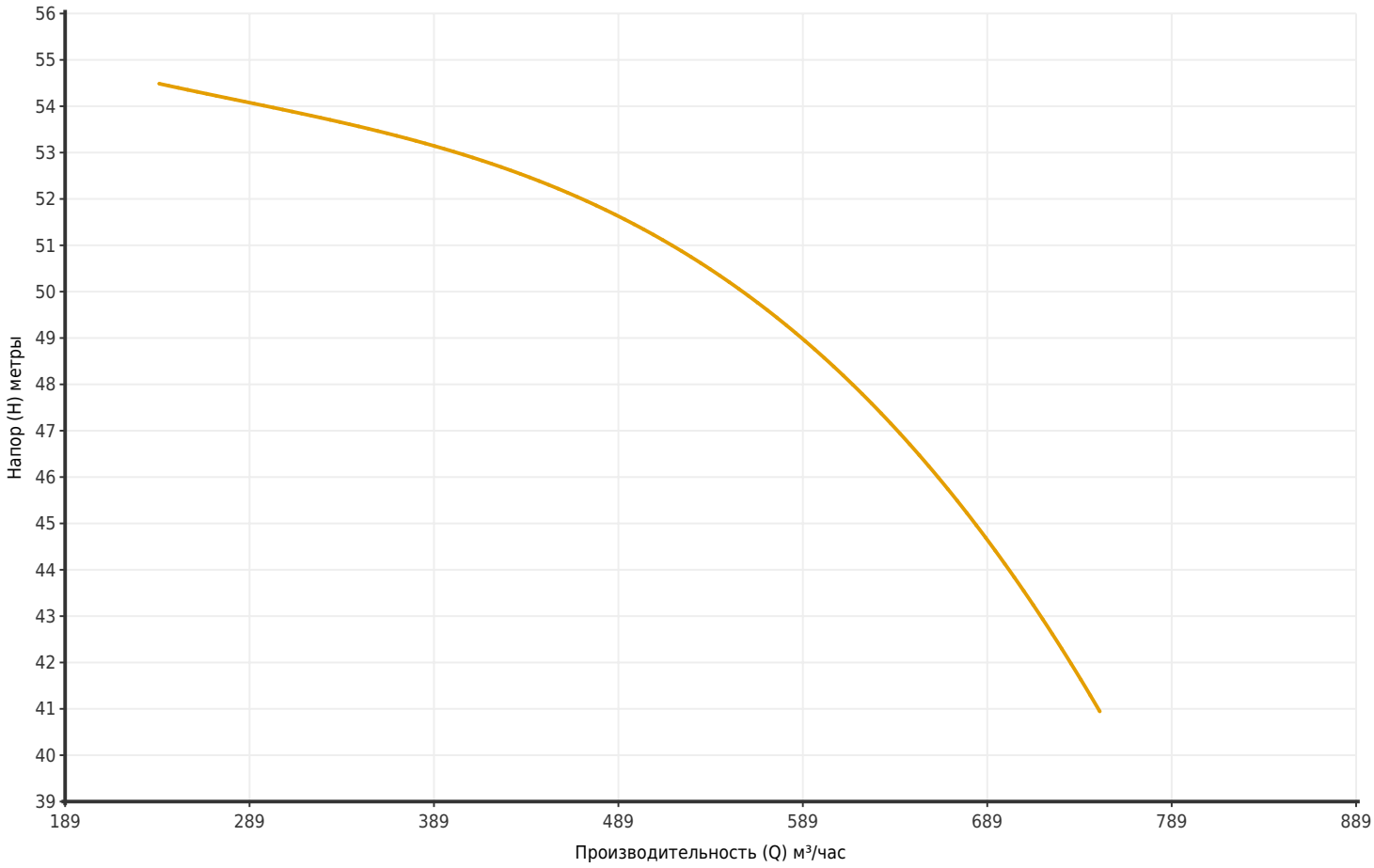

Артикул	Модель	Мощность P2 (кВт)	Q (м³/час)	240	300	360	420	480	540	600	630	660	720	750
15313120	K987 250-475/25E/1100T4	110	H (метры)	54.4	54.1	53.5	52.8	51.7	50.3	48.6	47.5	46.2	43	40.8

Размеры

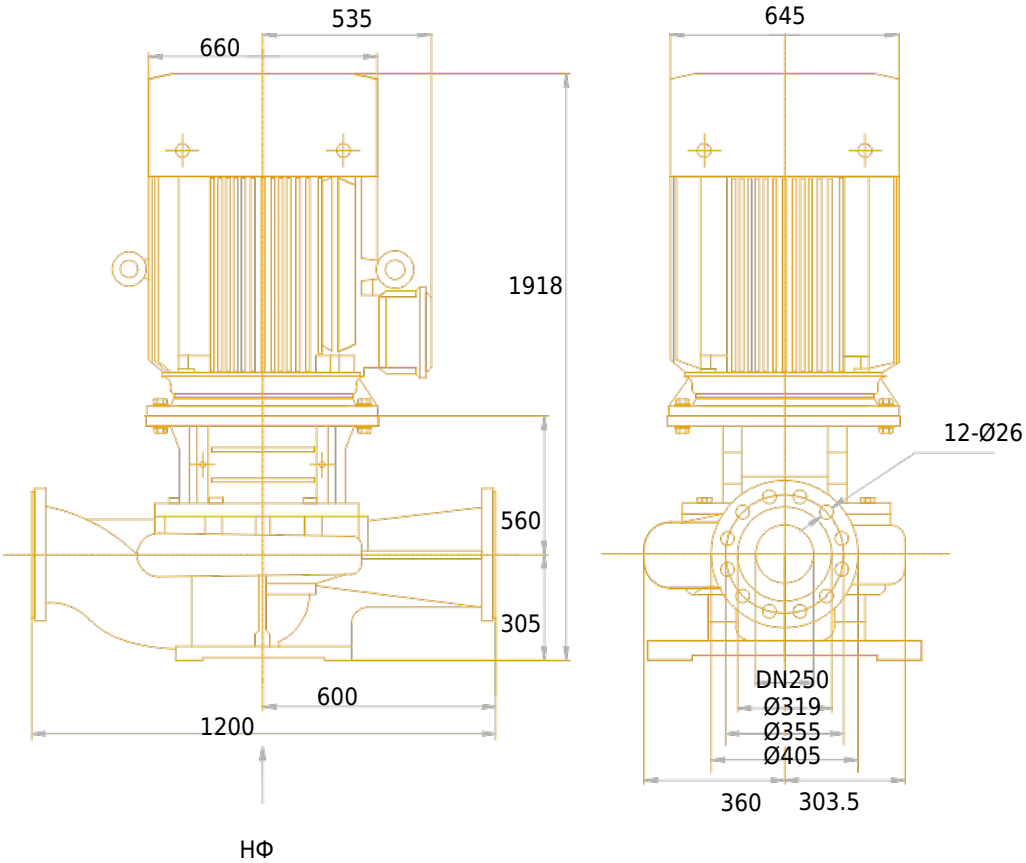
535
660
645
1918
12-Ø26
560
305
600
1200
DN250
Ø319
Ø355
Ø405
360
303.5
НФ

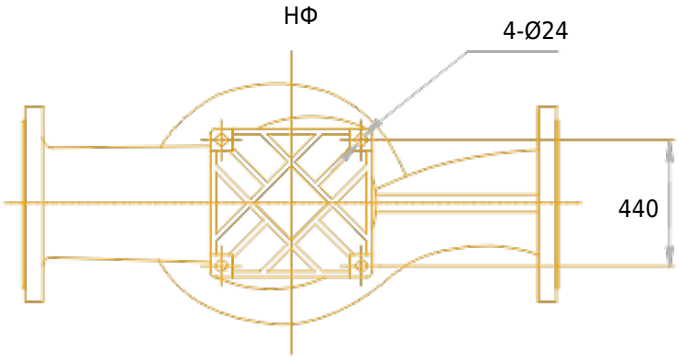
НФ
4-Ø24
440

Чертёж и основные компоненты