Расшифровка обозначений

K233 1 - 07 / 04 E / 005 T 2

I II

① ② ③ ④ ⑤ ⑥ ⑦

① Название серии

K233 Многоступенчатые горизонтальные насосы

② Типоразмер

I Номинальный расход

II Количество рабочих колёс

③ Проточная часть

04 Нержавеющая сталь AISI 304

④ Материалы уплотнений

E Graphite/Ceramic/EPDM & EPDM

⑤ Мощность двигателя

005 0.5 кВт

⑥ Электрическое напряжение

T Трехфазное

⑦ Число полюсов

2 Двухполюсный (~2900 об/мин)

Общие характеристики

Артикул	12113012
Производительность (Q)	0.4 ÷ 2.4 м³/ч
Напор (H)	60 ÷ 30 м
Количество рабочих колес	7
Тип соединения	Резьбовое
Диаметр напорного патрубка	G1''
Диаметр всасывающего патрубка	G1''
Вес	10 кг

Электродвигатель

Напряжение	(±10%) 3*220/380В/50Гц
Общая мощность (P1)	0.71 кВт
Мощность на валу (P2)	0.55 кВт
Сила тока (I)	2.3/1.3 A
Количество оборотов (n)	~2900 об/мин
Степень защиты	IP55
Класс эффективности	IE3
Класс изоляции	F

Материалы

Корпус насоса	Нержавеющая сталь AISI 304
Рабочее колесо	Нержавеющая сталь AISI 304
Вал насоса	Нержавеющая сталь AISI 304
Торцевое уплотнение	Graphite/Ceramic/EPDM
Уплотнительное кольцо	EPDM

Другое

Температура перекачиваемой жидкости (t)	от -10 до +105 °C
Тип упаковки	Картонный короб
Габариты упаковки	45×20×27 см
Максимальное рабочее давление	10 бар
Максимальная глубина всасывания	7 метров
Температура окружающей среды	не более +50 °C

Рабочие характеристики

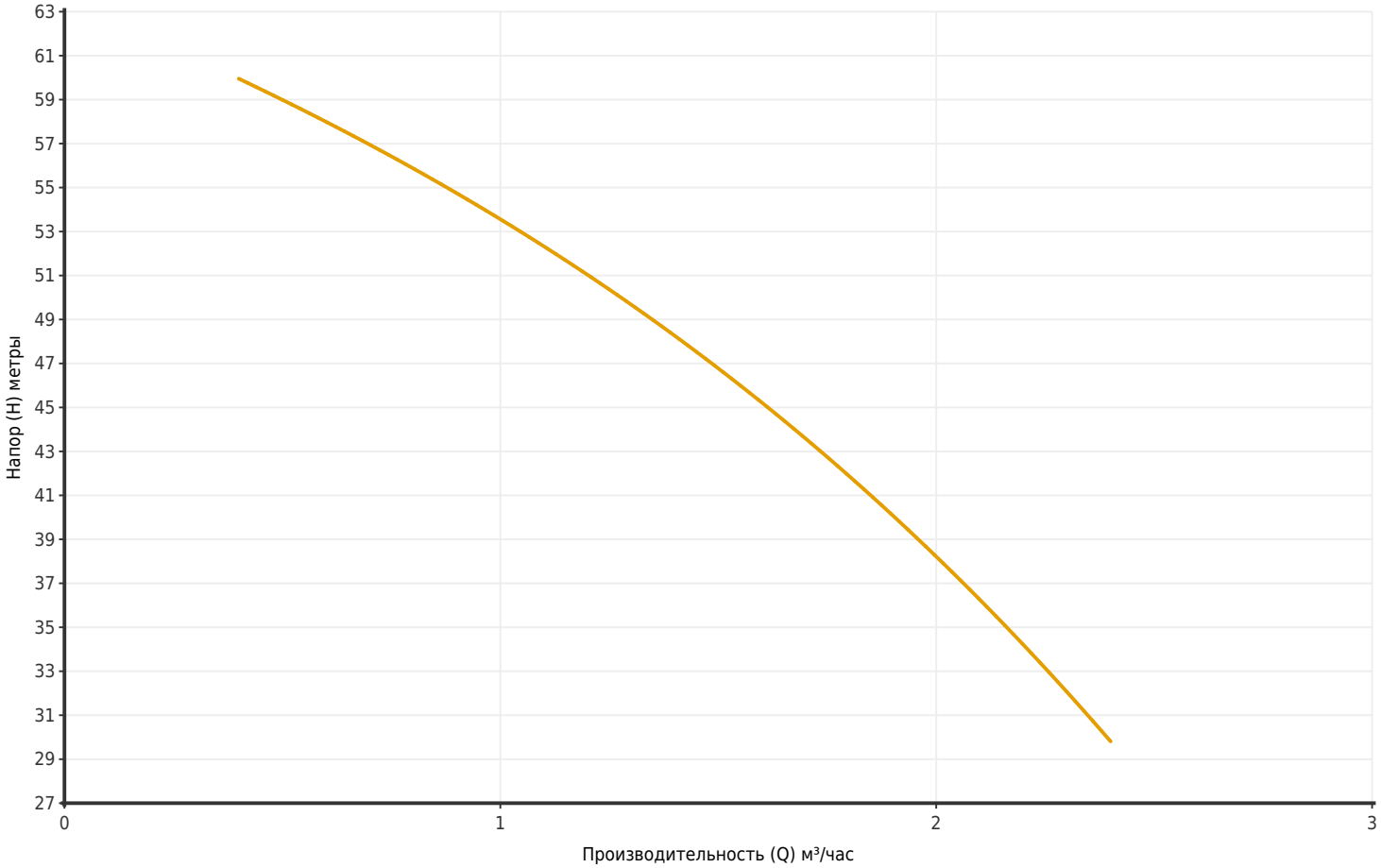

Артикул	Модель	Мощность P2 (кВт)	Q (м³/час)	0.4	0.6	0.8	1	1.2	1.4	1.6	1.8	2	2.2	2.4
12113012	K233 1-07/04E/005T2	0.55	H (метры)	60	58	56	53	51	49	45	42	38	34	30

Размеры

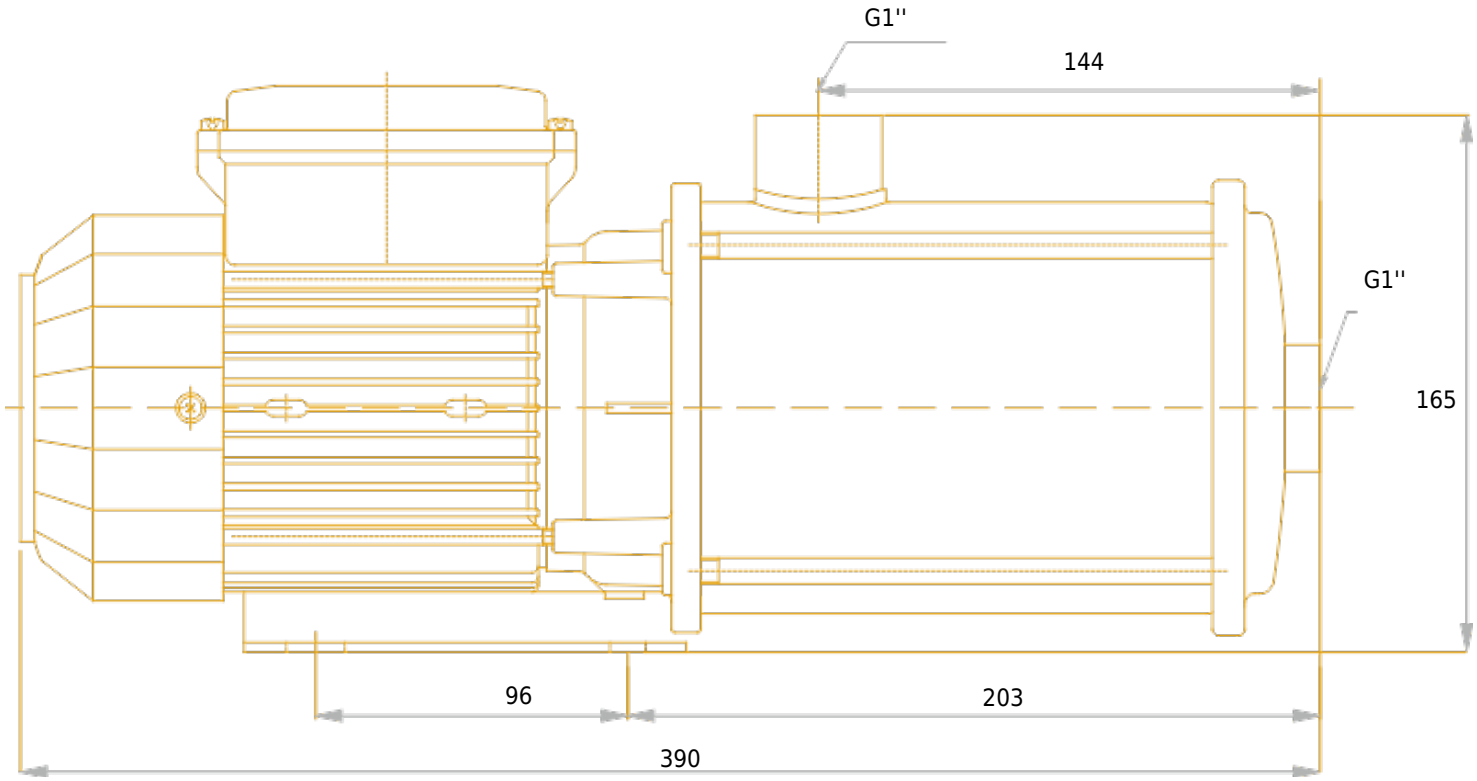

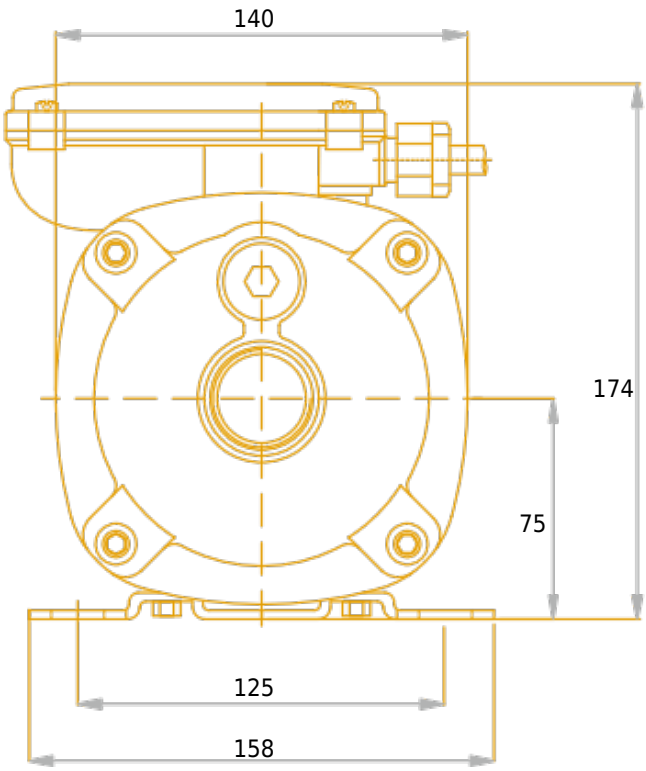

Чертёж и основные компоненты

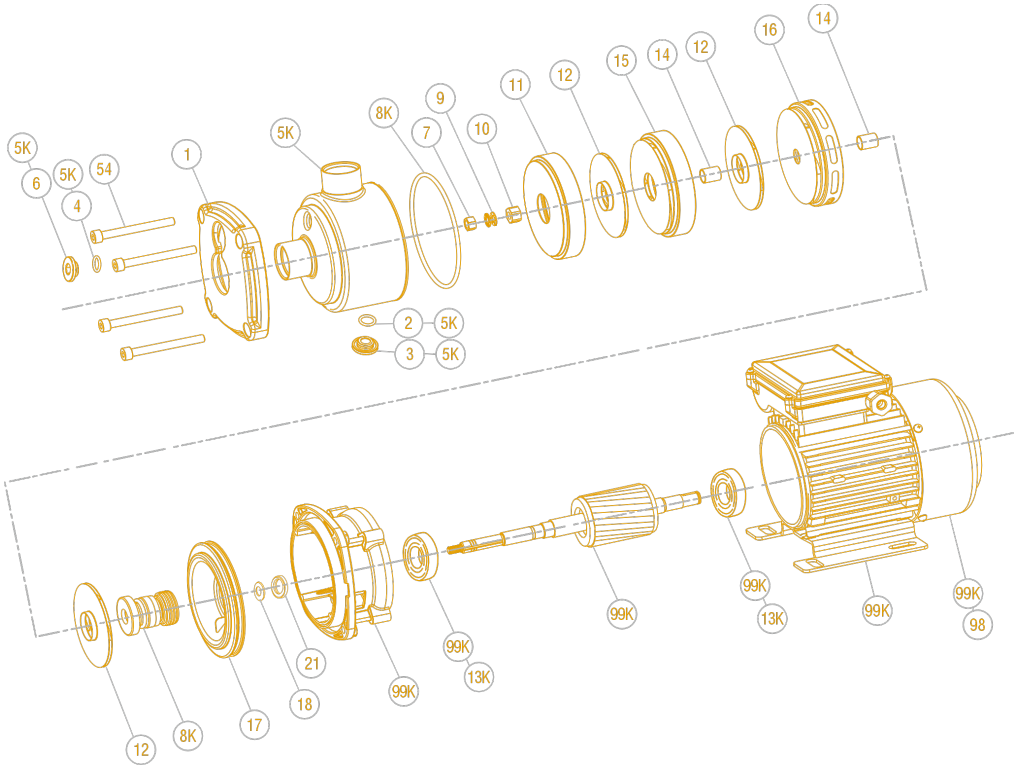

1	Защитный колпачок	12	Рабочее колесо
2	Пробка	13K	Подшипник передний
3	Болт шестигранный	13K	Подшипник задний
4	Уплотнительное кольцо	14	Втулка
5	Корпус	15	Корпус средней ступени
6	Фиксатор	16	Корпус последней ступени
7	Гайка шестигранная	17	Диск торцевого уплотнения
8K	Уплотнительное кольцо	18	Уплотнительное кольцо вала
8K	Торцевое уплотнение	21	Стопорное кольцо
9	Пружинная шайба	29	Фонарь
10	Гайка блокировочная	44	Вал
11	Корпус первой ступени	89	Двигатель