Расшифровка обозначений

K233 12 - 04 / 04 E / 022 M 2

I II

① ② ③ ④ ⑤ ⑥ ⑦

① Название серии

K233 Многоступенчатые горизонтальные насосы

② Типоразмер

I Номинальный расход

II Количество рабочих колёс

③ Проточная часть

04 Нержавеющая сталь AISI 304

④ Материалы уплотнений

E Graphite/SiC/EPDM & EPDM

⑤ Мощность двигателя

022 2.2 кВт

⑥ Электрическое напряжение

M Монофазное

⑦ Число полюсов

2 Двухполюсный (~2900 об/мин)

Общие характеристики

Артикул	12113056
Производительность (Q)	7 ÷ 16 м³/ч
Напор (H)	47 ÷ 27.5 м
Количество рабочих колес	4
Тип соединения	Резьбовое
Диаметр напорного патрубка	G1½''
Диаметр всасывающего патрубка	G1½''
Вес	23 кг

Электродвигатель

Напряжение	(±10%) 1*220В/50Гц
Общая мощность (P1)	2.8 кВт
Мощность на валу (P2)	2.2 кВт
Сила тока (I)	14 A
Количество оборотов (n)	~2900 об/мин
Степень защиты	IP55
Класс изоляции	F

Материалы

Корпус насоса	Нержавеющая сталь AISI 304
Рабочее колесо	Нержавеющая сталь AISI 304
Вал насоса	Нержавеющая сталь AISI 304
Торцевое уплотнение	Graphite/SiC/EPDM
Уплотнительное кольцо	EPDM

Другое

Температура перекачиваемой жидкости (t)	от -25 до +105 °C
Тип упаковки	Картонный короб
Габариты упаковки	48×22×28 см
Максимальное рабочее давление	10 бар
Максимальная глубина всасывания	7 метров
Температура окружающей среды	не более +50 °C

Рабочие характеристики

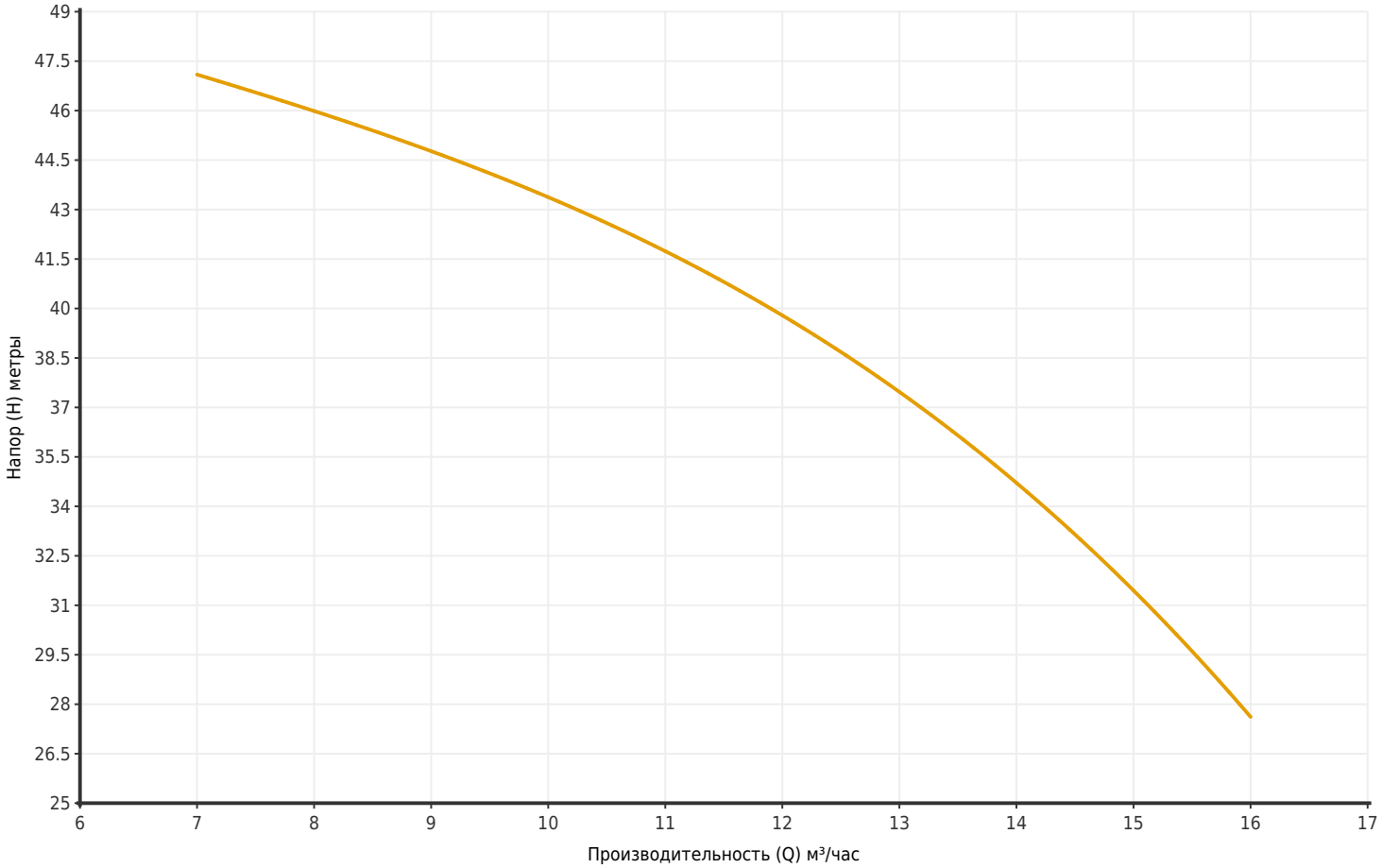

Артикул	Модель	Мощность P2 (кВт)	Q (м³/час)	7	8	9	10	11	12	13	14	15	16
12113056	K233 12-04/04E/022M2	2.2	H (метры)	47	46	45	43.5	41.5	39.5	37.5	35	31.5	27.5

Размеры

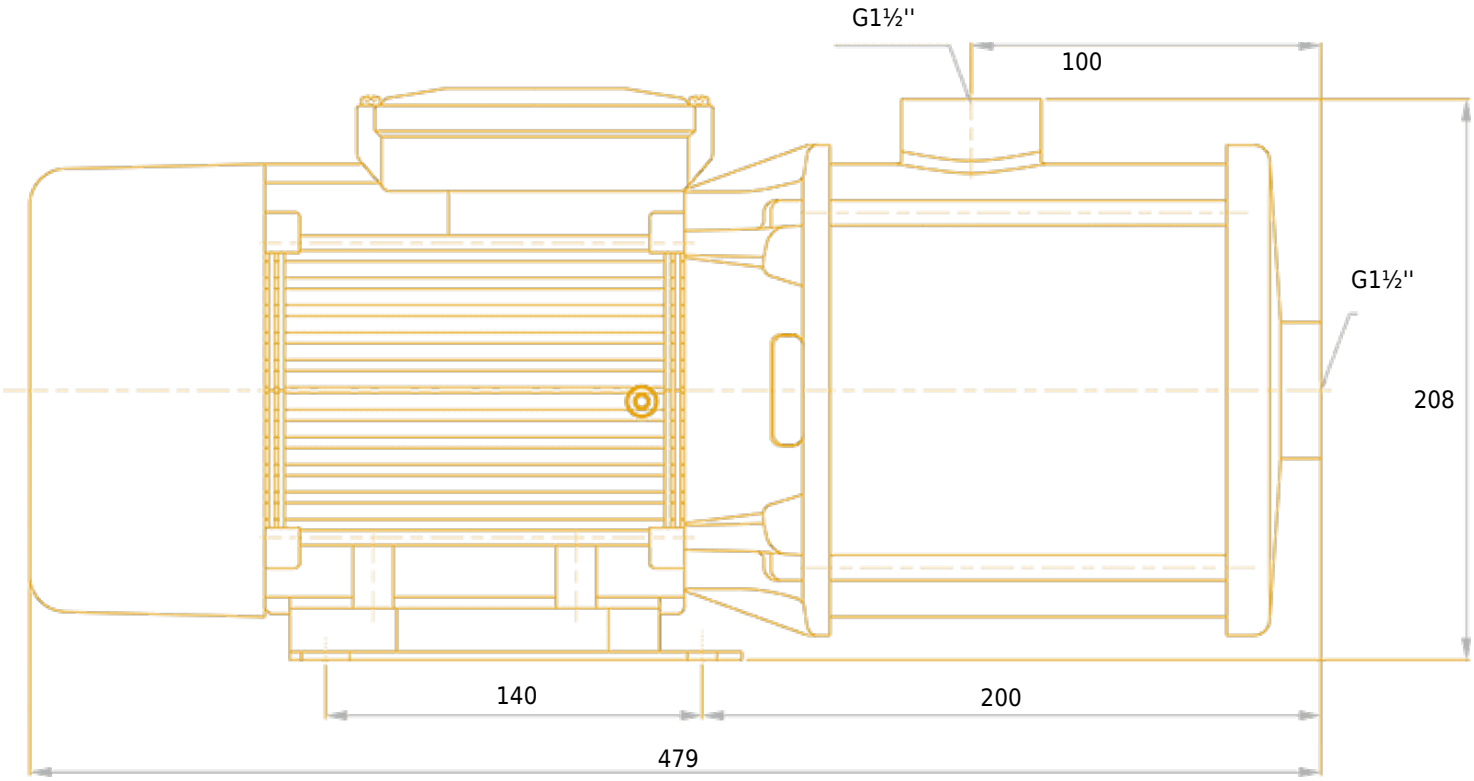

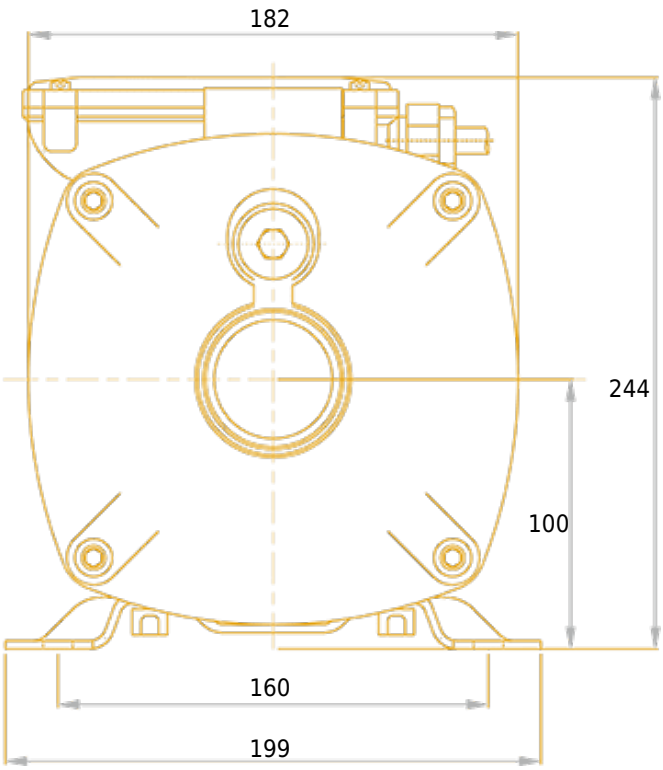

Чертёж и основные компоненты

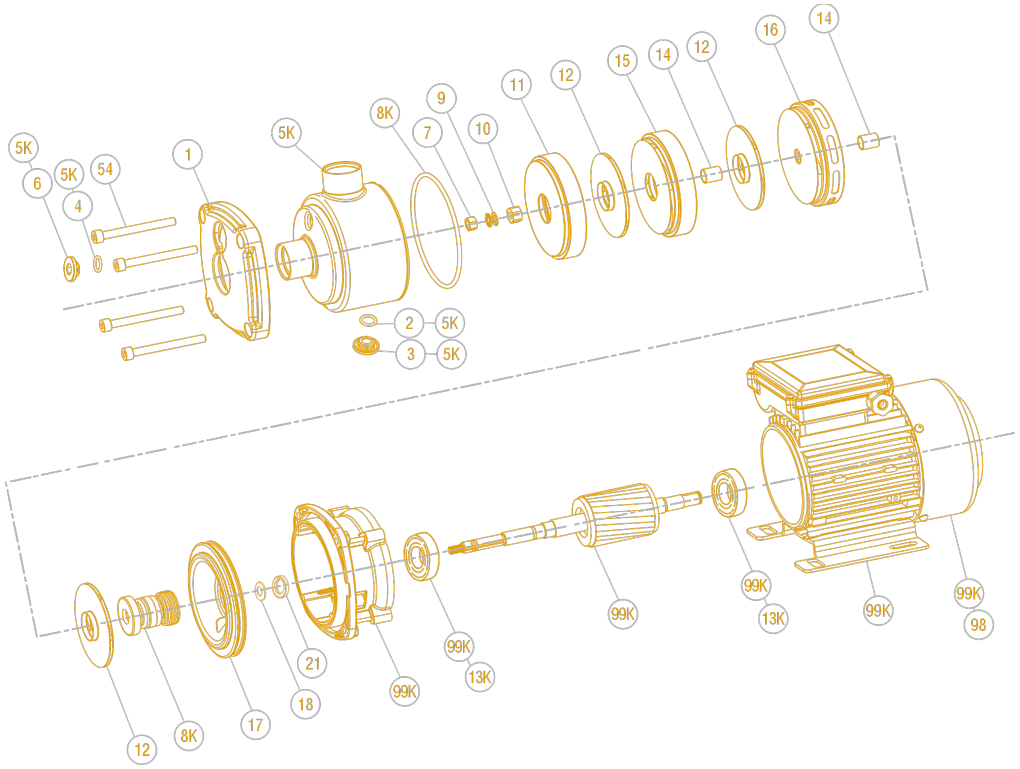

1	Защитный колпачок	12	Рабочее колесо
2	Пробка	13K	Подшипник передний
3	Болт шестигранный	13K	Подшипник задний
4	Уплотнительное кольцо	14	Втулка
5	Корпус	15	Корпус средней ступени
6	Фиксатор	16	Корпус последней ступени
7	Гайка шестигранная	17	Диск торцевого уплотнения
8K	Уплотнительное кольцо	18	Уплотнительное кольцо вала
8K	Торцевое уплотнение	21	Стопорное кольцо
9	Пружинная шайба	29	Фонарь
10	Гайка блокировочная	44	Вал
11	Корпус первой ступени	89	Двигатель