Расшифровка обозначений

K233 3 - 02 / 16 A / 002 T 2

I II

① ② ③ ④ ⑤ ⑥ ⑦

① Название серии
K233 Многоступенчатые горизонтальные насосы

② Типоразмер
I Номинальный расход

II Количество рабочих колёс

③ Проточная часть
16 Нержавеющая сталь AISI 316

④ Материалы уплотнений
A Graphite/Ceramic/FPM & FPM

⑤ Мощность двигателя
002 0.2 кВт

⑥ Электрическое напряжение
T Трехфазное

⑦ Число полюсов
2 Двухполюсный (~2900 об/мин)

Общие характеристики

Артикул	12201014
Производительность (Q)	0.8 ÷ 4 м³/ч
Напор (H)	19.5 ÷ 12 м
Количество рабочих колес	2
Тип соединения	Резьбовое
Диаметр напорного патрубка	G1''
Диаметр всасывающего патрубка	G1''
Вес	9 кг

Электродвигатель

Напряжение	(±10%) 3*220/380В/50Гц
Общая мощность (P1)	0.36 кВт
Мощность на валу (P2)	0.25 кВт
Сила тока (I)	1.2/0.7 A
Количество оборотов (n)	~2900 об/мин
Степень защиты	IP55
Класс эффективности	IE3
Класс изоляции	F

Материалы

Корпус насоса	Нержавеющая сталь AISI 316
Рабочее колесо	Нержавеющая сталь AISI 316
Вал насоса	Нержавеющая сталь AISI 316
Торцевое уплотнение	Graphite/Ceramic/FPM
Уплотнительное кольцо	FPM

Другое

Температура перекачиваемой жидкости (t)	от -10 до +105 °C
Тип упаковки	Картонный короб
Габариты упаковки	36×20×27 см
Максимальное рабочее давление	10 бар
Максимальная глубина всасывания	7 метров
Температура окружающей среды	не более +50 °C

Рабочие характеристики

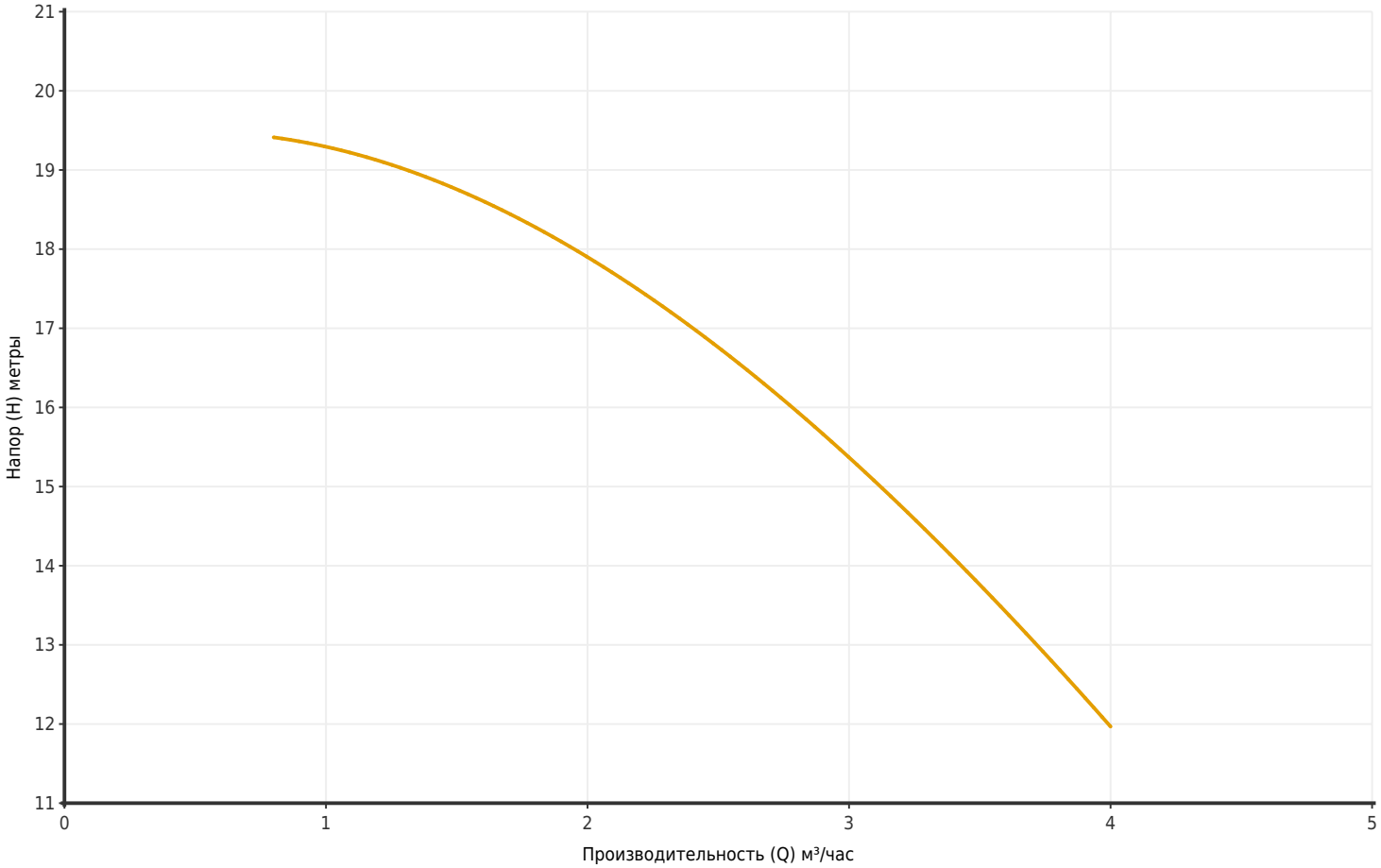

Артикул	Модель	Мощность P2 (кВт)	Q (м³/час)	0.8	1.2	1.6	2	2.4	2.8	3	3.2	3.6	4
12201014	K233 3-02/16A/002T2	0.25	H (метры)	19.5	19	18.5	18	17	16.5	15	14.5	13.5	12

Размеры

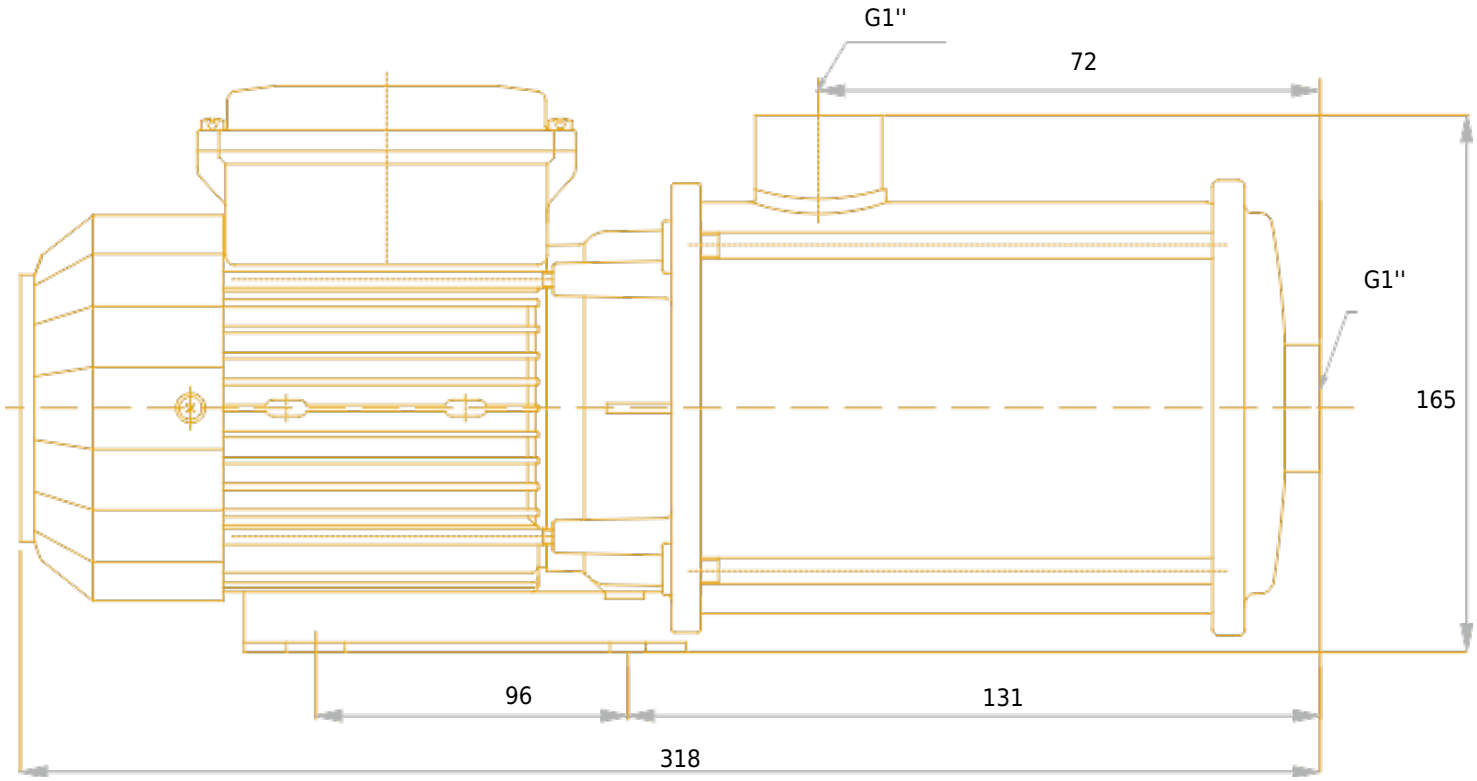

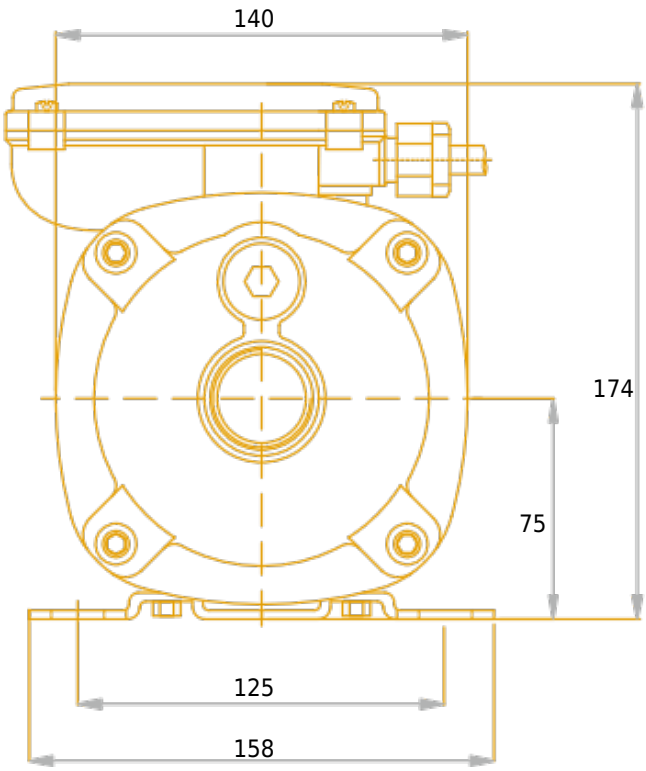

Чертёж и основные компоненты

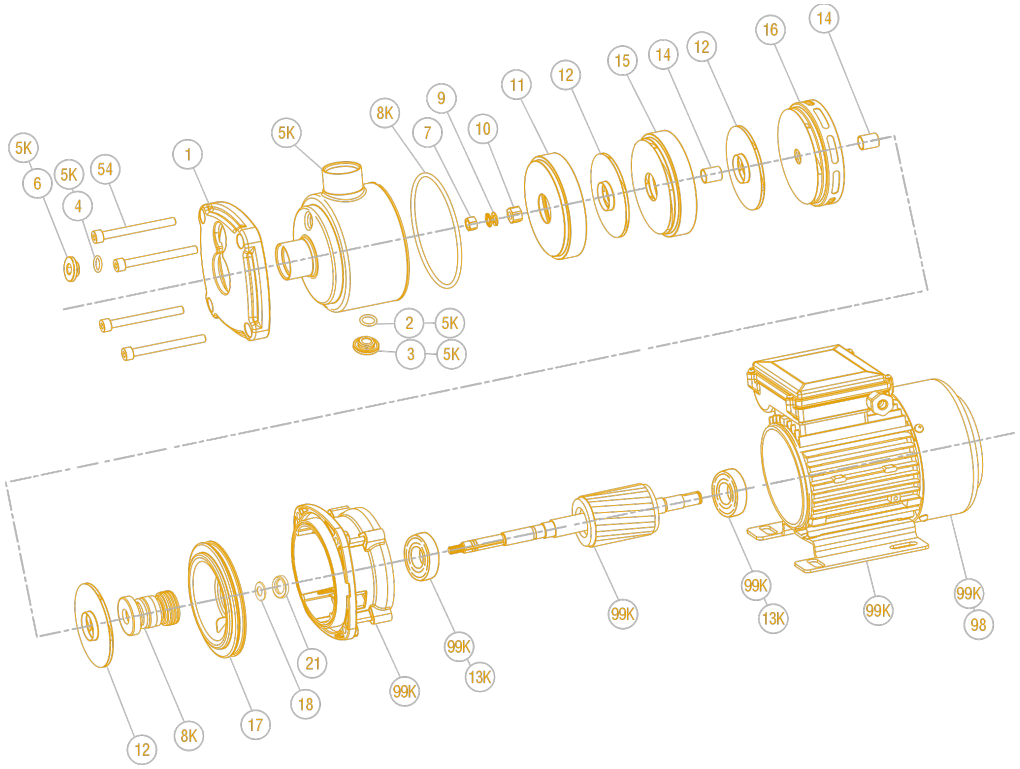

1	Защитный колпачок	12	Рабочее колесо
2	Пробка	13K	Подшипник передний
3	Болт шестигранный	13K	Подшипник задний
4	Уплотнительное кольцо	14	Втулка
5	Корпус	15	Корпус средней ступени
6	Фиксатор	16	Корпус последней ступени
7	Гайка шестигранная	17	Диск торцевого уплотнения
8K	Уплотнительное кольцо	18	Уплотнительное кольцо вала
8K	Торцевое уплотнение	21	Стопорное кольцо
9	Пружинная шайба	29	Фонарь
10	Гайка блокировочная	44	Вал
11	Корпус первой ступени	89	Двигатель