Расшифровка обозначений

K233 3 - 07 / 16 E / 010 T 2

I II

① ② ③ ④ ⑤ ⑥ ⑦

① Название серии
K233 Многоступенчатые горизонтальные насосы

② Типоразмер
I Номинальный расход

II Количество рабочих колёс

③ Проточная часть
16 Нержавеющая сталь AISI 316

④ Материалы уплотнений
E Graphite/Ceramic/EPDM & EPDM

⑤ Мощность двигателя
010 1 кВт

⑥ Электрическое напряжение
T Трехфазное

⑦ Число полюсов
2 Двухполюсный (~2900 об/мин)

Общие характеристики

Артикул	12213024
Производительность (Q)	0.8 ÷ 4 м³/ч
Напор (H)	63 ÷ 35 м
Количество рабочих колес	7
Тип соединения	Резьбовое
Диаметр напорного патрубка	G1''
Диаметр всасывающего патрубка	G1''
Вес	14 кг

Электродвигатель

Напряжение	(±10%) 3*220/380В/50Гц
Общая мощность (P1)	1.22 кВт
Мощность на валу (P2)	1 кВт
Сила тока (I)	3.9/2.3 A
Количество оборотов (n)	~2900 об/мин
Степень защиты	IP55
Класс эффективности	IE3
Класс изоляции	F

Материалы

Корпус насоса	Нержавеющая сталь AISI 316
Рабочее колесо	Нержавеющая сталь AISI 316
Вал насоса	Нержавеющая сталь AISI 316
Торцевое уплотнение	Graphite/Ceramic/EPDM
Уплотнительное кольцо	EPDM

Другое

Температура перекачиваемой жидкости (t)	от -10 до +105 °C
Тип упаковки	Картонный короб
Габариты упаковки	45×20×27 см
Максимальное рабочее давление	10 бар
Максимальная глубина всасывания	7 метров
Температура окружающей среды	не более +50 °C

Рабочие характеристики

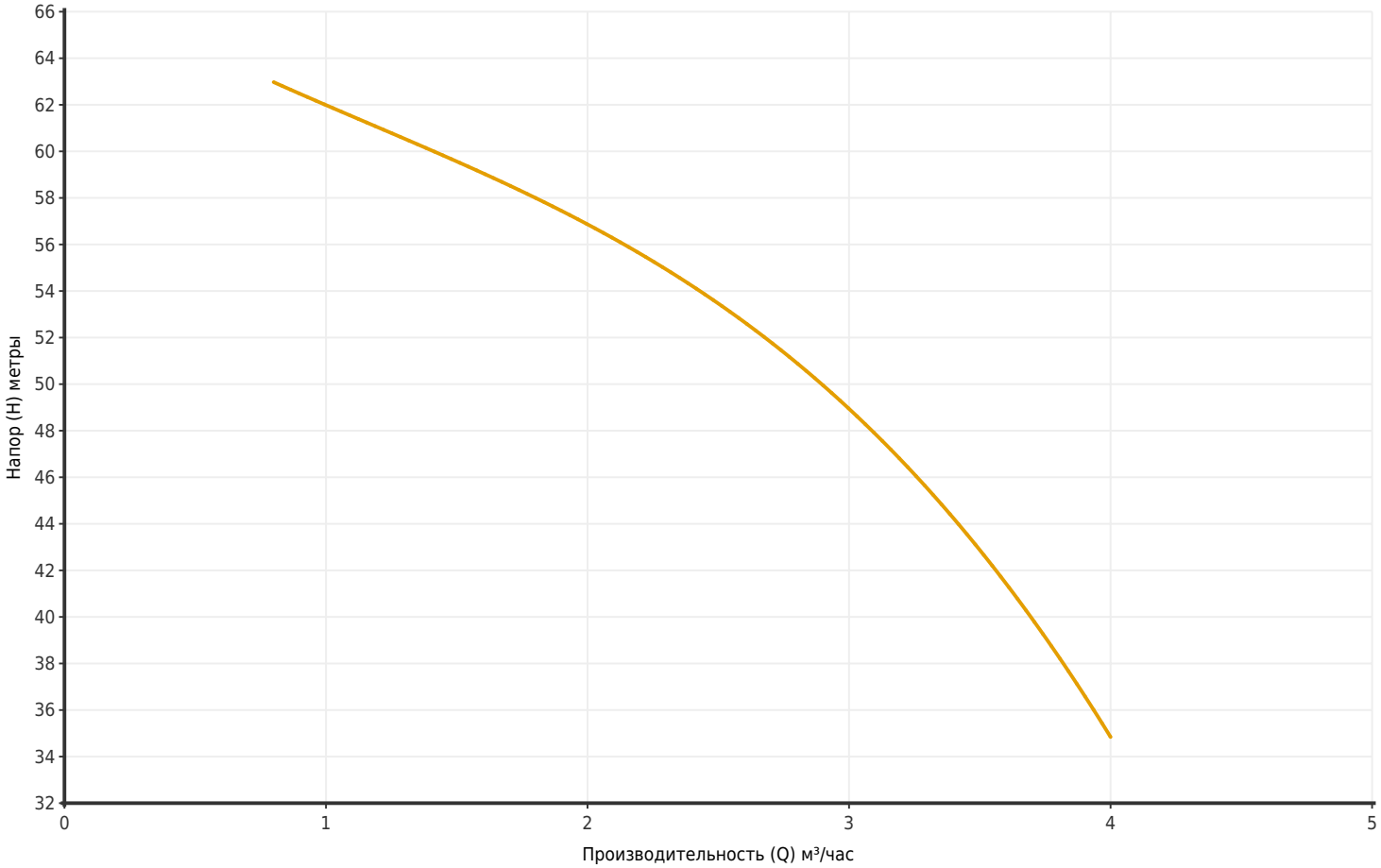

Артикул	Модель	Мощность P2 (кВт)	Q (м³/час)	0.8	1.2	1.6	2	2.4	2.8	3	3.2	3.6	4
12213024	K233 3-07/16E/010T2	1	H (метры)	63	61	59	57	54	51	49	47	41	35

Размеры

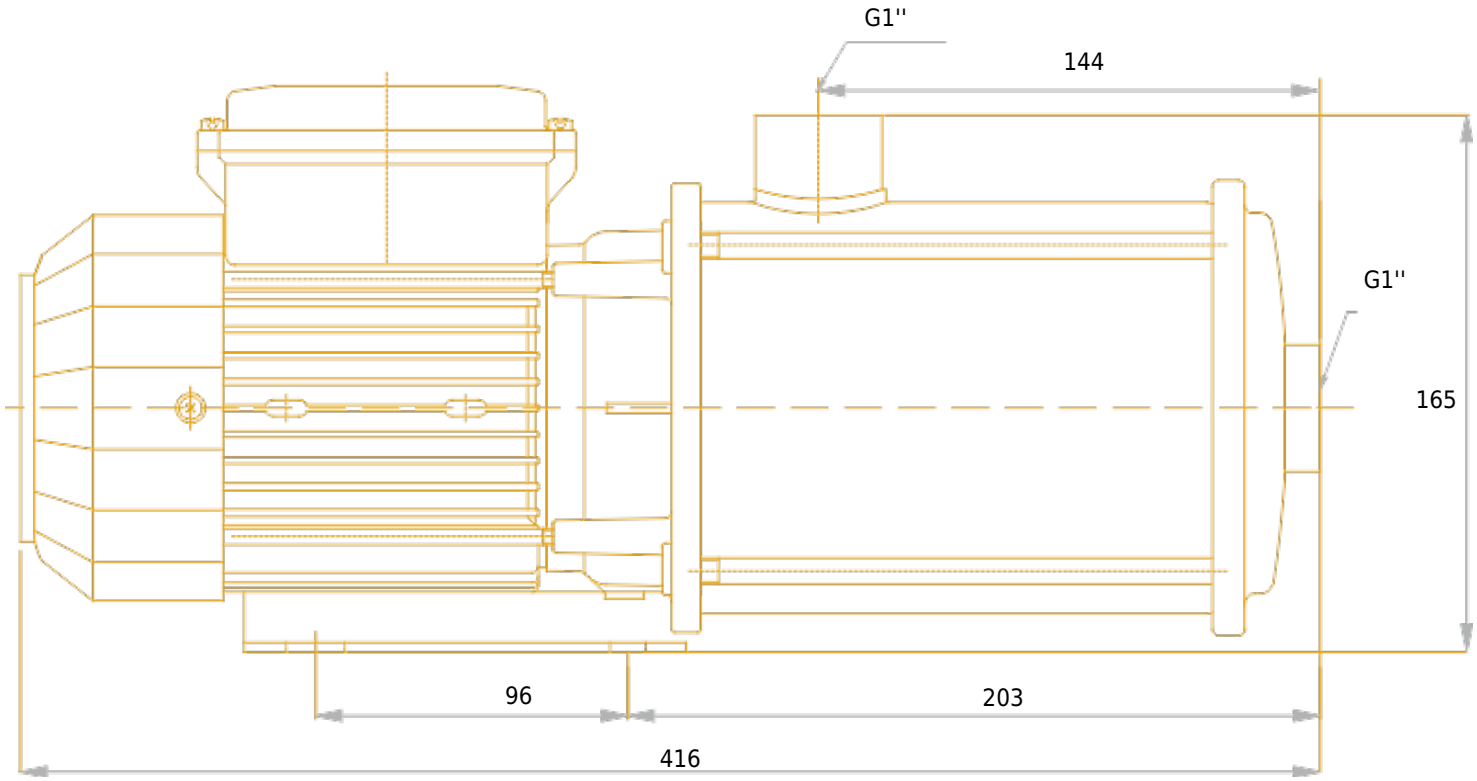

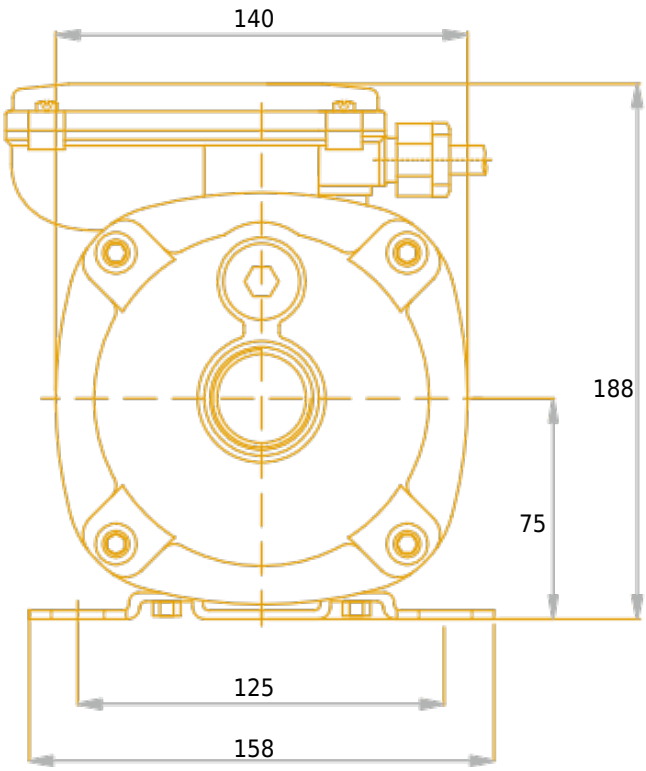

Чертёж и основные компоненты

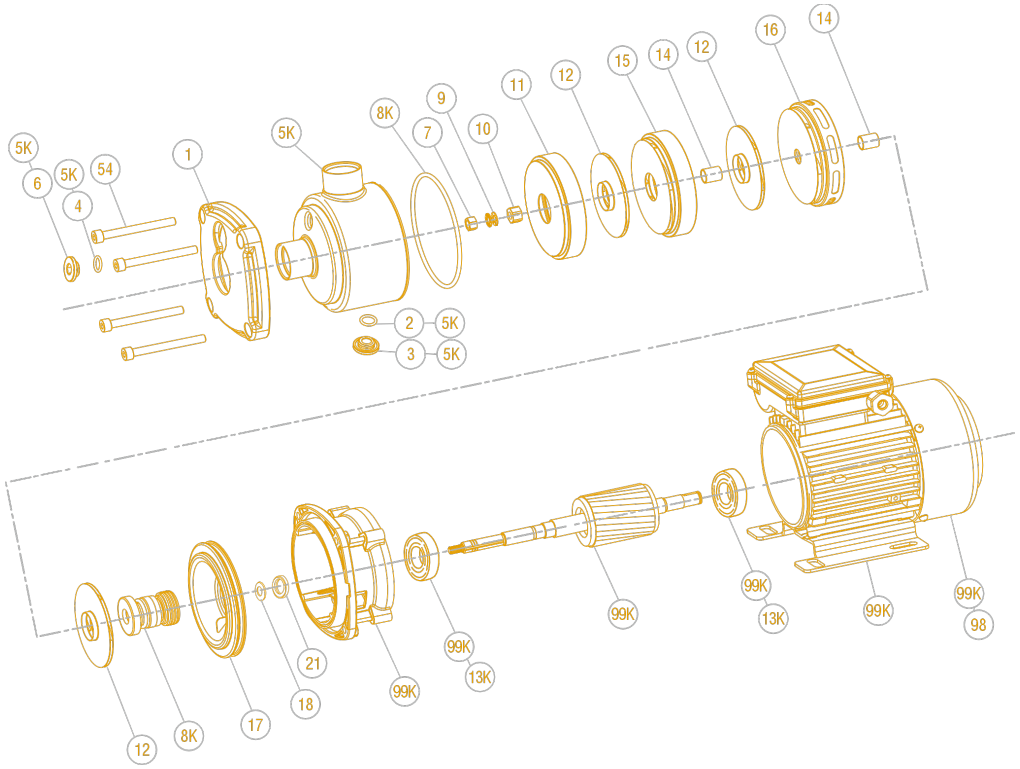

1	Защитный колпачок	12	Рабочее колесо
2	Пробка	13K	Подшипник передний
3	Болт шестигранный	13K	Подшипник задний
4	Уплотнительное кольцо	14	Втулка
5	Корпус	15	Корпус средней ступени
6	Фиксатор	16	Корпус последней ступени
7	Гайка шестигранная	17	Диск торцевого уплотнения
8K	Уплотнительное кольцо	18	Уплотнительное кольцо вала
8K	Торцевое уплотнение	21	Стопорное кольцо
9	Пружинная шайба	29	Фонарь
10	Гайка блокировочная	44	Вал
11	Корпус первой ступени	89	Двигатель