Расшифровка обозначений

K233 8 - 03 / 04 A / 011 T 2

I II

① ② ③ ④ ⑤ ⑥ ⑦

① **Название серии**

K233 Многоступенчатые горизонтальные насосы

② **Типоразмер**

I Номинальный расход

II Количество рабочих колёс

③ **Проточная часть**

04 Нержавеющая сталь AISI 304

④ **Материалы уплотнений**

A Graphite/SiC/FPM & FPM

⑤ **Мощность двигателя**

011 1.1 кВт

⑥ **Электрическое напряжение**

T Трехфазное

⑦ **Число полюсов**

2 Двухполюсный (~2900 об/мин)

Общие характеристики

Артикул	12101040
Производительность (Q)	4 ÷ 16 м³/ч
Напор (H)	31 ÷ 11 м
Количество рабочих колес	3
Тип соединения	Резьбовое
Диаметр напорного патрубка	G1½''
Диаметр всасывающего патрубка	G1½''
Вес	15 кг

Электродвигатель

Напряжение	(±10%) 3*220/380В/50Гц
Общая мощность (P1)	1.33 кВт
Мощность на валу (P2)	1.1 кВт
Сила тока (I)	4.2/2.4 A
Количество оборотов (n)	~2900 об/мин
Степень защиты	IP55
Класс эффективности	IE3
Класс изоляции	F

Материалы

Корпус насоса	Нержавеющая сталь AISI 304
Рабочее колесо	Нержавеющая сталь AISI 304
Вал насоса	Нержавеющая сталь AISI 304
Диск торцевого уплотнения	Нержавеющая сталь AISI 304
Торцевое уплотнение	Graphite/SiC/FPM
Уплотнительное кольцо	FPM

Другое

Температура перекачиваемой жидкости (t)	от -15 до 105 °C
Тип упаковки	Картонный короб
Габариты упаковки	45×22×29 см
Максимальное рабочее давление	10 бар
Максимальная глубина всасывания	7 метров
Температура окружающей среды	не более +50°C

Рабочие характеристики

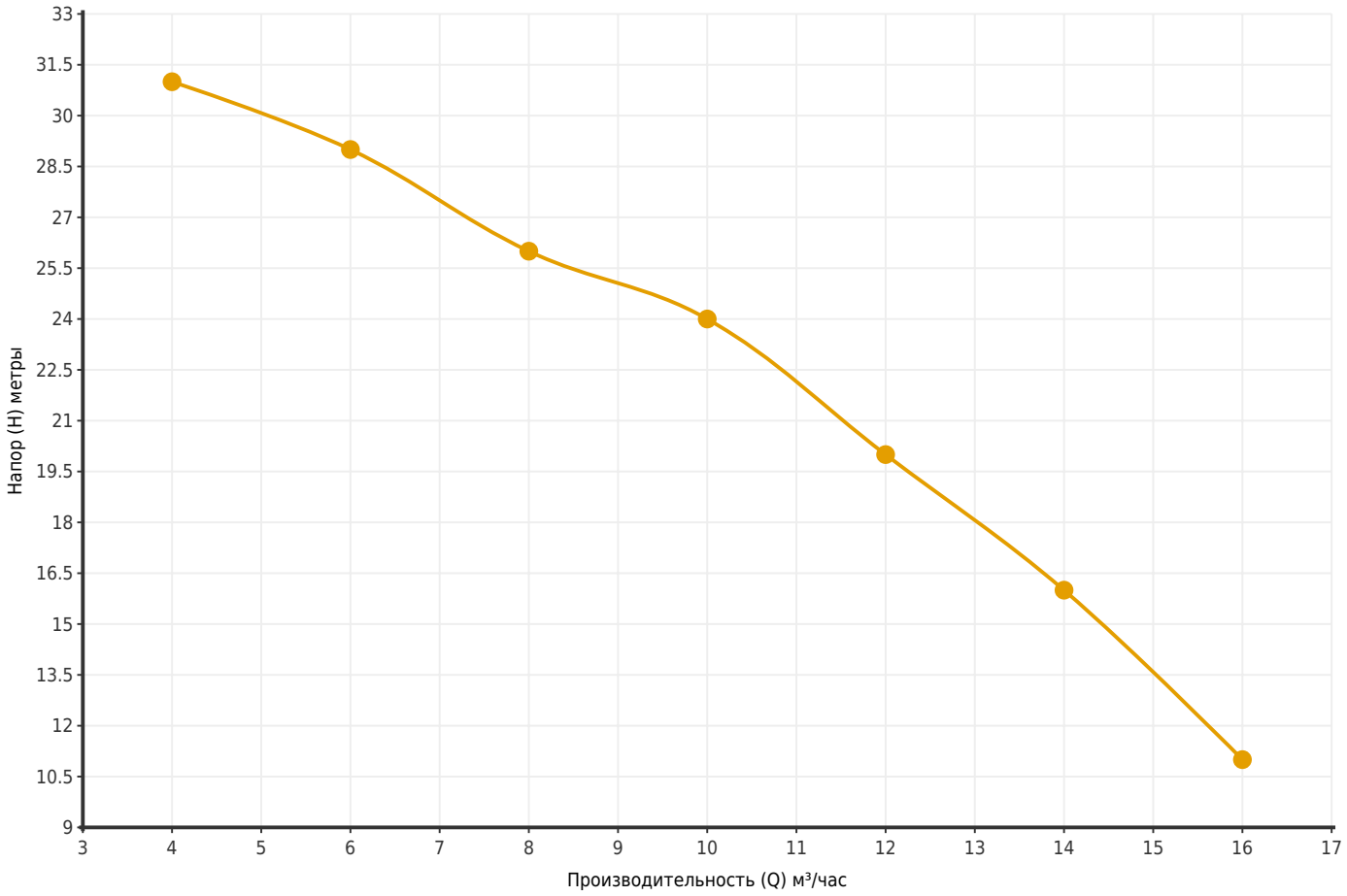

Артикул	Модель	Мощность P2 (кВт)	Q (м³/час)	4	6	8	10	12	14	16
12101040	K233 8-03/04A/011T2	1.1	H (метры)	31	29	26	24	20	16	11

Размеры

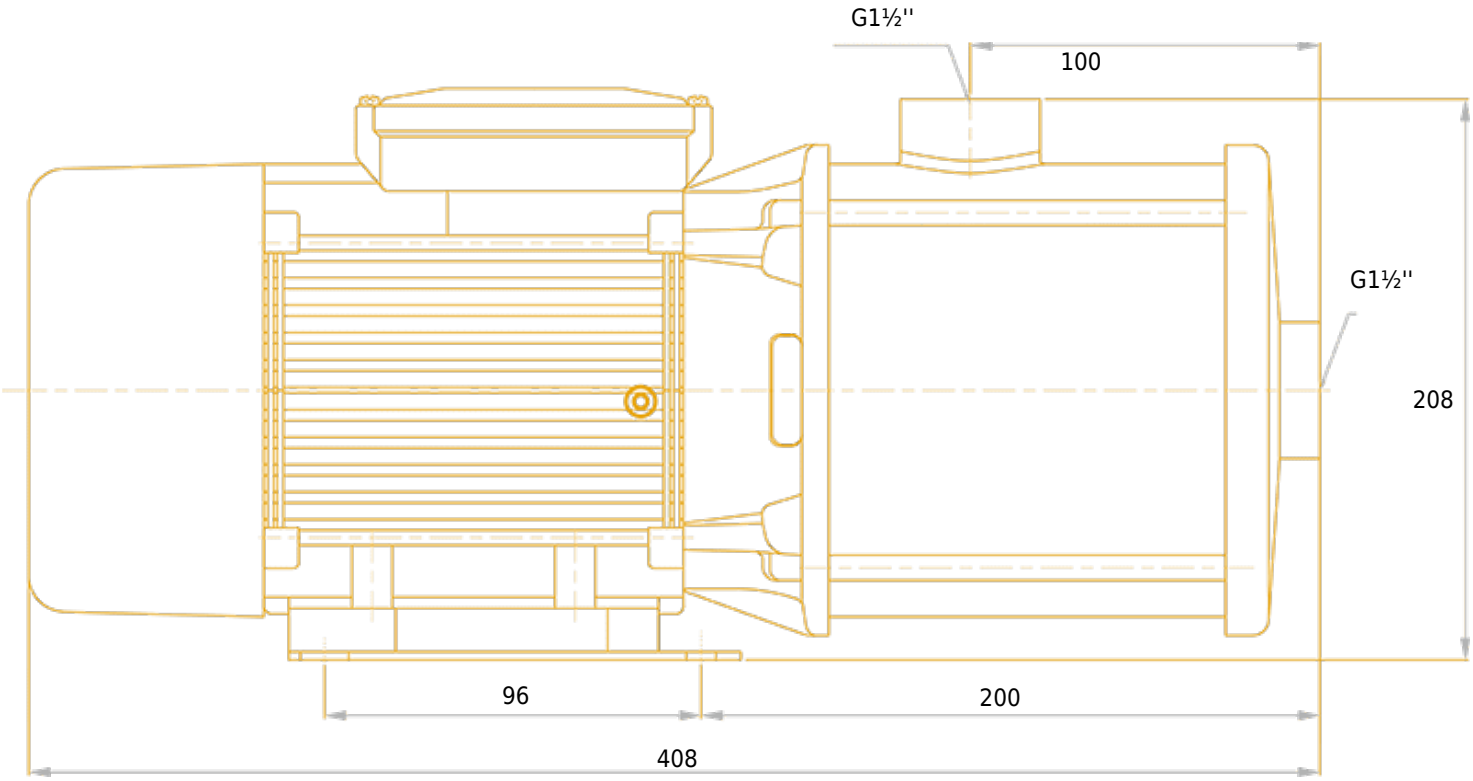

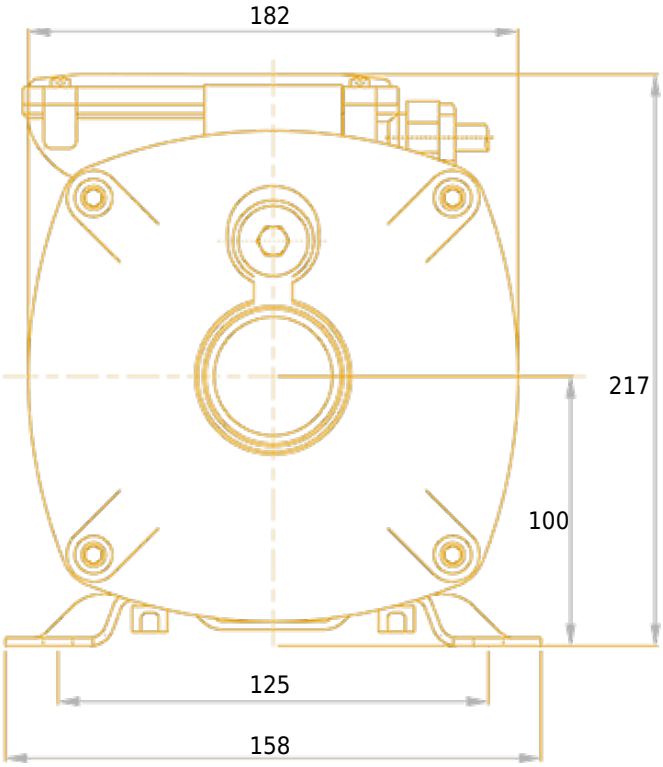

Чертёж и основные компоненты

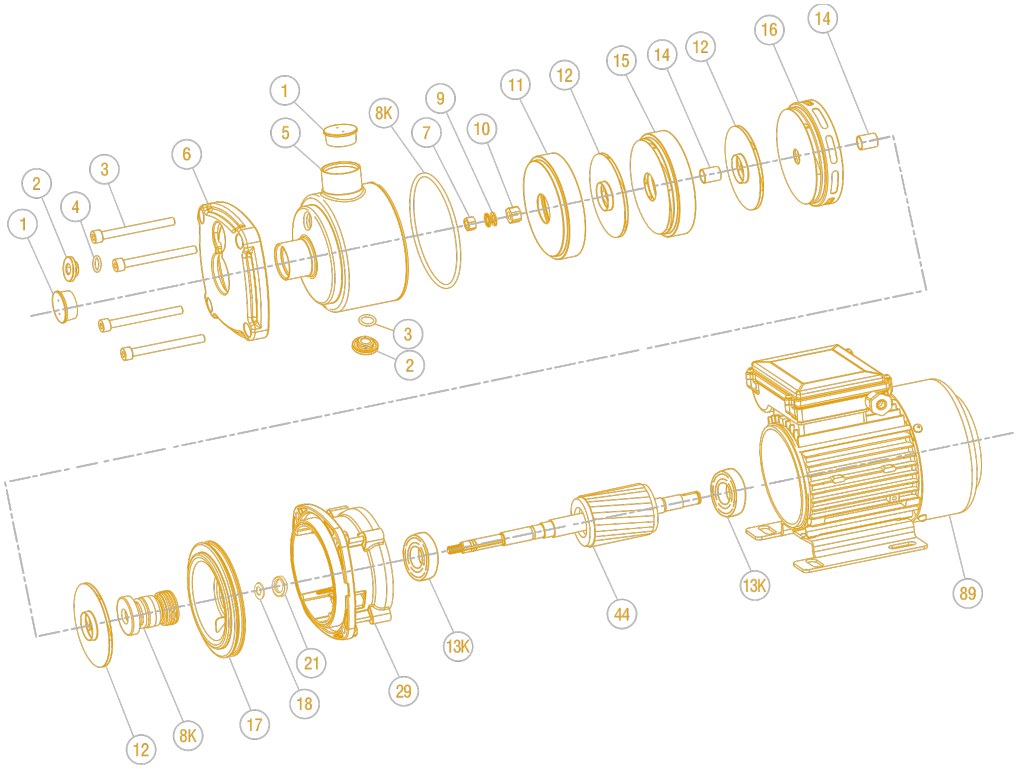

1	Защитный колпачок	12	Рабочее колесо
2	Пробка	13K	Подшипник передний
3	Болт шестигранный	13K	Подшипник задний
4	Уплотнительное кольцо	14	Втулка
5	Корпус	15	Корпус средней ступени
6	Фиксатор	16	Корпус последней ступени
7	Гайка шестигранная	17	Диск торцевого уплотнения
8K	Уплотнительное кольцо	18	Уплотнительное кольцо вала
8K	Торцевое уплотнение	21	Стопорное кольцо
9	Пружинная шайба	29	Фонарь
10	Гайка блокировочная	44	Вал
11	Корпус первой ступени	89	Двигатель