## Расшифровка обозначений

K377 1 - 19 - 25 / 04 H / 011 T 2

I II III

① ② ③ ④ ⑤ ⑥ ⑦

### ① Название серии

**K377** Многоступенчатые вертикальные насосы

### ② Типоразмер

**I** Номинальный расход

**II** Количество рабочих колёс

**III** Диаметр фланцев

### ③ Проточная часть

**04** Литая нержавеющая сталь AISI 304

### ④ Материалы уплотнений

**H** SiC/SiC/FPM & FPM

### ⑤ Мощность двигателя

**011** 1.1 кВт

### ⑥ Электрическое напряжение

**T** Трехфазное

### ⑦ Число полюсов

**2** Двухполюсный (~2900 об/мин)

## Общие характеристики

| | |
|---|---|
| Артикул | 13112015 |
| Производительность (Q) | 0.4 ÷ 2.2 м³/ч |
| Напор (H) | 110.5 ÷ 66 м |
| Количество рабочих колес | 19 |
| Тип соединения | Фланцевое |
| Диаметр напорного патрубка | DN25 |
| Диаметр всасывающего патрубка | DN25 |
| Вес | 28 кг |

## Электродвигатель

| | |
|---|---|
| Напряжение | (±10%) 3*220/380В/50Гц |
| Общая мощность (P1) | 1.33 кВт |
| Мощность на валу (P2) | 1.1 кВт |
| Сила тока (I) | 4.2/2.4 A |
| Количество оборотов (n) | ~2900 об/мин |
| Степень защиты | IP55 |
| Класс эффективности | IE3 |
| Класс изоляции | F |

## Материалы

| | |
|---|---|
| Корпус насоса | Нержавеющая сталь AISI 304 |
| Рабочее колесо | Нержавеющая сталь AISI 304 |
| Вал насоса | Нержавеющая сталь AISI 431 |
| Торцевое уплотнение | SiC/SiC/FPM |
| Уплотнительное кольцо | FPM |

## Другое

| | |
|---|---|
| Температура перекачиваемой жидкости (t) | от -10 до +120 °C |
| Тип упаковки | Картонный короб |
| Габариты упаковки | 92×33×30 см |
| Максимальное рабочее давление | 25 бар при 50 °C |
| Максимальная глубина всасывания | 7 метров |
| Температура окружающей среды | не более +50 °C |

## Рабочие характеристики

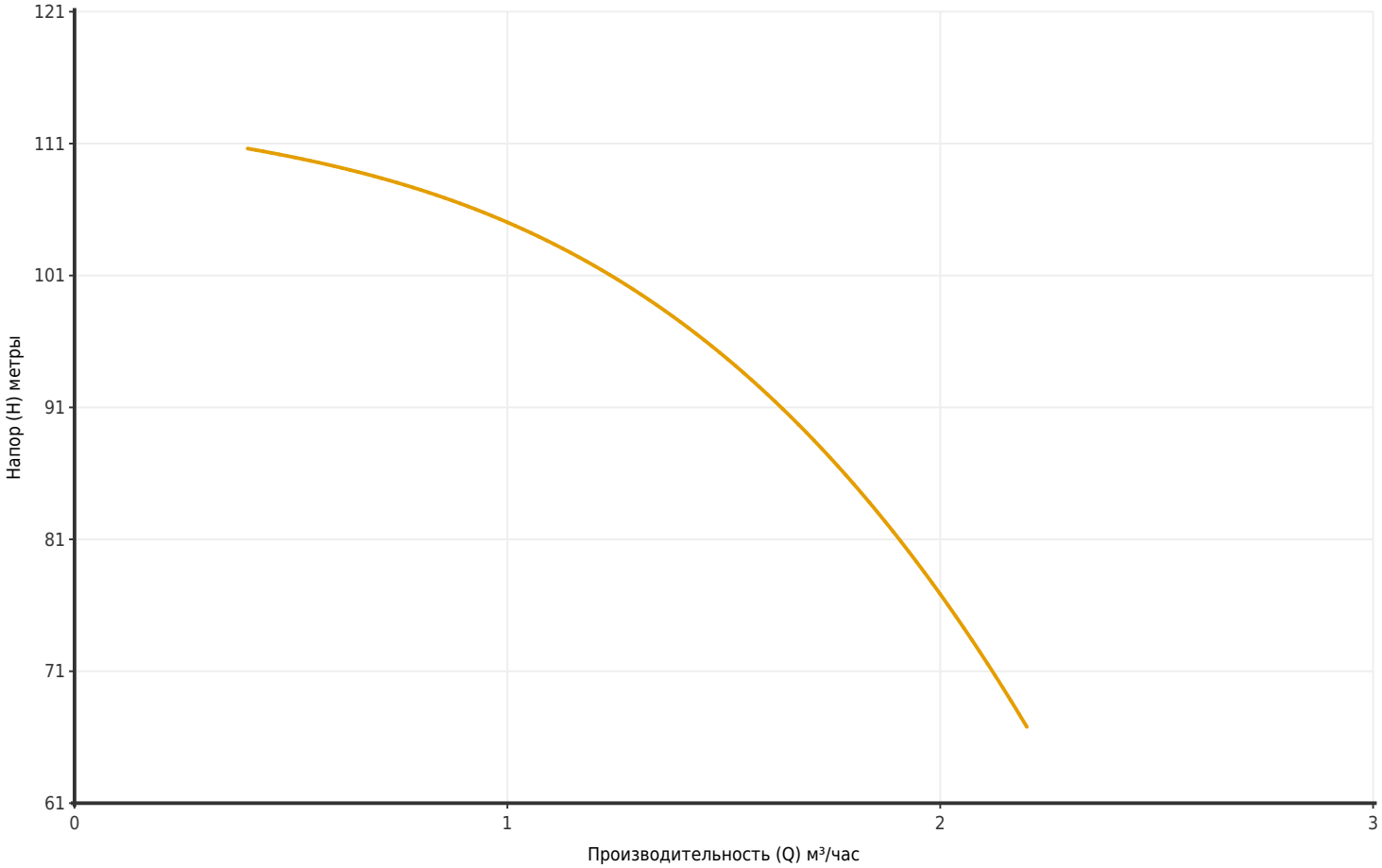


| Артикул | Модель | Мощность P2 (кВт) | Q (м³/час) | 0.4 | 0.6 | 0.8 | 1 | 1.2 | 1.4 | 1.6 | 1.8 | 2 | 2.2 |
|---|---|---|---|---|---|---|---|---|---|---|---|---|---|
| 13112015 | K377 1-19-25/04H/011T2 | 1.1 | H (метры) | 110.5 | 109 | 108 | 106 | 101 | 97 | 91 | 86 | 78 | 66 |

## Размеры

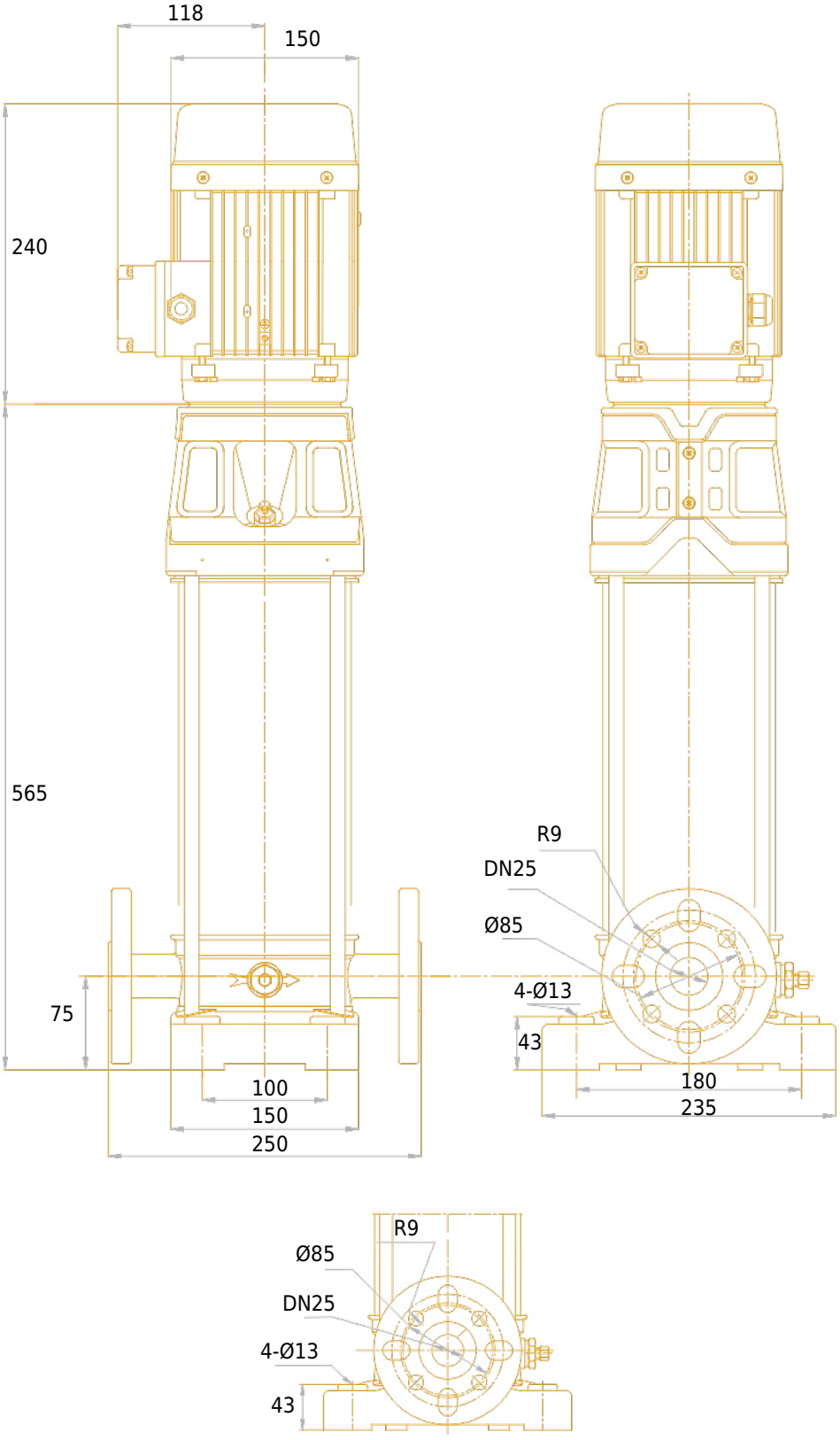
118
150
240
565
75
100
150
250
R9
DN25
Ø85
4-Ø13
43
180
235
R9
Ø85
DN25
4-Ø13
43

# Чертёж и основные компоненты

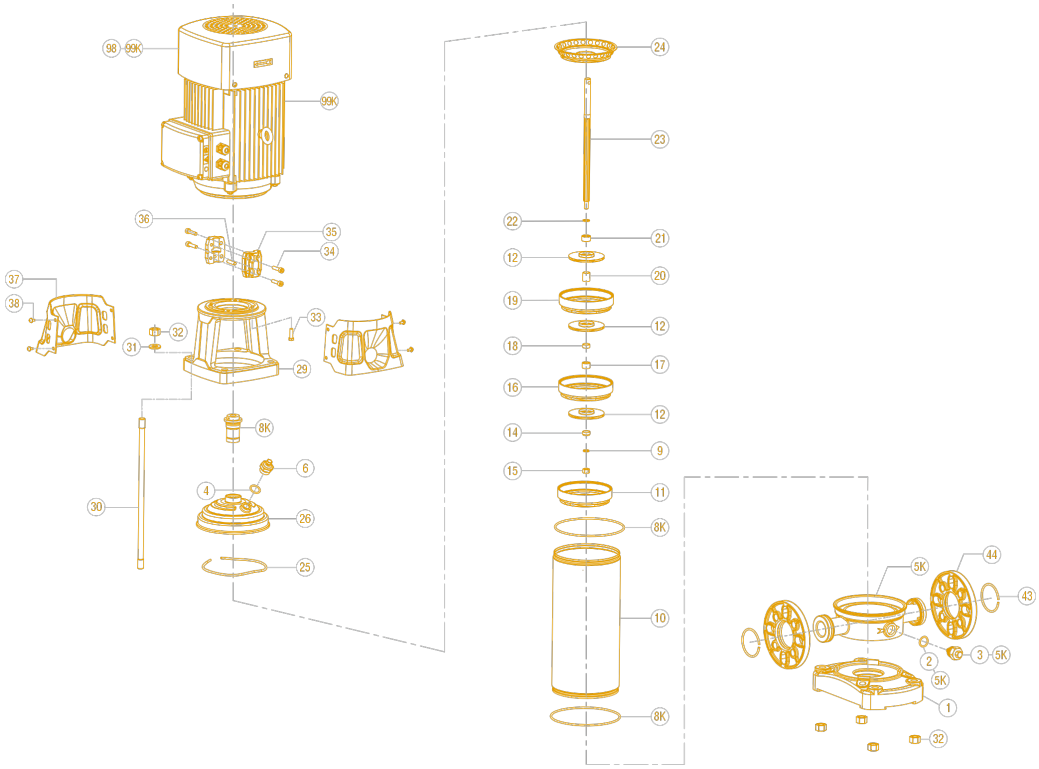

| | | | | | |
|---|---|---|---|---|---|
| 1 | Основание | 14 | Стопорное кольцо | 27 | Дренажный винт |
| 2 | Дренажный винт | 15 | Стопорная шестигранная гайка | 29 | Фонарь |
| 3 | Фланец | 16 | Диффузор с подшипником | 30 | Крепежный болт |
| 4 | Уплотнительное кольцо | 17 | Втулка подшипника | 31 | Плоская шайба |
| 5 | Корпус | 18 | Втулка вала | 32 | Гайка шестигранная |
| 8K | Уплотнительное кольцо | 19 | Диффузор | 33 | Болт шестигранный |
| 8K | Торцевое уплотнение | 20 | Втулка вала рабочего колеса | 34 | Винт шестигранный |
| 9 | Шайба | 21 | Стопорное кольцо | 35 | Муфта |
| 10 | Наружная гильза | 22 | Шайба | 36 | Цилиндрический штифт |
| 11 | Опорный диффузор | 23 | Вал | 37 | Защитный кожух |
| 12 | Рабочее колесо | 24 | Верхний диффузор | 38 | Винт и шайба в сборе |
| 13K | Подшипник передний | 25 | Эластичное кольцо | 43 | Стопорное кольцо |
| 13K | Подшипник задний | 26 | Головная часть насоса | 89 | Двигатель |