Расшифровка обозначений

K377 1 - 30 - 25 / 04 A / 015 M 2

I II III

① ② ③ ④ ⑤ ⑥ ⑦

① Название серии
K377 Многоступенчатые вертикальные насосы

② Типоразмер
I Номинальный расход
II Количество рабочих колёс
III Диаметр фланцев

③ Проточная часть
04 Литая нержавеющая сталь AISI 304

④ Материалы уплотнений
A Graphite/SiC/FPM & FPM

⑤ Мощность двигателя
015 1.5 кВт

⑥ Электрическое напряжение
M Монофазное

⑦ Число полюсов
2 Двухполюсный (~2900 об/мин)

Общие характеристики

Артикул	13111278
Производительность (Q)	0.4 ÷ 2.2 м³/ч
Напор (H)	175 ÷ 108 м
Количество рабочих колес	30
Тип соединения	Фланцевое
Диаметр напорного патрубка	DN25
Диаметр всасывающего патрубка	DN25
Вес	39 кг

Электродвигатель

Напряжение	(±10%) 1*220В/50Гц
Общая мощность (P1)	1.85 кВт
Мощность на валу (P2)	1.5 кВт
Сила тока (I)	9.2 A
Количество оборотов (n)	~2900 об/мин
Степень защиты	IP55
Класс изоляции	F

Материалы

Корпус насоса	Нержавеющая сталь AISI 304
Рабочее колесо	Нержавеющая сталь AISI 304
Вал насоса	Нержавеющая сталь AISI 431
Торцевое уплотнение	Graphite/SiC/FPM
Уплотнительное кольцо	FPM

Другое

Температура перекачиваемой жидкости (t)	от -10 до +105 °C
Тип упаковки	Картонный короб
Габариты упаковки	112×33×30 см
Максимальное рабочее давление	25 бар при 50 °C
Максимальная глубина всасывания	7 метров
Температура окружающей среды	не более +50 °C

Рабочие характеристики

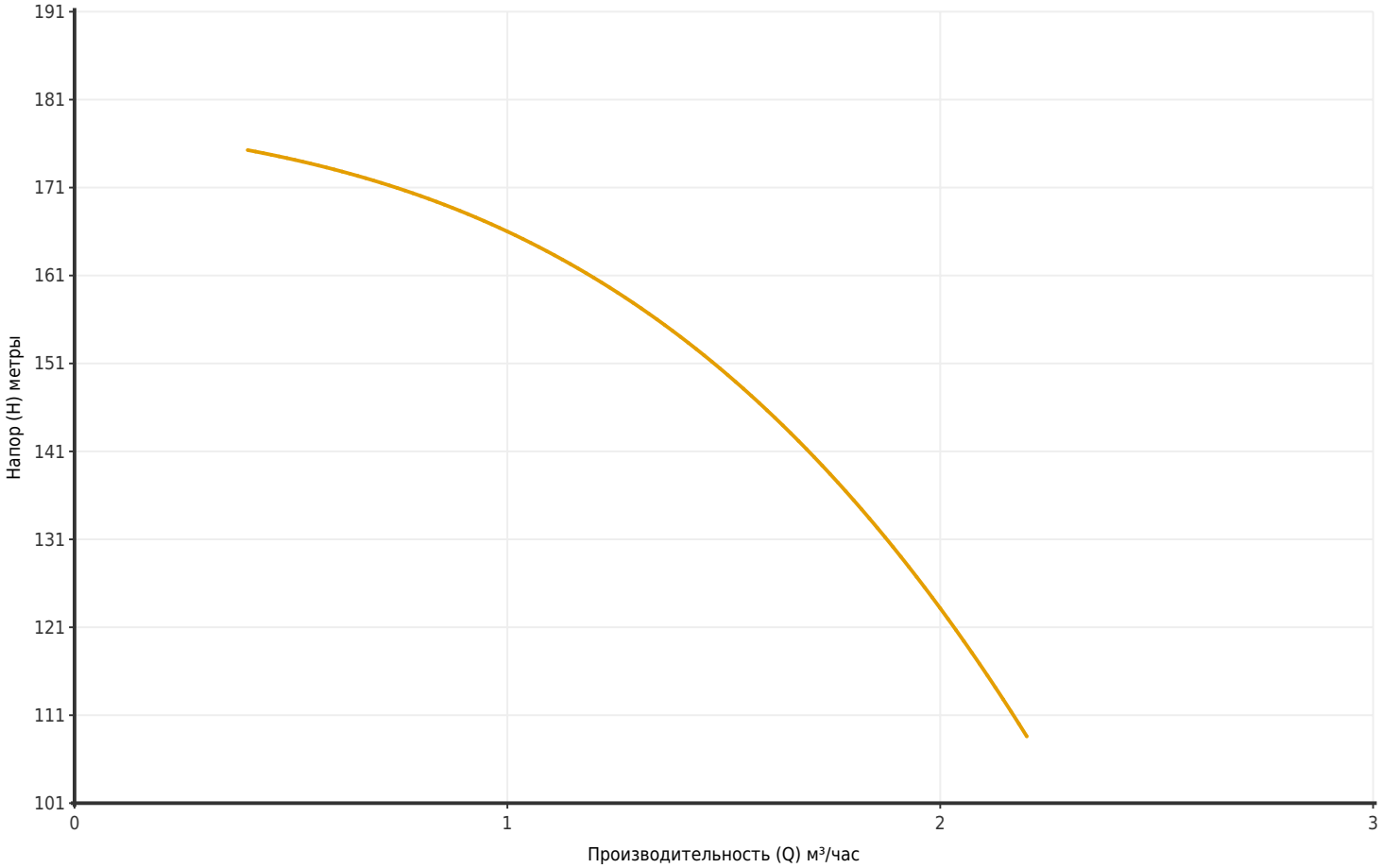

Артикул	Модель	Мощность P2 (кВт)	Q (м³/час)	0.4	0.6	0.8	1	1.2	1.4	1.6	1.8	2	2.2
13111278	K377 1-30-25/04A/015M2	1.5	H (метры)	175	173	171	166	160	154	145	136	124	108

Размеры

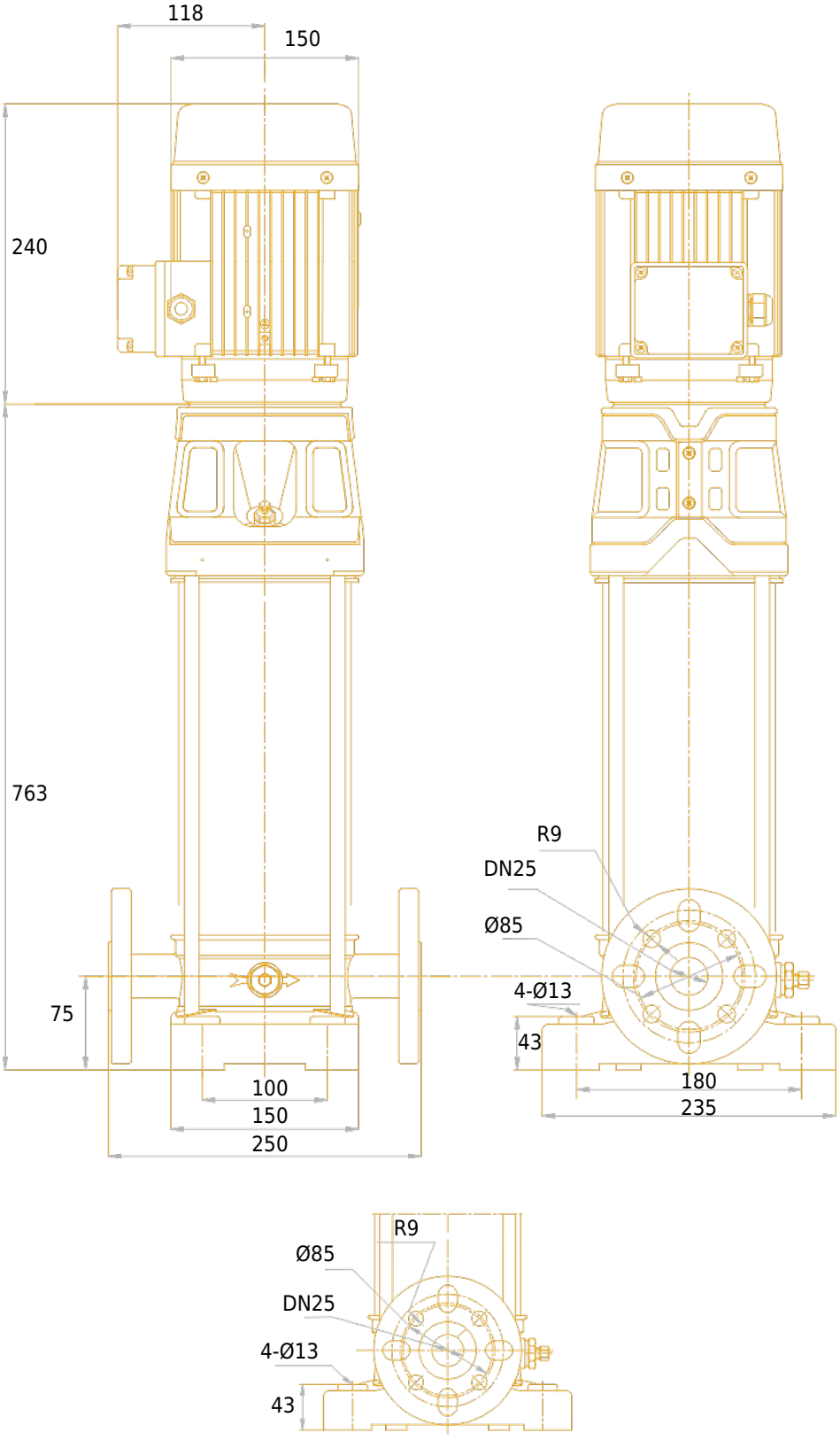
118
150
240
763
75
100
150
250
R9
DN25
Ø85
4-Ø13
43
180
235
R9
Ø85
DN25
4-Ø13
43

Чертёж и основные компоненты

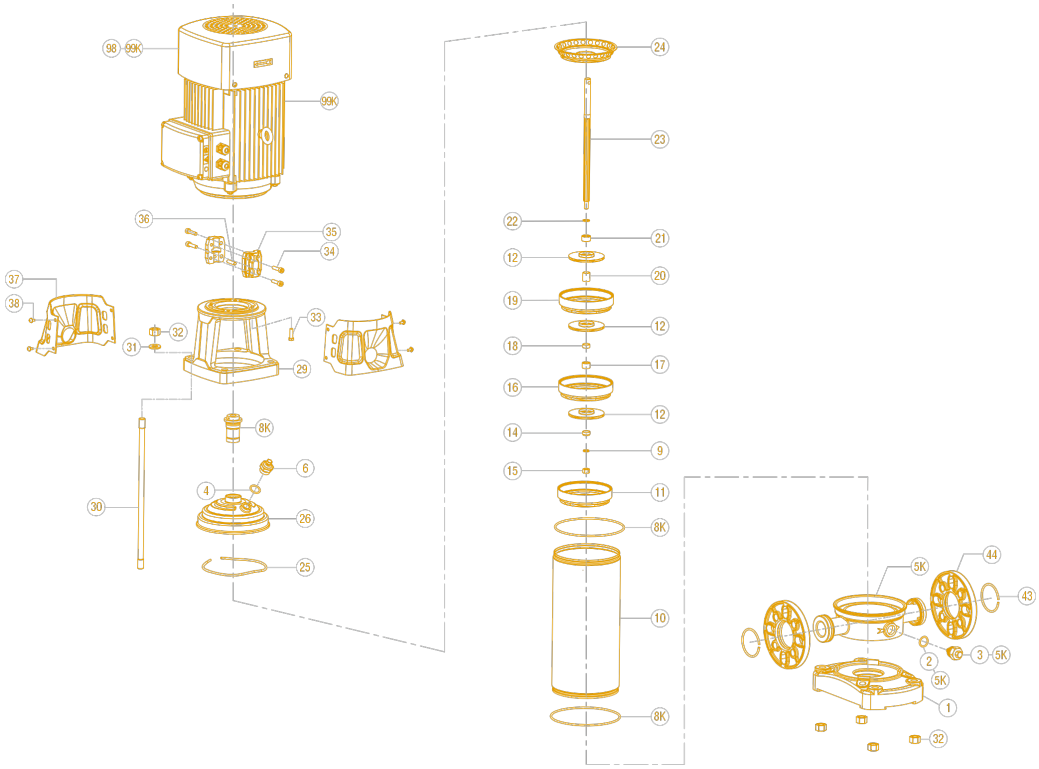

1	Основание	14	Стопорное кольцо	27	Дренажный винт
2	Дренажный винт	15	Стопорная шестигранная гайка	29	Фонарь
3	Фланец	16	Диффузор с подшипником	30	Крепежный болт
4	Уплотнительное кольцо	17	Втулка подшипника	31	Плоская шайба
5	Корпус	18	Втулка вала	32	Гайка шестигранная
8K	Уплотнительное кольцо	19	Диффузор	33	Болт шестигранный
8K	Торцевое уплотнение	20	Втулка вала рабочего колеса	34	Винт шестигранный
9	Шайба	21	Стопорное кольцо	35	Муфта
10	Наружная гильза	22	Шайба	36	Цилиндрический штифт
11	Опорный диффузор	23	Вал	37	Защитный кожух
12	Рабочее колесо	24	Верхний диффузор	38	Винт и шайба в сборе
13K	Подшипник передний	25	Эластичное кольцо	43	Стопорное кольцо
13K	Подшипник задний	26	Головная часть насоса	89	Двигатель