# Расшифровка обозначений

K377 120 - 06/2 - 150 / 04 A / 550 T 2

I II III

① ② ③ ④ ⑤ ⑥ ⑦

### ① Название серии
**K377** Многоступенчатые вертикальные насосы

### ② Типоразмер
**I** Номинальный расход
**II** Количество рабочих колёс
**III** Диаметр фланцев

### ③ Проточная часть
**04** Литая нержавеющая сталь AISI 304

### ④ Материалы уплотнений
**A** Graphite/SiC/FPM & FPM

### ⑤ Мощность двигателя
**550** 55 кВт

### ⑥ Электрическое напряжение
**T** Трехфазное

### ⑦ Число полюсов
**2** Двухполюсный (~2900 об/мин)

## Общие характеристики

| | |
|---|---|
| Артикул | 13111212 |
| Производительность (Q) | 60 ÷ 150 м³/ч |
| Напор (H) | 128 ÷ 92 м |
| Количество рабочих колес | 6 |
| Тип соединения | Фланцевое |
| Диаметр напорного патрубка | DN150 |
| Диаметр всасывающего патрубка | DN150 |
| Вес | 570 кг |

## Электродвигатель

| | |
|---|---|
| Напряжение | (±10%) 3*380/660В/50Гц |
| Общая мощность (P1) | 58.3 кВт |
| Мощность на валу (P2) | 55 кВт |
| Сила тока (I) | 98.5/56.7 A |
| Количество оборотов (n) | ~2900 об/мин |
| Степень защиты | IP55 |
| Класс эффективности | IE3 |
| Класс изоляции | F |

## Материалы

| | |
|---|---|
| Корпус насоса | Нержавеющая сталь AISI 304 |
| Рабочее колесо | Нержавеющая сталь AISI 304 |
| Вал насоса | Нержавеющая сталь AISI 431 |
| Торцевое уплотнение | Graphite/SiC/FPM |
| Уплотнительное кольцо | FPM |

## Другое

| | |
|---|---|
| Температура перекачиваемой жидкости (t) | от -10 до +105 °C |
| Тип упаковки | Деревянный ящик |
| Максимальное рабочее давление | 25 бар при 50 °C |
| Максимальная глубина всасывания | 7 метров |
| Температура окружающей среды | не более +50 °C |

# Рабочие характеристики

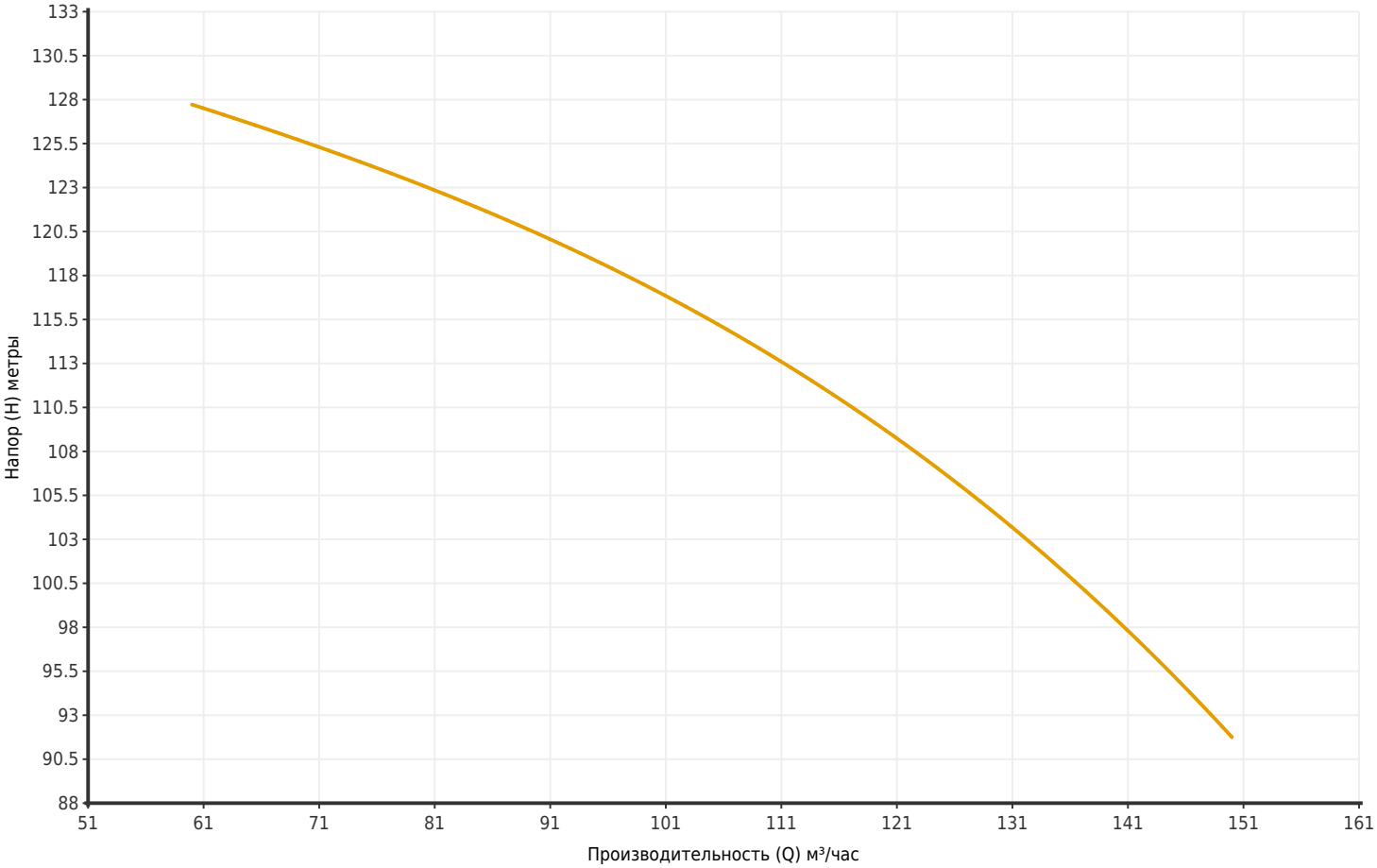


| Артикул | Модель | Мощность P2 (кВт) | Q (м³/час) | 60 | 70 | 80 | 90 | 100 | 110 | 120 | 130 | 140 | 150 |
|---|---|---|---|---|---|---|---|---|---|---|---|---|---|
| 13111212 | K377 120-06/2-150/04A/550T2 | 55 | H (метры) | 128 | 125 | 123 | 121 | 117 | 113 | 110 | 104 | 98 | 92 |

## Размеры

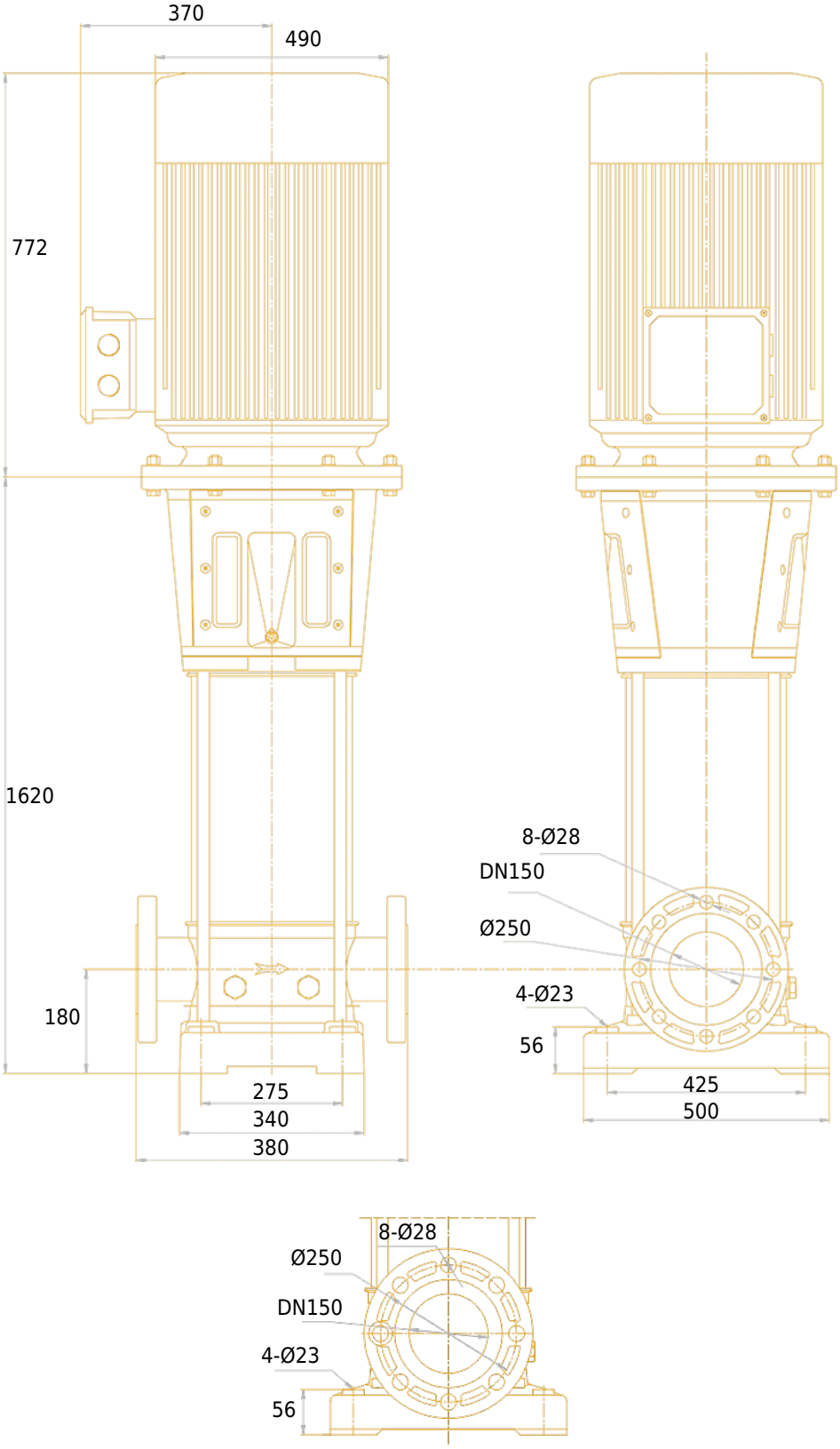
370
490
772
1620
180
275
340
380
8-Ø28
DN150
Ø250
4-Ø23
56
425
500
8-Ø28
Ø250
DN150
4-Ø23
56

## Чертёж и основные компоненты

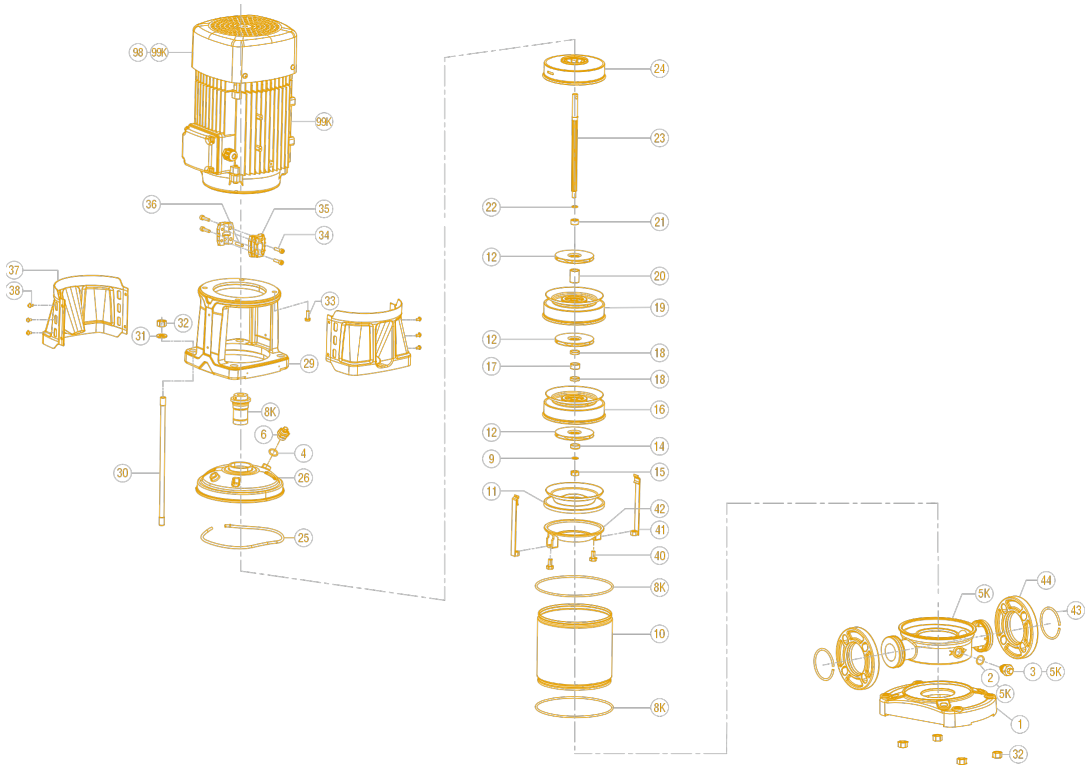

| | | | | | |
|---|---|---|---|---|---|
| 1 | Основание | 15 | Стопорная шестигранная гайка | 30 | Крепежный болт |
| 2 | Дренажный винт | 16 | Диффузор с подшипником | 31 | Плоская шайба |
| 3 | Фланец | 17 | Втулка подшипника | 32 | Гайка шестигранная |
| 4 | Уплотнительное кольцо | 18 | Втулка вала | 33 | Болт шестигранный |
| 5 | Корпус | 19 | Диффузор | 34 | Винт шестигранный |
| 8K | Уплотнительное кольцо | 20 | Втулка вала рабочего колеса | 35 | Муфта |
| 8K | Торцевое уплотнение | 21 | Стопорное кольцо | 36 | Цилиндрический штифт |
| 9 | Шайба | 22 | Шайба | 37 | Защитный кожух |
| 10 | Наружная гильза | 23 | Вал | 38 | Винт и шайба в сборе |
| 11 | Опорный диффузор | 24 | Верхний диффузор | 43 | Стопорное кольцо |
| 12 | Рабочее колесо | 25 | Эластичное кольцо | 89 | Двигатель |
| 13K | Подшипник передний | 26 | Головная часть насоса | 40 | Болт шестигранный |
| 13K | Подшипник задний | 27 | Дренажный винт | 41 | Натяжной стержень |
| 14 | Стопорное кольцо | 29 | Фонарь | 42 | Стартовый диффузор |