Расшифровка обозначений

K377 150 - 05/1 - 150 / 16 X / 750 T 2

I II III

① ② ③ ④ ⑤ ⑥ ⑦

① Название серии
K377 Многоступенчатые вертикальные насосы

② Типоразмер
I Номинальный расход
II Количество рабочих колёс
III Диаметр фланцев

③ Проточная часть
16 Литая нержавеющая сталь AISI 316

④ Материалы уплотнений
X SiC/SiC/EPDM & EPDM

⑤ Мощность двигателя
750 75 кВт

⑥ Электрическое напряжение
T Трехфазное

⑦ Число полюсов
2 Двухполюсный (~2900 об/мин)

Общие характеристики

Артикул	13214230
Производительность (Q)	80 ÷ 180 м³/ч
Напор (H)	122 ÷ 80 м
Количество рабочих колес	5
Тип соединения	Фланцевое
Диаметр напорного патрубка	DN150
Диаметр всасывающего патрубка	DN150
Вес	691 кг

Электродвигатель

Напряжение	(±10%) 3*380/660В/50Гц
Общая мощность (P1)	79.2 кВт
Мощность на валу (P2)	75 кВт
Сила тока (I)	133.7/77.0 A
Количество оборотов (n)	~2900 об/мин
Степень защиты	IP55
Класс эффективности	IE3
Класс изоляции	F

Материалы

Корпус насоса	Нержавеющая сталь AISI 316
Рабочее колесо	Нержавеющая сталь AISI 316
Вал насоса	Нержавеющая сталь AISI 316
Торцевое уплотнение	SiC/SiC/EPDM
Уплотнительное кольцо	EPDM

Другое

Температура перекачиваемой жидкости (t)	от -25 до +120 °C
Тип упаковки	Деревянный ящик
Максимальное рабочее давление	25 бар при 50 °C
Максимальная глубина всасывания	7 метров
Температура окружающей среды	не более +50 °C

Рабочие характеристики

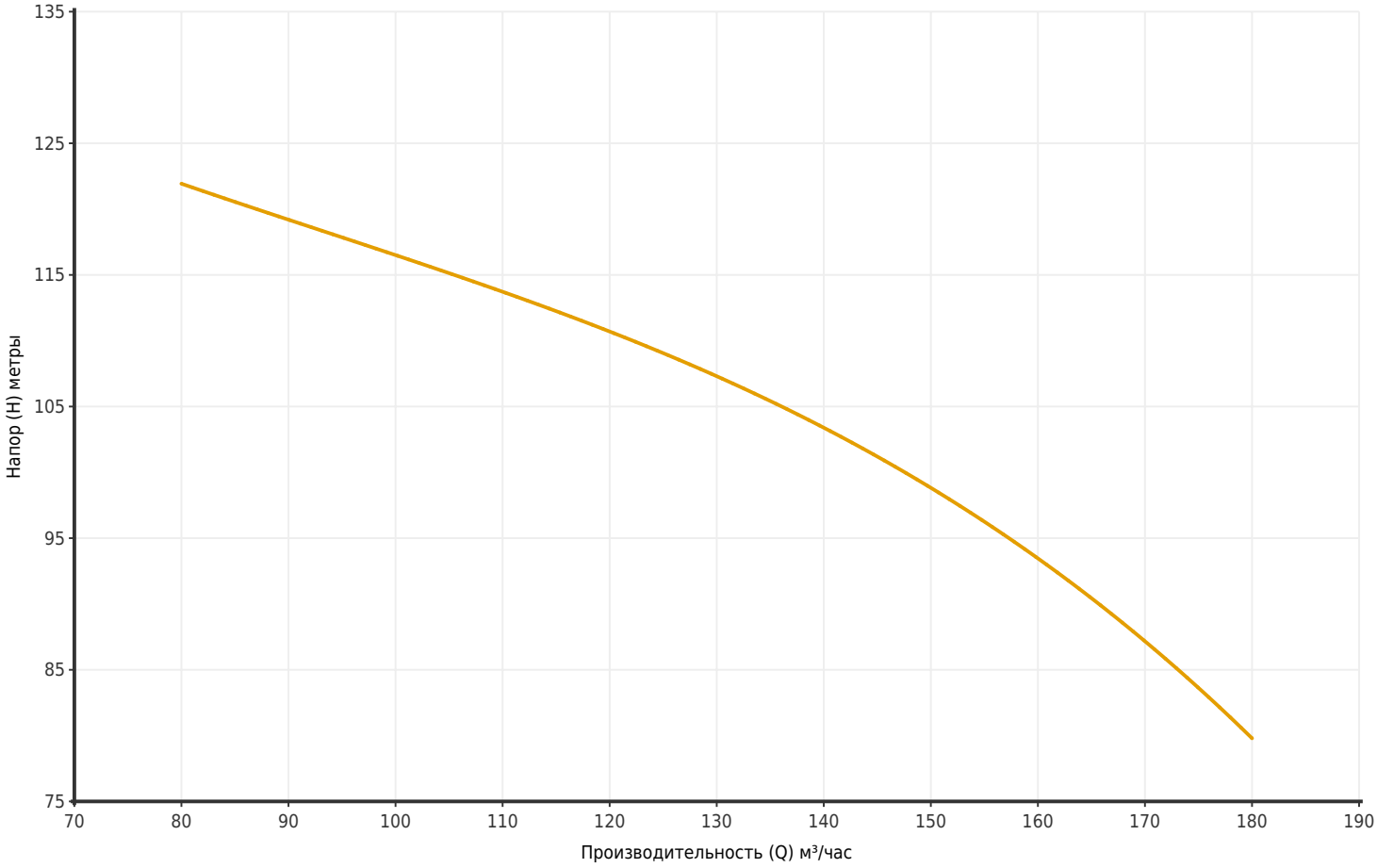

Артикул	Модель	Мощность P2 (кВт)	Q (м³/час)	80	90	100	110	120	130	140	150	160	170	180
13214230	K377 150-05/1-150/16X/750T2	75	H (метры)	122	119	117	113	111	107	104	99	93	87	80

Размеры

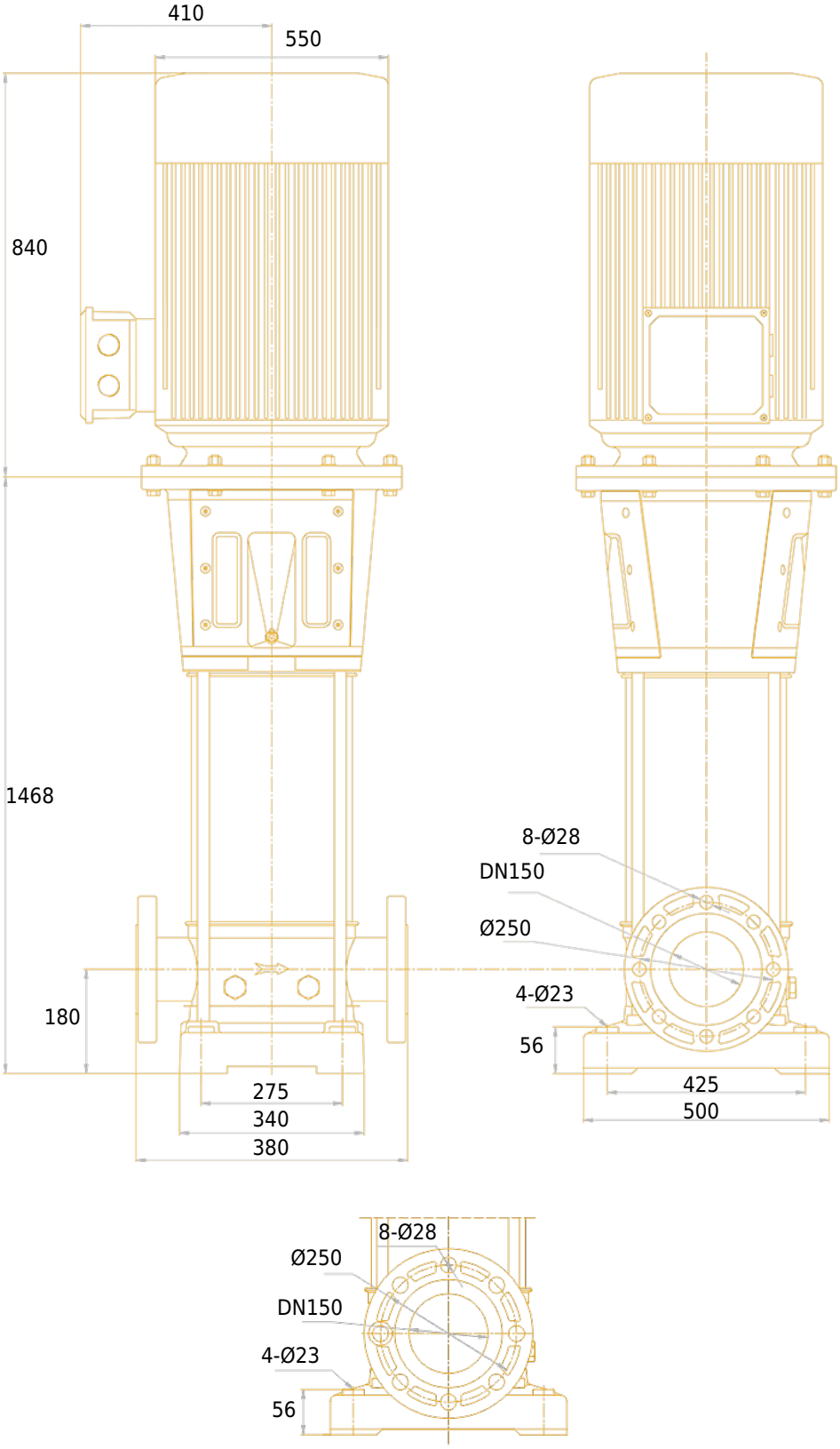
410
550
840
1468
180
275
340
380
8-Ø28
DN150
Ø250
4-Ø23
56
425
500
8-Ø28
Ø250
DN150
4-Ø23
56

Чертёж и основные компоненты

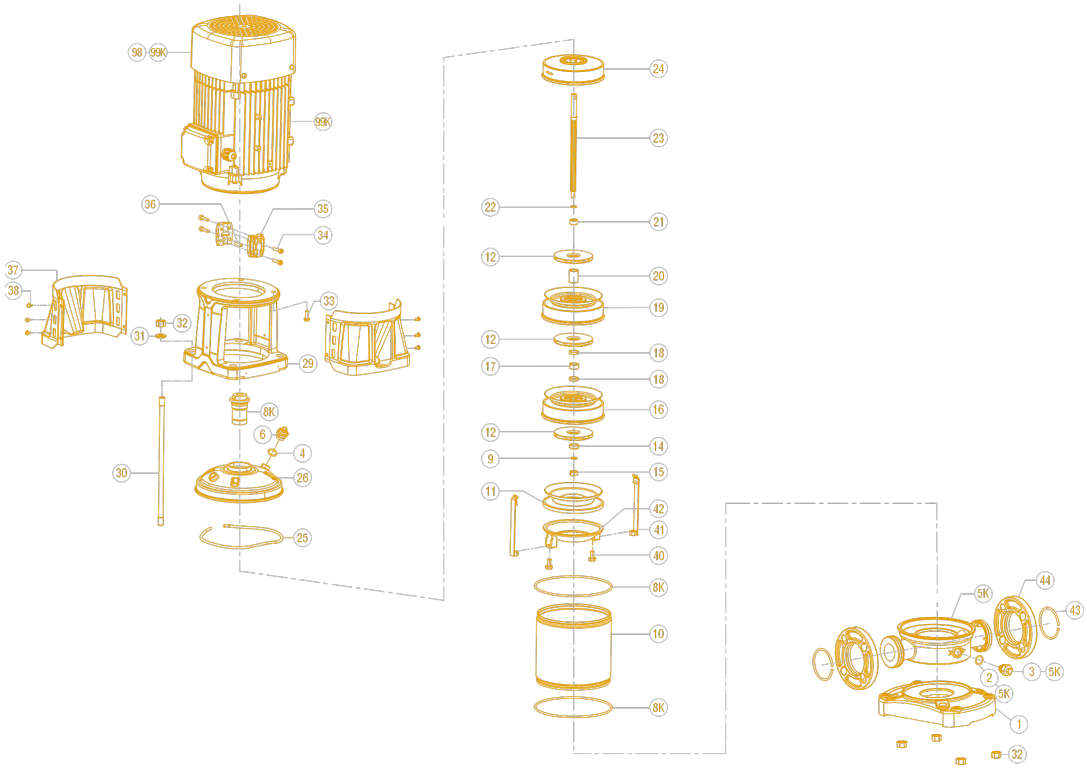

1	Основание	15	Стопорная шестигранная гайка	30	Крепежный болт
2	Дренажный винт	16	Диффузор с подшипником	31	Плоская шайба
3	Фланец	17	Втулка подшипника	32	Гайка шестигранная
4	Уплотнительное кольцо	18	Втулка вала	33	Болт шестигранный
5	Корпус	19	Диффузор	34	Винт шестигранный
8K	Уплотнительное кольцо	20	Втулка вала рабочего колеса	35	Муфта
8K	Торцевое уплотнение	21	Стопорное кольцо	36	Цилиндрический штифт
9	Шайба	22	Шайба	37	Защитный кожух
10	Наружная гильза	23	Вал	38	Винт и шайба в сборе
11	Опорный диффузор	24	Верхний диффузор	43	Стопорное кольцо
12	Рабочее колесо	25	Эластичное кольцо	89	Двигатель
13K	Подшипник передний	26	Головная часть насоса	40	Болт шестигранный
13K	Подшипник задний	27	Дренажный винт	41	Натяжной стержень
14	Стопорное кольцо	29	Фонарь	42	Стартовый диффузор