Расшифровка обозначений

K377 20 - 02 - 50 / 04 X / 022 M 2

I II III

① ② ③ ④ ⑤ ⑥ ⑦

① Название серии

K377 Многоступенчатые вертикальные насосы

② Типоразмер

I Номинальный расход

II Количество рабочих колёс

III Диаметр фланцев

③ Проточная часть

04 Литая нержавеющая сталь AISI 304

④ Материалы уплотнений

X SiC/SiC/EPDM & EPDM

⑤ Мощность двигателя

022 2.2 кВт

⑥ Электрическое напряжение

M Монофазное

⑦ Число полюсов

2 Двухполюсный (~2900 об/мин)

Общие характеристики

Артикул	13114325
Производительность (Q)	8 ÷ 28 м³/ч
Напор (H)	28 ÷ 14 м
Количество рабочих колес	2
Тип соединения	Фланцевое
Диаметр напорного патрубка	DN50
Диаметр всасывающего патрубка	DN50
Вес	60 кг

Электродвигатель

Напряжение	(±10%) 1*220В/50Гц
Общая мощность (P1)	2.8 кВт
Мощность на валу (P2)	2.2 кВт
Сила тока (I)	14 A
Количество оборотов (n)	~2900 об/мин
Степень защиты	IP55
Класс изоляции	F

Материалы

Корпус насоса	Нержавеющая сталь AISI 304
Рабочее колесо	Нержавеющая сталь AISI 304
Вал насоса	Нержавеющая сталь AISI 431
Торцевое уплотнение	SiC/SiC/EPDM
Уплотнительное кольцо	EPDM

Другое

Температура перекачиваемой жидкости (t)	от -25 до +120 °C
Тип упаковки	Деревянный ящик
Габариты упаковки	78×38×48 см
Максимальное рабочее давление	16 бар при 50 °C
Максимальная глубина всасывания	7 метров
Температура окружающей среды	не более +50 °C

Рабочие характеристики

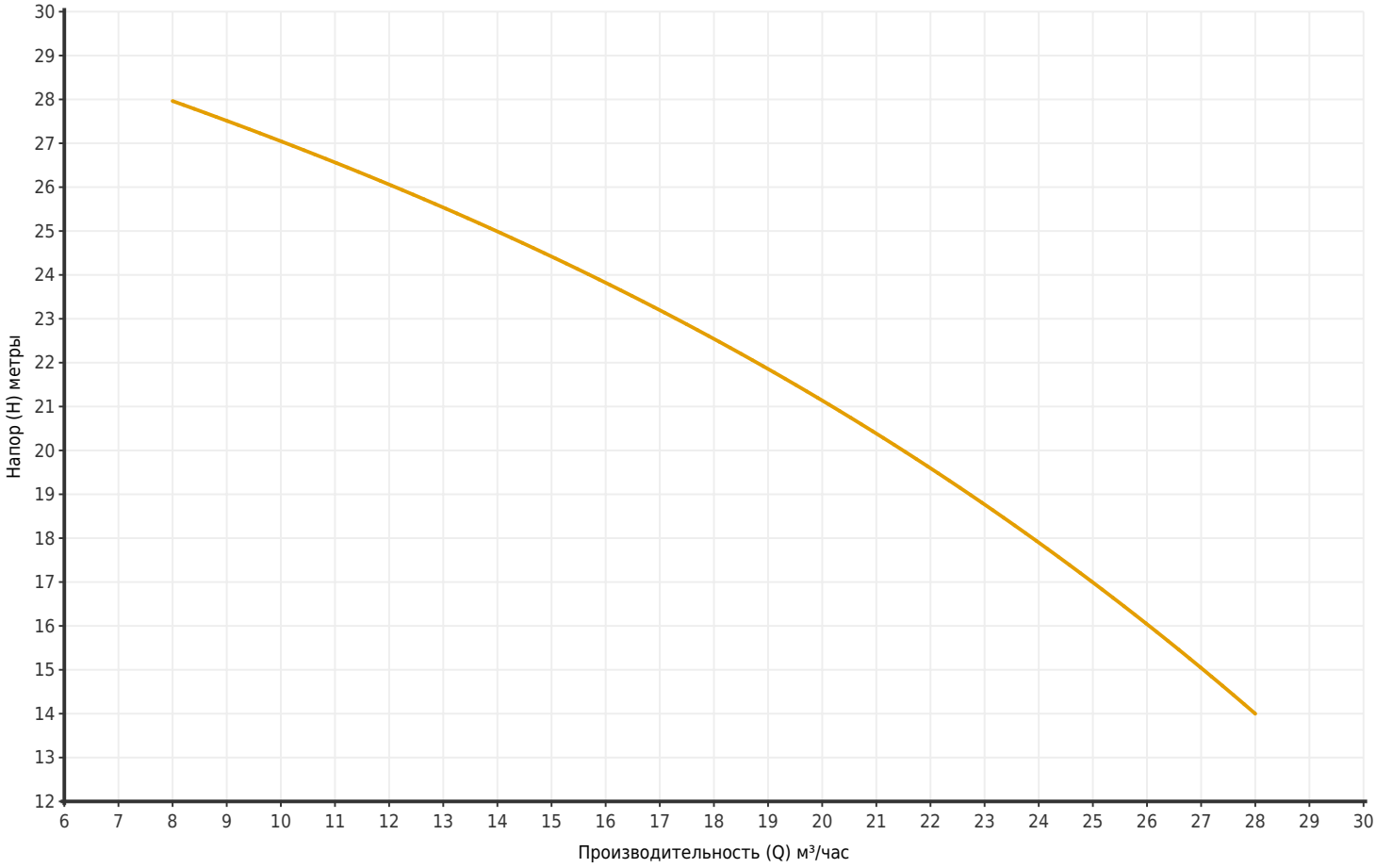

Артикул	Модель	Мощность P2 (кВт)	Q (м³/час)	8	10	12	14	16	18	20	24	26	28
13114325	K377 20-02-50/04X/022M2	2.2	H (метры)	28	27	26	25	24	22.5	21	18	16	14

Размеры

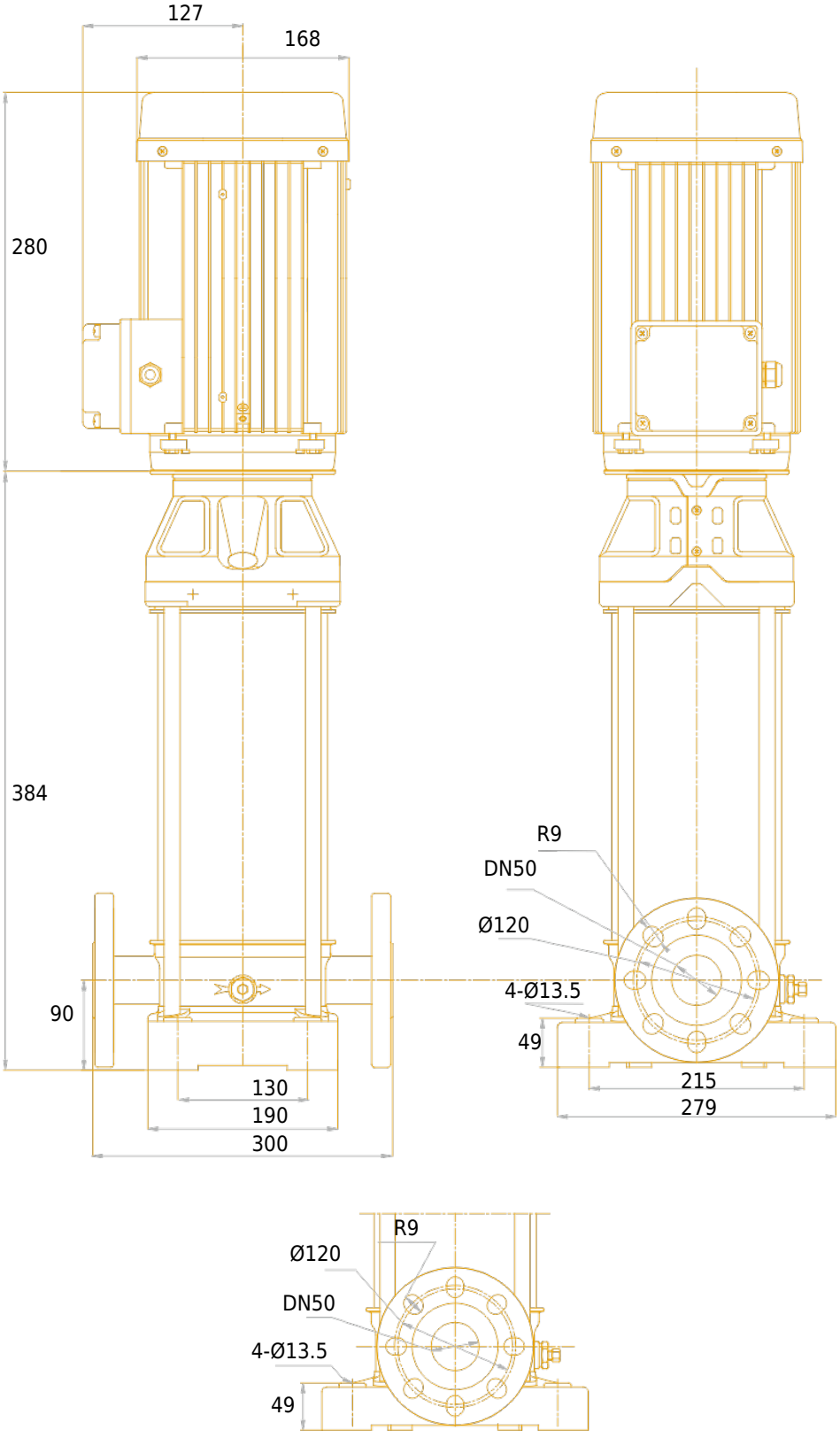
127
168
280
384
90
130
190
300
R9
DN50
Ø120
4-Ø13.5
49
215
279
R9
Ø120
DN50
4-Ø13.5
49

Чертёж и основные компоненты

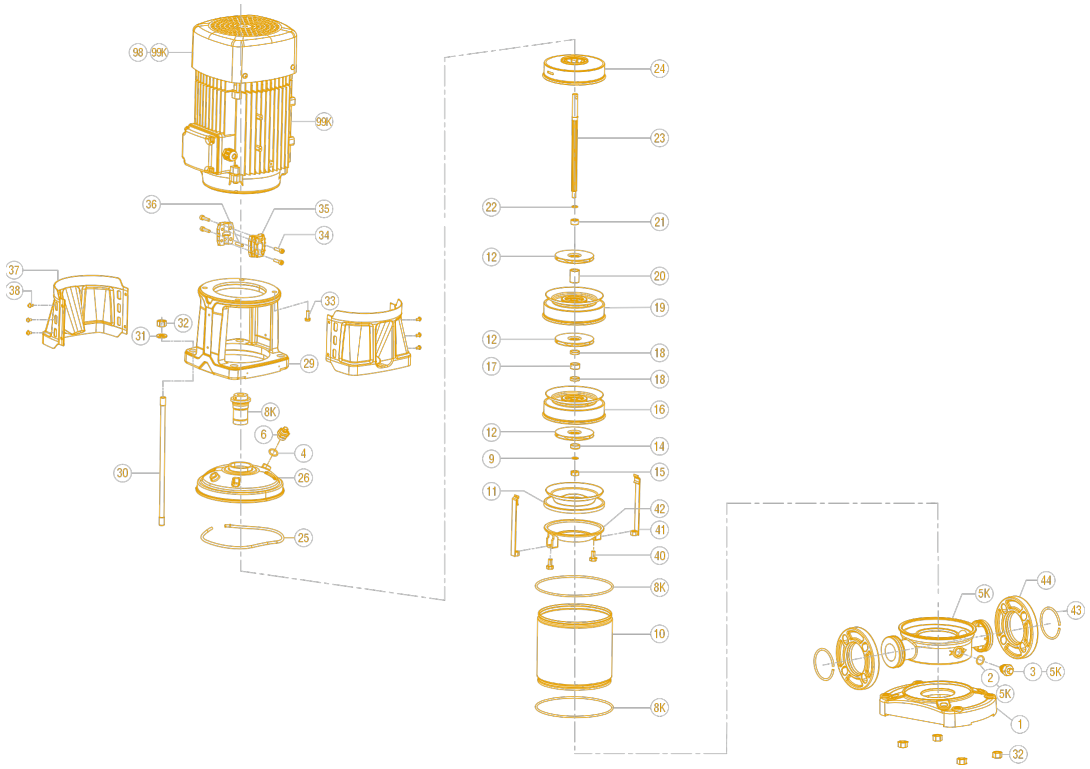

1	Основание	15	Стопорная шестигранная гайка	30	Крепежный болт
2	Дренажный винт	16	Диффузор с подшипником	31	Плоская шайба
3	Фланец	17	Втулка подшипника	32	Гайка шестигранная
4	Уплотнительное кольцо	18	Втулка вала	33	Болт шестигранный
5	Корпус	19	Диффузор	34	Винт шестигранный
8K	Уплотнительное кольцо	20	Втулка вала рабочего колеса	35	Муфта
8K	Торцевое уплотнение	21	Стопорное кольцо	36	Цилиндрический штифт
9	Шайба	22	Шайба	37	Защитный кожух
10	Наружная гильза	23	Вал	38	Винт и шайба в сборе
11	Опорный диффузор	24	Верхний диффузор	43	Стопорное кольцо
12	Рабочее колесо	25	Эластичное кольцо	89	Двигатель
13K	Подшипник передний	26	Головная часть насоса	40	Болт шестигранный
13K	Подшипник задний	27	Дренажный винт	41	Натяжной стержень
14	Стопорное кольцо	29	Фонарь	42	Стартовый диффузор