Расшифровка обозначений

K377 215 - 04/2 - 200 / 16 E / 1100 T 2

I II III

① ② ③ ④ ⑤ ⑥ ⑦

① Название серии

K377 Многоступенчатые вертикальные насосы

② Типоразмер

I Номинальный расход

II Количество рабочих колёс

III Диаметр фланцев

③ Проточная часть

16 Литая нержавеющая сталь AISI 316

④ Материалы уплотнений

E Graphite/SiC/EPDM & EPDM

⑤ Мощность двигателя

1100 110 кВт

⑥ Электрическое напряжение

T Трехфазное

⑦ Число полюсов

2 Двухполюсный (~2900 об/мин)

Общие характеристики

Артикул	13201335
Производительность (Q)	110 ÷ 280 м³/ч
Напор (H)	183 ÷ 95 м
Количество рабочих колес	4
Тип соединения	Фланцевое
Диаметр напорного патрубка	DN200
Диаметр всасывающего патрубка	DN200
Вес	1200 кг

Электродвигатель

Напряжение	(±10%) 3*380/660В/50Гц
Мощность на валу (P2)	110 кВт
Количество оборотов (n)	~2900 об/мин
Степень защиты	IP55
Класс эффективности	IE3
Класс изоляции	F

Материалы

Корпус насоса	Нержавеющая сталь AISI 316
Рабочее колесо	Нержавеющая сталь AISI 316
Вал насоса	Нержавеющая сталь AISI 318LN
Торцевое уплотнение	Graphite/SiC/EPDM
Уплотнительное кольцо	EPDM

Другое

Температура перекачиваемой жидкости (t)	от -25 до 105 °C
Тип упаковки	Деревянный ящик
Максимальное рабочее давление	25 бар при 50 °C
Максимальная глубина всасывания	7 метров
Температура окружающей среды	не более +50 °C

Рабочие характеристики

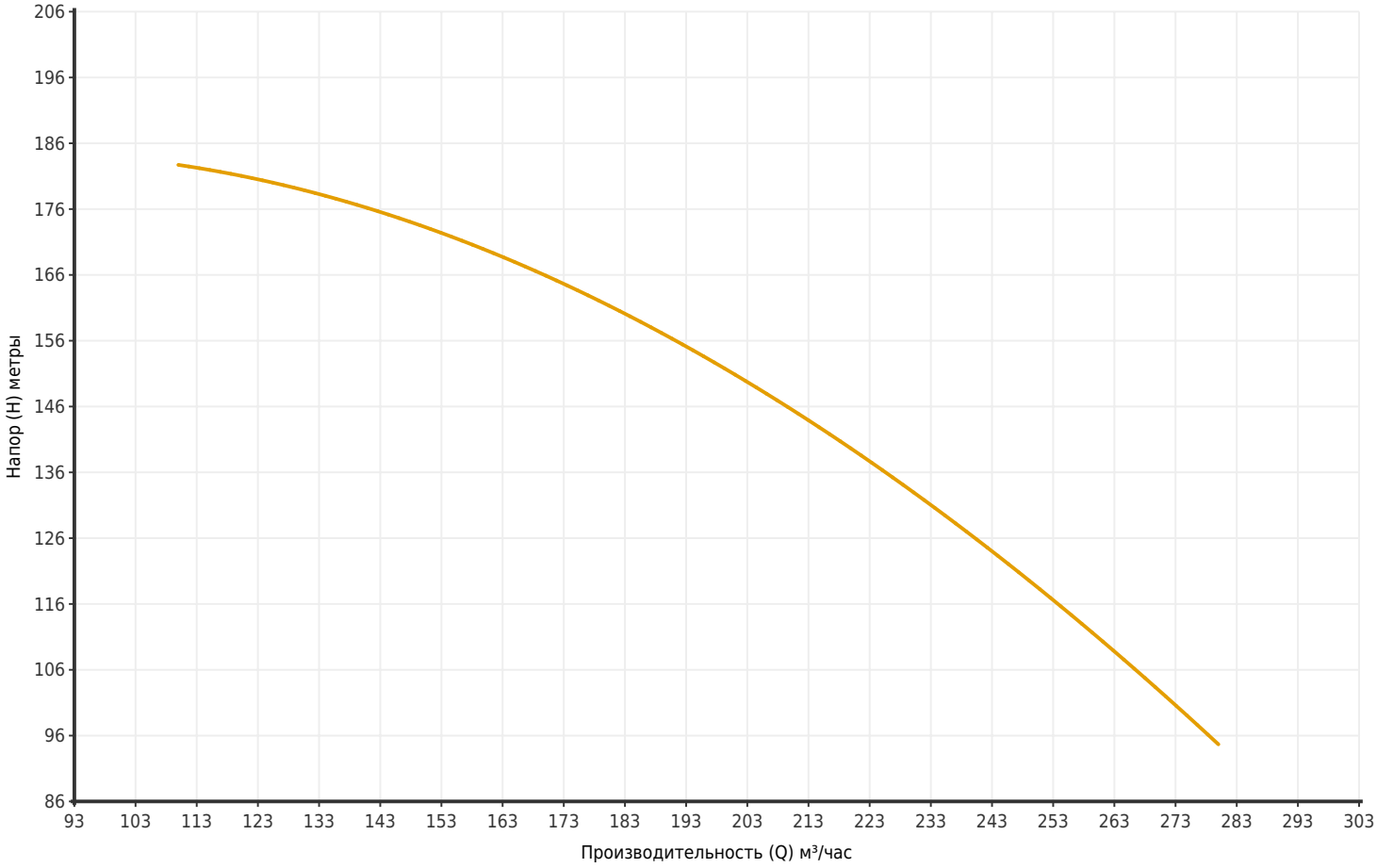

Артикул	Модель	Мощность P2 (кВт)	Q (м³/час)	110	120	140	160	180	200	215	220	240	260	280	280
13201335	K377 215-04/2-200/16E/1100T2	110	H (метры)	183	181	176	170	161	152	143	140	126	110	95	95

Размеры

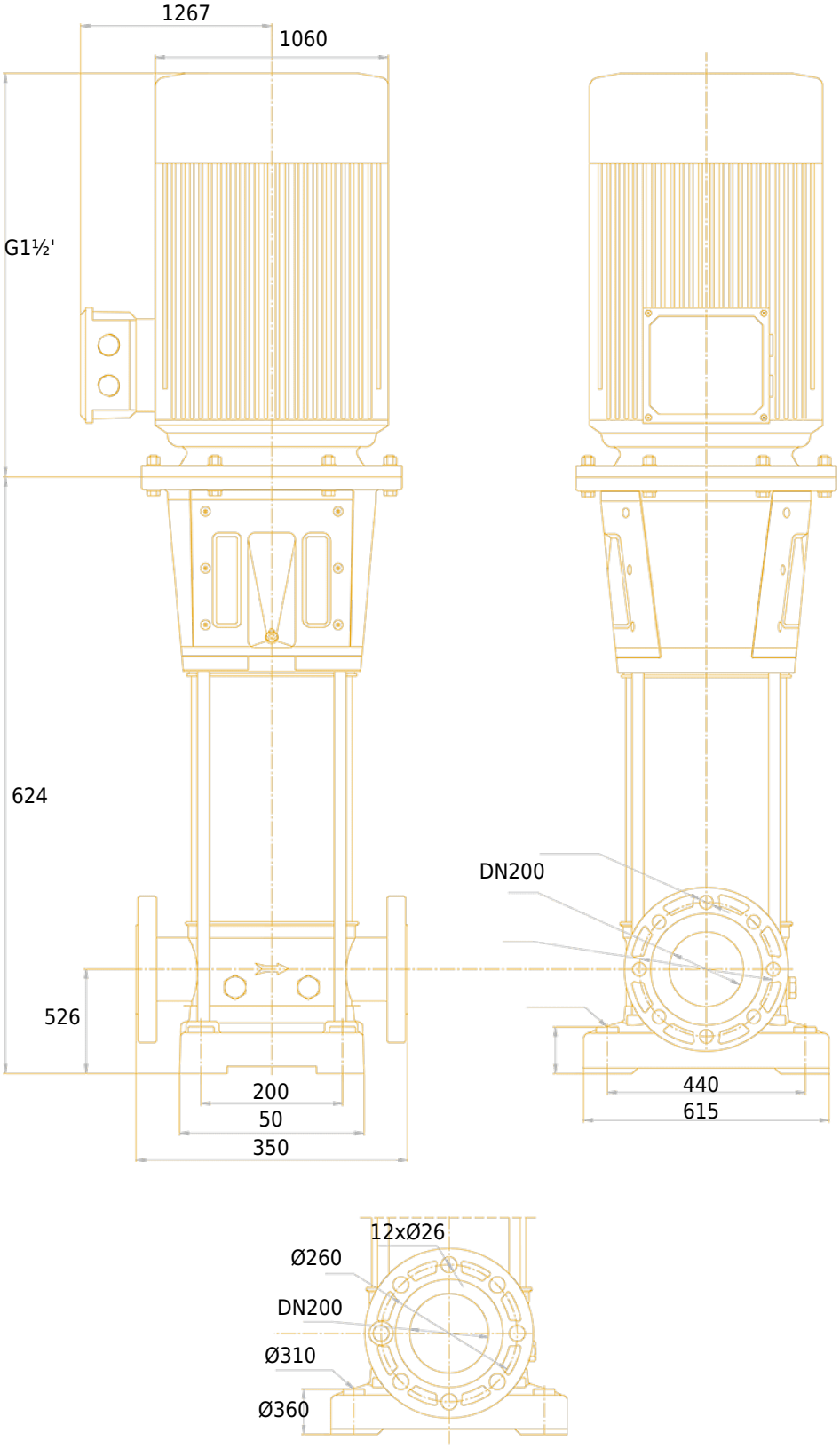
1267
1060
G1½'
624
526
200
50
350
DN200
440
615
12xØ26
Ø260
DN200
Ø310
Ø360

Чертёж и основные компоненты

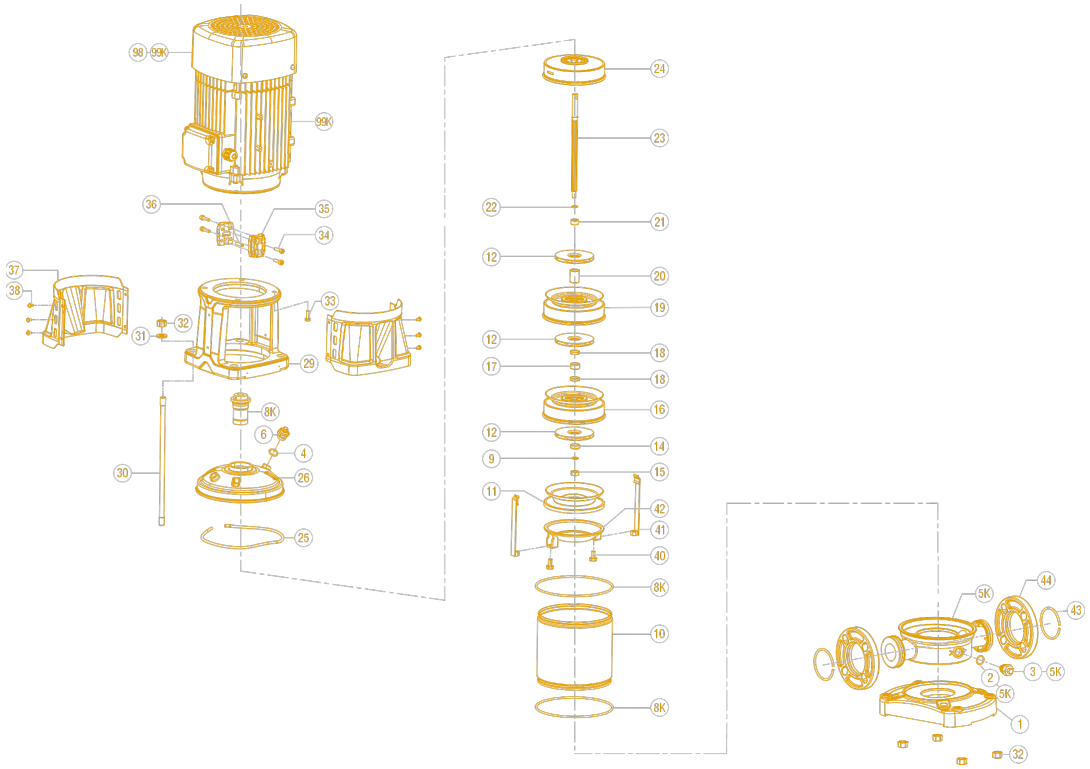

1	Основание	15	Стопорная шестигранная гайка	30	Крепежный болт
2	Дренажный винт	16	Диффузор с подшипником	31	Плоская шайба
3	Фланец	17	Втулка подшипника	32	Гайка шестигранная
4	Уплотнительное кольцо	18	Втулка вала	33	Болт шестигранный
5	Корпус	19	Диффузор	34	Винт шестигранный
8K	Уплотнительное кольцо	20	Втулка вала рабочего колеса	35	Муфта
8K	Торцевое уплотнение	21	Стопорное кольцо	36	Цилиндрический штифт
9	Шайба	22	Шайба	37	Защитный кожух
10	Наружная гильза	23	Вал	38	Винт и шайба в сборе
11	Опорный диффузор	24	Верхний диффузор	43	Стопорное кольцо
12	Рабочее колесо	25	Эластичное кольцо	89	Двигатель
13K	Подшипник передний	26	Головная часть насоса	40	Болт шестигранный
13K	Подшипник задний	27	Дренажный винт	41	Натяжной стержень
14	Стопорное кольцо	29	Фонарь	42	Стартовый диффузор