# Расшифровка обозначений

K377 255 - 01 - 200 / 25 A / 450 T 2

I II III

① ② ③ ④ ⑤ ⑥ ⑦

### ① Название серии
**K377** Многоступенчатые вертикальные насосы

### ② Типоразмер
**I** Номинальный расход
**II** Количество рабочих колёс
**III** Диаметр фланцев

### ③ Проточная часть
**25** Чугун

### ④ Материалы уплотнений
**A** Graphite/SiC/FPM & FPM

### ⑤ Мощность двигателя
**450** 45 кВт

### ⑥ Электрическое напряжение
**T** Трехфазное

### ⑦ Число полюсов
**2** Двухполюсный (~2900 об/мин)

## Общие характеристики

| | |
|---|---|
| Артикул | 13311343 |
| Производительность (Q) | 125 ÷ 330 м³/ч |
| Напор (H) | 51 ÷ 30 м |
| Количество рабочих колес | 1 |
| Тип соединения | Фланцевое |
| Диаметр напорного патрубка | DN200 |
| Диаметр всасывающего патрубка | DN200 |
| Вес | 650 кг |

## Электродвигатель

| | |
|---|---|
| Напряжение | (±10%) 3*380/660В/50Гц |
| Мощность на валу (P2) | 45 кВт |
| Количество оборотов (n) | ~2900 об/мин |
| Степень защиты | IP55 |
| Класс эффективности | IE3 |
| Класс изоляции | F |

## Материалы

| | |
|---|---|
| Корпус насоса | Чугун |
| Рабочее колесо | Нержавеющая сталь AISI 304 |
| Вал насоса | Нержавеющая сталь AISI 318LN |
| Торцевое уплотнение | Graphite/SiC/FPM |
| Уплотнительное кольцо | FPM |

## Другое

| | |
|---|---|
| Температура перекачиваемой жидкости (t) | от -10 до 105 °C |
| Тип упаковки | Деревянный ящик |
| Максимальное рабочее давление | 25 бар при 50 °C |
| Максимальная глубина всасывания | 7 метров |
| Температура окружающей среды | не более +50 °C |

## Рабочие характеристики

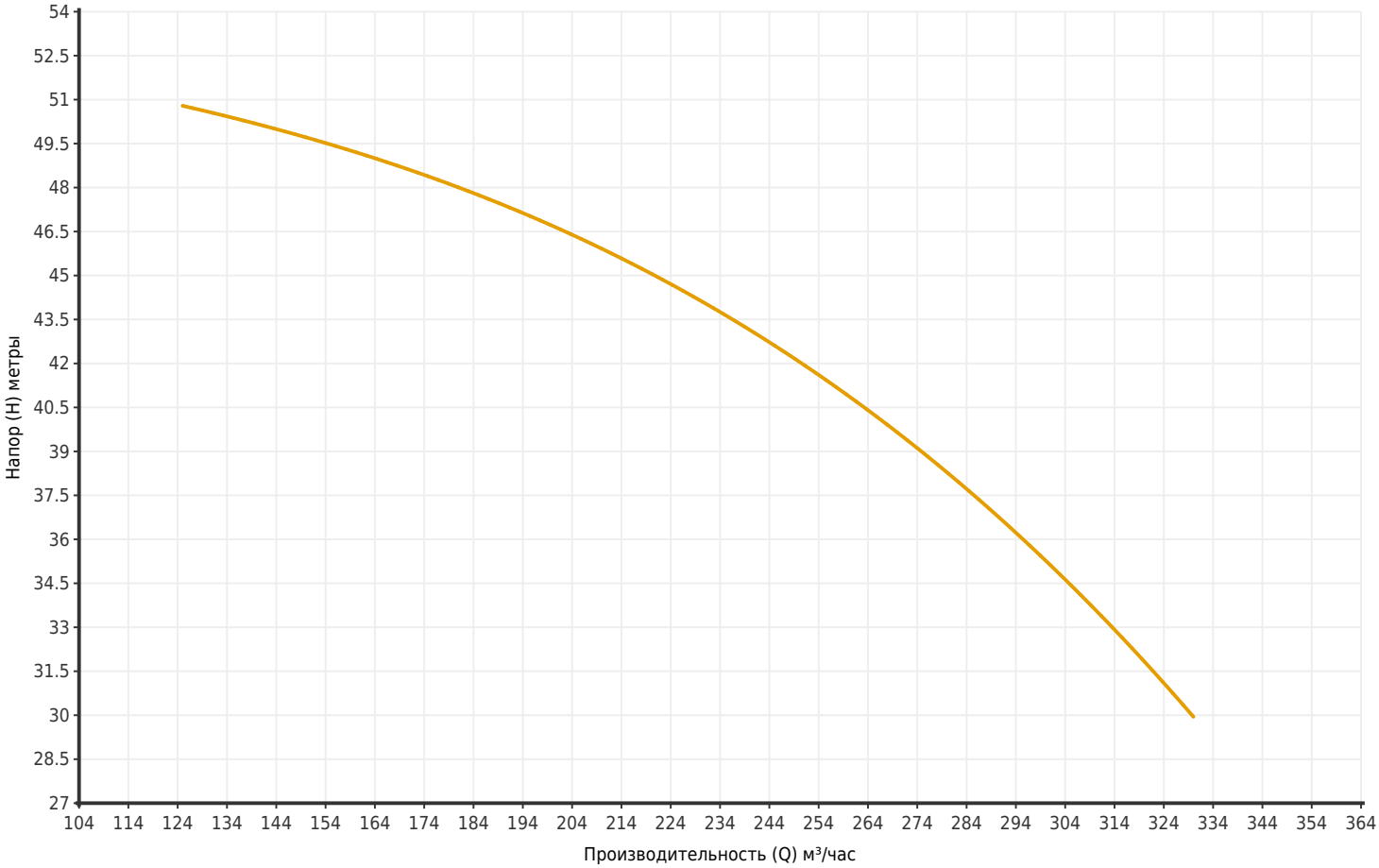


| Артикул | Модель | Мощность P2 (кВт) | Q (м³/час) | 125 | 140 | 160 | 180 | 200 | 220 | 240 | 255 | 280 | 300 | 320 | 330 |
|---|---|---|---|---|---|---|---|---|---|---|---|---|---|---|---|
| 13311343 | K377 255-01-200/25A/450T2 | 45 | H (метры) | 51 | 50 | 49 | 48 | 47 | 45 | 43 | 42 | 38 | 35 | 32 | 30 |

## Размеры

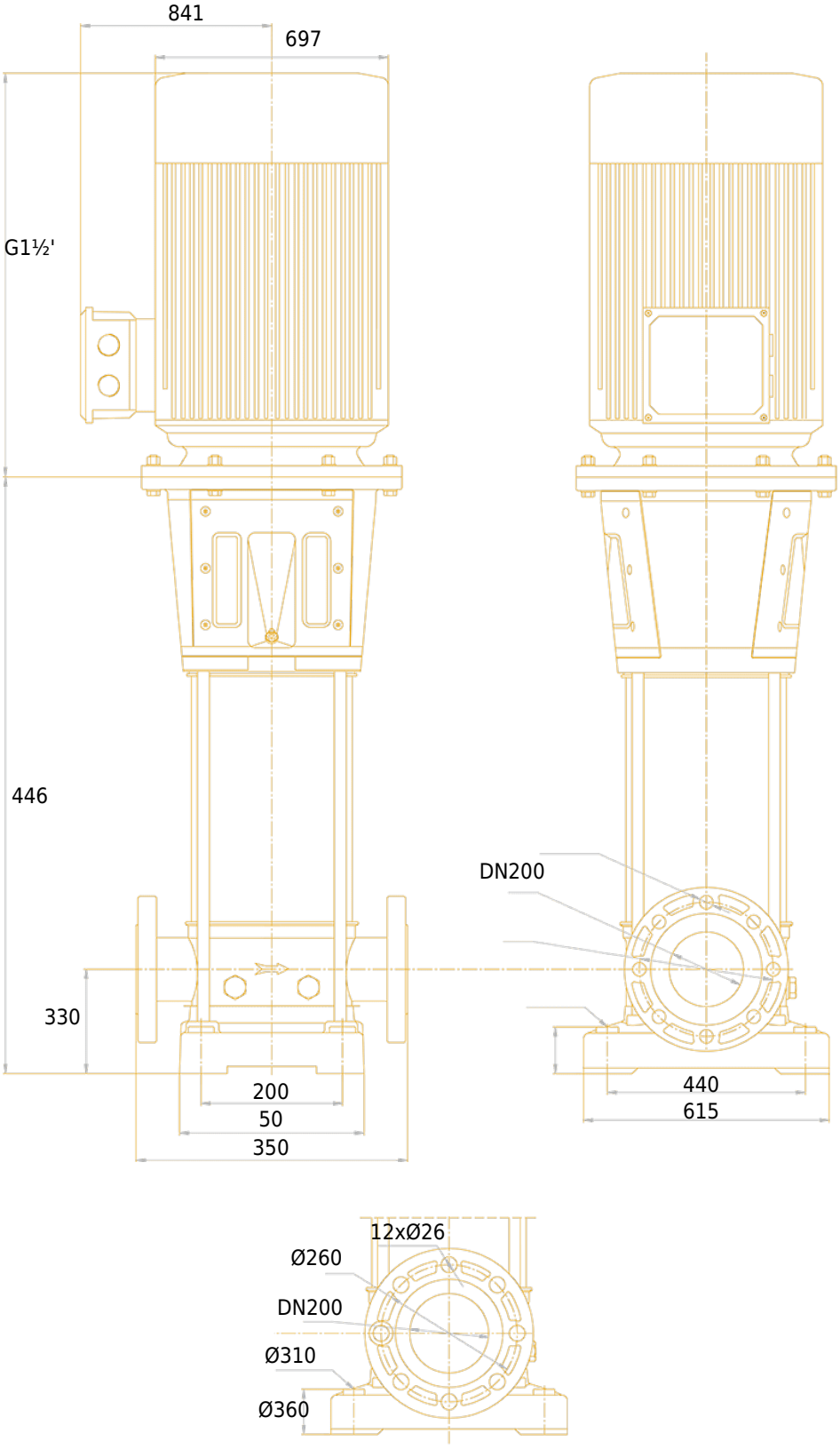
841
697
G1½'
446
330
200
50
350
DN200
440
615
12xØ26
Ø260
DN200
Ø310
Ø360

# Чертёж и основные компоненты

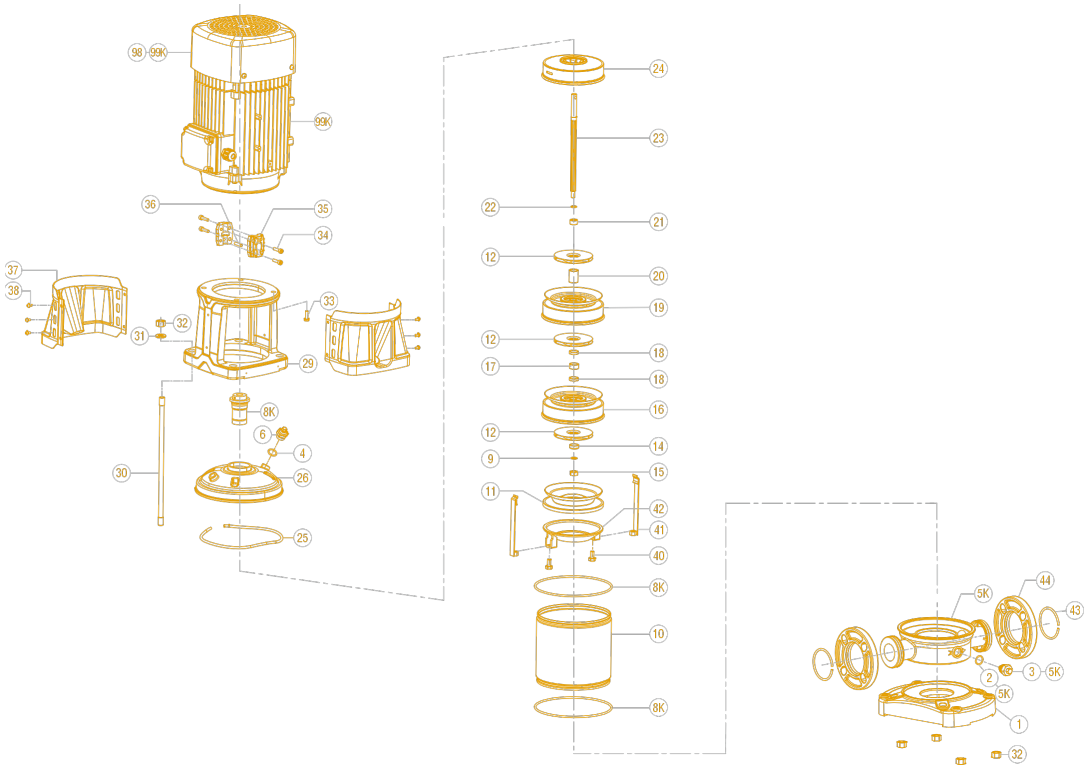

| | | | | | |
|---|---|---|---|---|---|
| 1 | Основание | 15 | Стопорная шестигранная гайка | 30 | Крепежный болт |
| 2 | Дренажный винт | 16 | Диффузор с подшипником | 31 | Плоская шайба |
| 3 | Фланец | 17 | Втулка подшипника | 32 | Гайка шестигранная |
| 4 | Уплотнительное кольцо | 18 | Втулка вала | 33 | Болт шестигранный |
| 5 | Корпус | 19 | Диффузор | 34 | Винт шестигранный |
| 8K | Уплотнительное кольцо | 20 | Втулка вала рабочего колеса | 35 | Муфта |
| 8K | Торцевое уплотнение | 21 | Стопорное кольцо | 36 | Цилиндрический штифт |
| 9 | Шайба | 22 | Шайба | 37 | Защитный кожух |
| 10 | Наружная гильза | 23 | Вал | 38 | Винт и шайба в сборе |
| 11 | Опорный диффузор | 24 | Верхний диффузор | 43 | Стопорное кольцо |
| 12 | Рабочее колесо | 25 | Эластичное кольцо | 89 | Двигатель |
| 13K | Подшипник передний | 26 | Головная часть насоса | 40 | Болт шестигранный |
| 13K | Подшипник задний | 27 | Дренажный винт | 41 | Натяжной стержень |
| 14 | Стопорное кольцо | 29 | Фонарь | 42 | Стартовый диффузор |