Расшифровка обозначений

K377 285 - 06 - 200 / 16 E / 2500 T 2

I II III

① ② ③ ④ ⑤ ⑥ ⑦

① Название серии

K377 Многоступенчатые вертикальные насосы

② Типоразмер

I Номинальный расход

II Количество рабочих колёс

III Диаметр фланцев

③ Проточная часть

16 Литая нержавеющая сталь AISI 316

④ Материалы уплотнений

E Graphite/SiC/EPDM & EPDM

⑤ Мощность двигателя

2500 250 кВт

⑥ Электрическое напряжение

T Трехфазное

⑦ Число полюсов

2 Двухполюсный (~2900 об/мин)

Общие характеристики

Артикул	13201358
Производительность (Q)	170 ÷ 370 м³/ч
Напор (H)	332 ÷ 172 м
Количество рабочих колес	6
Тип соединения	Фланцевое
Диаметр напорного патрубка	DN200
Диаметр всасывающего патрубка	DN200
Вес	1955 кг

Электродвигатель

Напряжение	(±10%) 3*380/660В/50Гц
Мощность на валу (P2)	250 кВт
Количество оборотов (n)	~2900 об/мин
Степень защиты	IP55
Класс эффективности	IE3
Класс изоляции	F

Материалы

Корпус насоса	Нержавеющая сталь AISI 316
Рабочее колесо	Нержавеющая сталь AISI 316
Вал насоса	Нержавеющая сталь AISI 318LN
Торцевое уплотнение	Graphite/SiC/EPDM
Уплотнительное кольцо	EPDM

Другое

Температура перекачиваемой жидкости (t)	от -25 до 105 °C
Тип упаковки	Деревянный ящик
Максимальное рабочее давление	40 бар при 50 °C
Максимальная глубина всасывания	7 метров
Температура окружающей среды	не более +50 °C

Рабочие характеристики

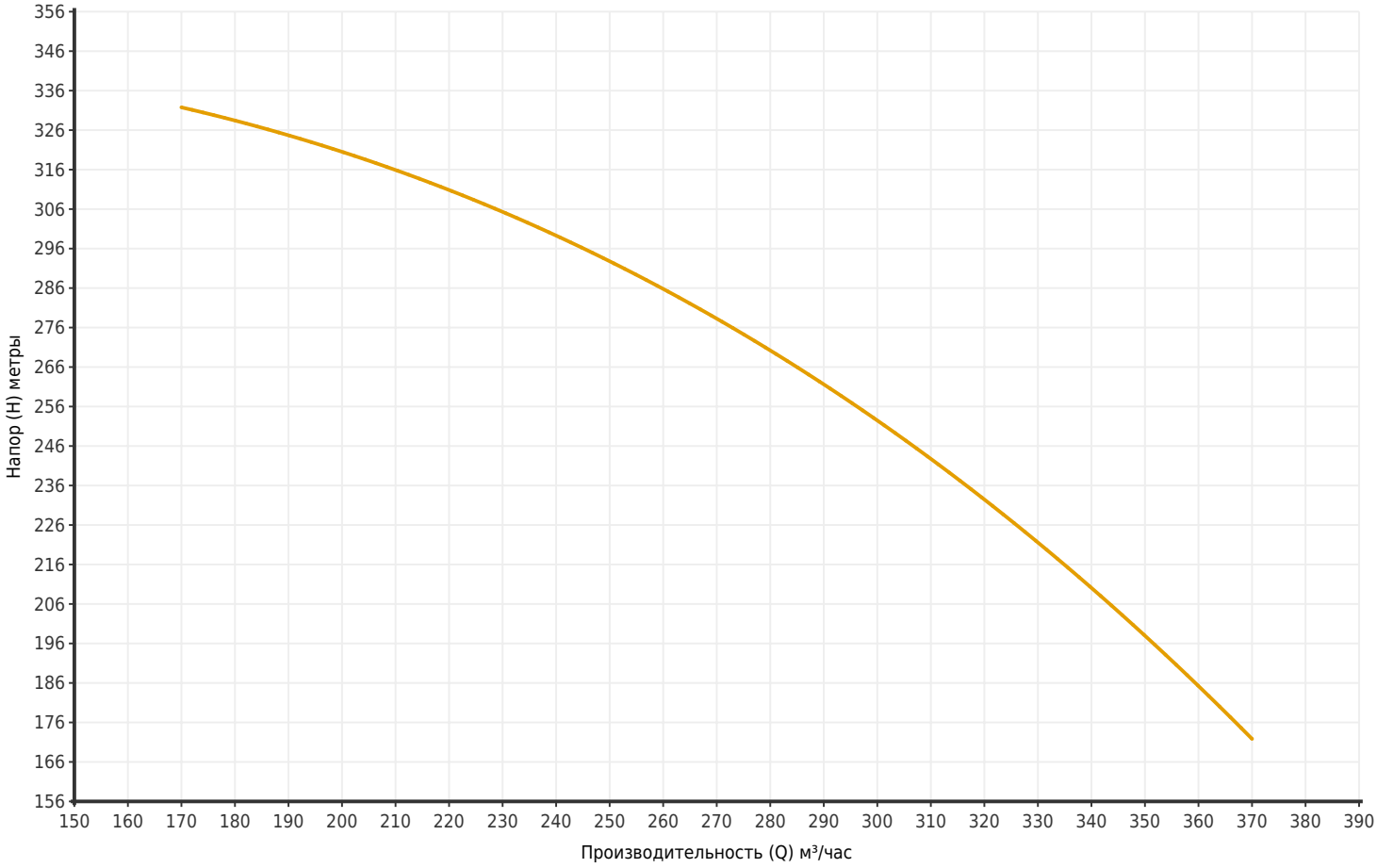

Артикул	Модель	Мощность P2 (кВт)	Q (м³/час)	170	200	220	240	260	285	300	320	340	370
13201358	K377 285-06-200/16E/2500T2	250	H (метры)	332	320	311	299	286	267	252	232	210	172

Размеры

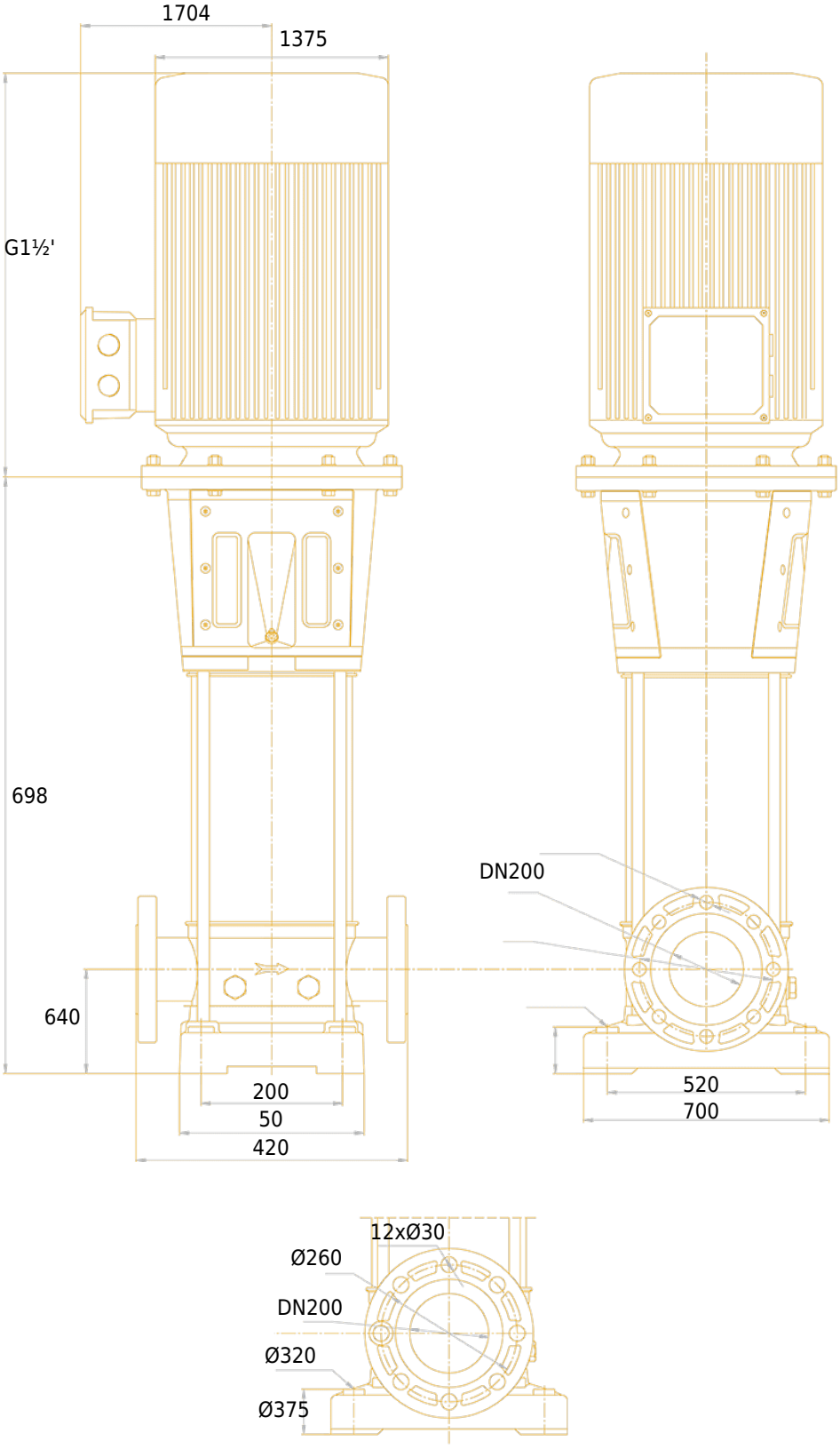
1704
1375
G1½'
698
640
200
50
420
DN200
520
700
12xØ30
Ø260
DN200
Ø320
Ø375

Чертёж и основные компоненты

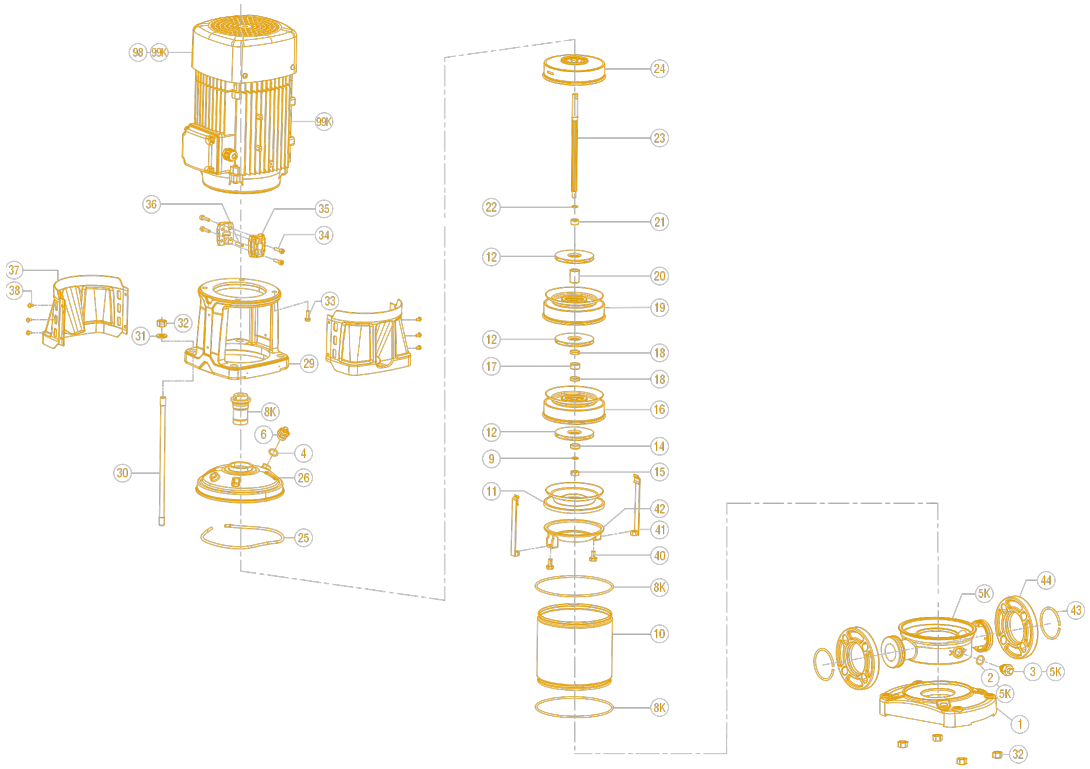

1	Основание	15	Стопорная шестигранная гайка	30	Крепежный болт
2	Дренажный винт	16	Диффузор с подшипником	31	Плоская шайба
3	Фланец	17	Втулка подшипника	32	Гайка шестигранная
4	Уплотнительное кольцо	18	Втулка вала	33	Болт шестигранный
5	Корпус	19	Диффузор	34	Винт шестигранный
8K	Уплотнительное кольцо	20	Втулка вала рабочего колеса	35	Муфта
8K	Торцевое уплотнение	21	Стопорное кольцо	36	Цилиндрический штифт
9	Шайба	22	Шайба	37	Защитный кожух
10	Наружная гильза	23	Вал	38	Винт и шайба в сборе
11	Опорный диффузор	24	Верхний диффузор	43	Стопорное кольцо
12	Рабочее колесо	25	Эластичное кольцо	89	Двигатель
13K	Подшипник передний	26	Головная часть насоса	40	Болт шестигранный
13K	Подшипник задний	27	Дренажный винт	41	Натяжной стержень
14	Стопорное кольцо	29	Фонарь	42	Стартовый диффузор