Расшифровка обозначений

K377 3 - 05 - 25 / 16 H / 003 M 2

I II III

① ② ③ ④ ⑤ ⑥ ⑦

① Название серии
K377 Многоступенчатые вертикальные насосы

② Типоразмер
I Номинальный расход
II Количество рабочих колёс
III Диаметр фланцев

③ Проточная часть
16 Литая нержавеющая сталь AISI 316

④ Материалы уплотнений
H SiC/SiC/FPM & FPM

⑤ Мощность двигателя
003 0.3 кВт

⑥ Электрическое напряжение
M Монофазное

⑦ Число полюсов
2 Двухполюсный (~2900 об/мин)

Общие характеристики

Артикул	13212284
Производительность (Q)	1.2 ÷ 4 м³/ч
Напор (H)	30 ÷ 14 м
Количество рабочих колес	5
Тип соединения	Фланцевое
Диаметр напорного патрубка	DN25
Диаметр всасывающего патрубка	DN25
Вес	21 кг

Электродвигатель

Напряжение	(±10%) 1*220В/50Гц
Общая мощность (P1)	0.55 кВт
Мощность на валу (P2)	0.37 кВт
Сила тока (I)	2.4 A
Количество оборотов (n)	~2900 об/мин
Степень защиты	IP55
Класс изоляции	F

Материалы

Корпус насоса	Нержавеющая сталь AISI 316
Рабочее колесо	Нержавеющая сталь AISI 316
Вал насоса	Нержавеющая сталь AISI 316
Торцевое уплотнение	SiC/SiC/FPM
Уплотнительное кольцо	FPM

Другое

Температура перекачиваемой жидкости (t)	от -10 до +120 °C
Тип упаковки	Картонный короб
Габариты упаковки	61×33×30 см
Максимальное рабочее давление	25 бар при 50 °C
Максимальная глубина всасывания	7 метров
Температура окружающей среды	не более +50 °C

Рабочие характеристики

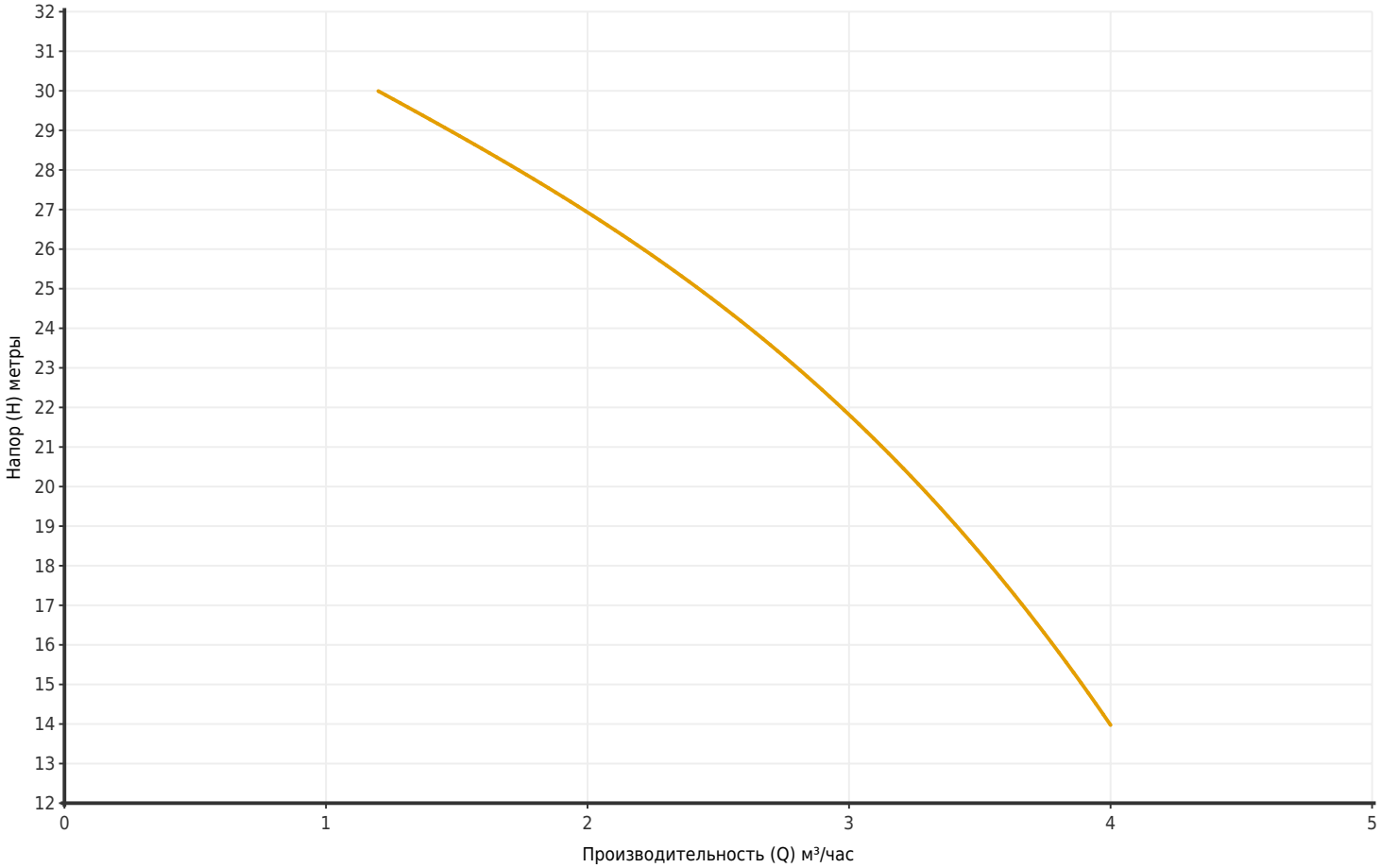

Артикул	Модель	Мощность P2 (кВт)	Q (м³/час)	1.2	1.6	2	2.4	2.8	3	3.2	3.4	3.6	4
13212284	K377 3-05-25/16H/003M2	0.37	H (метры)	30	28.5	27	25	23	22	20.5	19	17.5	14

Размеры

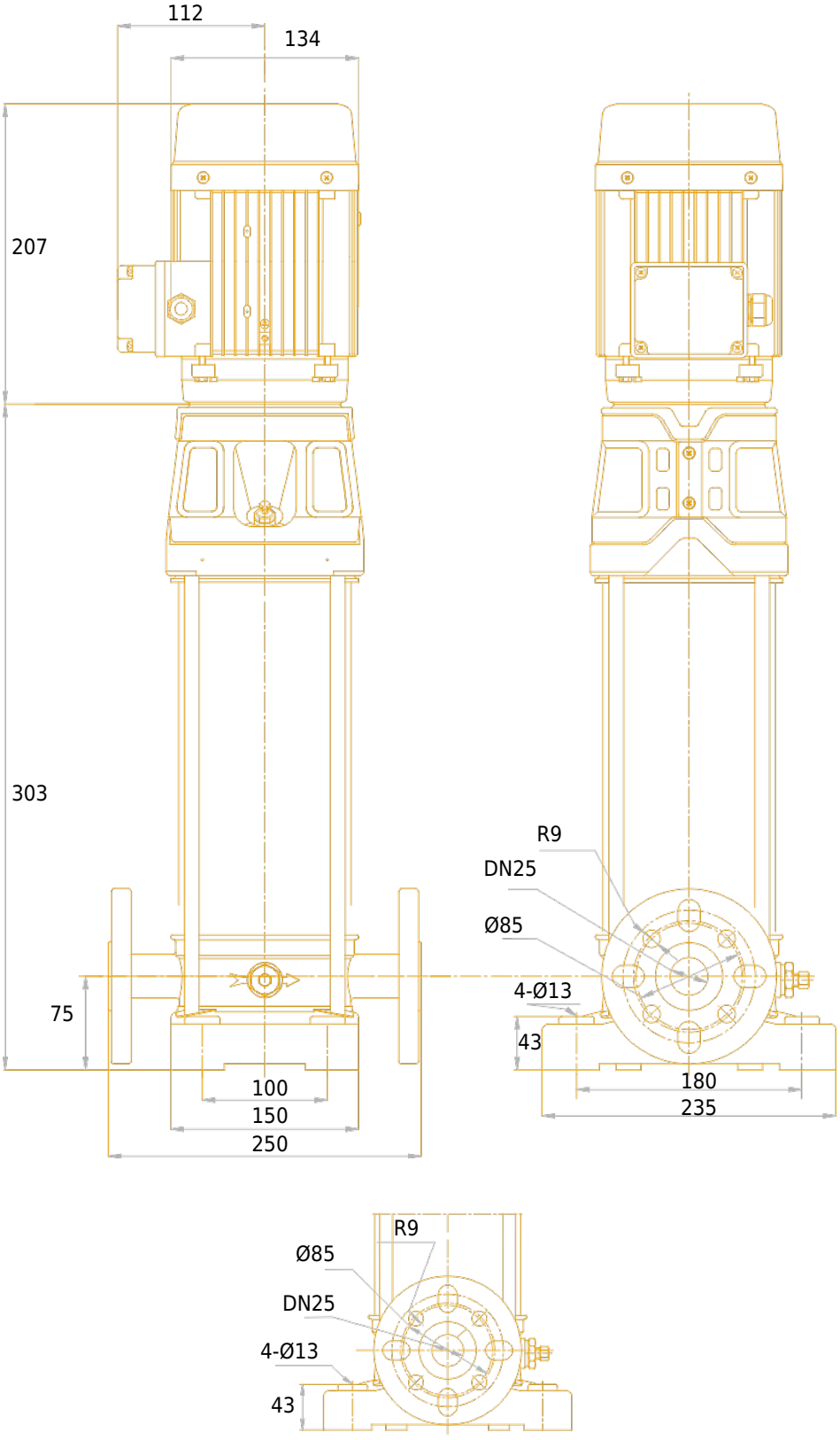
112
134
207
303
75
100
150
250
R9
DN25
Ø85
4-Ø13
43
180
235
R9
Ø85
DN25
4-Ø13
43

Чертёж и основные компоненты

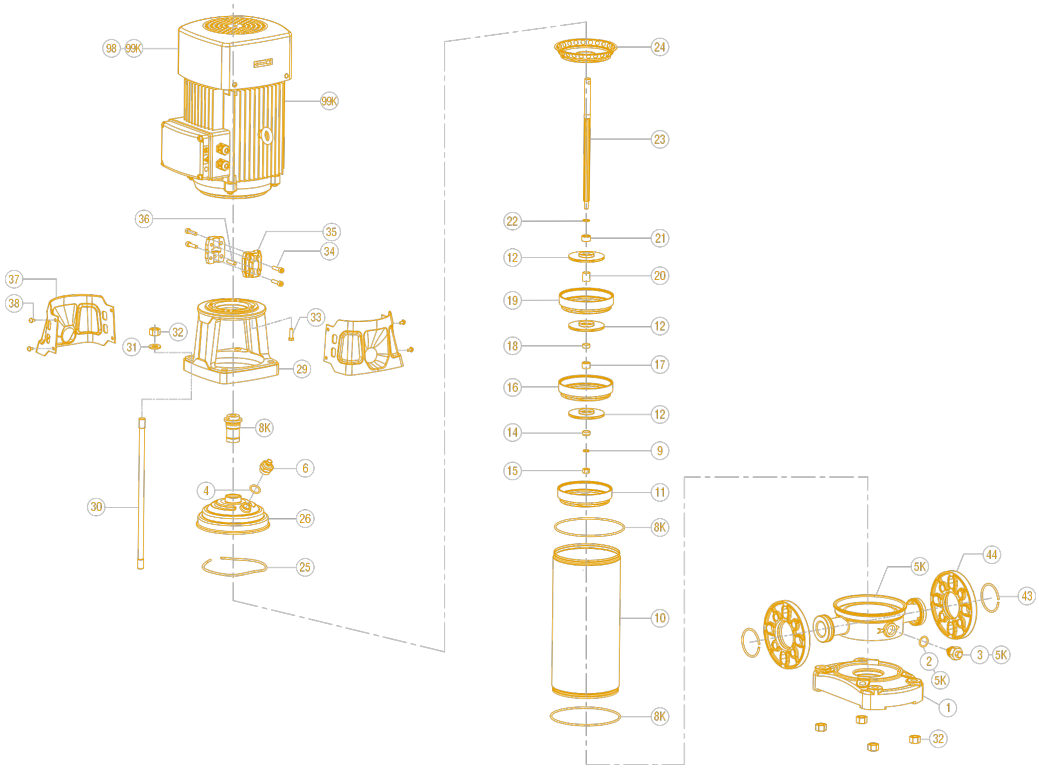

1	Основание	14	Стопорное кольцо	27	Дренажный винт
2	Дренажный винт	15	Стопорная шестигранная гайка	29	Фонарь
3	Фланец	16	Диффузор с подшипником	30	Крепежный болт
4	Уплотнительное кольцо	17	Втулка подшипника	31	Плоская шайба
5	Корпус	18	Втулка вала	32	Гайка шестигранная
8K	Уплотнительное кольцо	19	Диффузор	33	Болт шестигранный
8K	Торцевое уплотнение	20	Втулка вала рабочего колеса	34	Винт шестигранный
9	Шайба	21	Стопорное кольцо	35	Муфта
10	Наружная гильза	22	Шайба	36	Цилиндрический штифт
11	Опорный диффузор	23	Вал	37	Защитный кожух
12	Рабочее колесо	24	Верхний диффузор	38	Винт и шайба в сборе
13K	Подшипник передний	25	Эластичное кольцо	43	Стопорное кольцо
13K	Подшипник задний	26	Головная часть насоса	89	Двигатель