Расшифровка обозначений

K377 3 - 17 - 25 / 04 X / 015 T 2

I II III

① ② ③ ④ ⑤ ⑥ ⑦

① Название серии

K377 Многоступенчатые вертикальные насосы

② Типоразмер

I Номинальный расход

II Количество рабочих колёс

III Диаметр фланцев

③ Проточная часть

04 Литая нержавеющая сталь AISI 304

④ Материалы уплотнений

X SiC/SiC/EPDM & EPDM

⑤ Мощность двигателя

015 1.5 кВт

⑥ Электрическое напряжение

T Трехфазное

⑦ Число полюсов

2 Двухполюсный (~2900 об/мин)

Общие характеристики

Артикул	13114036
Производительность (Q)	1.2 ÷ 4 м³/ч
Напор (H)	100 ÷ 52 м
Количество рабочих колес	17
Тип соединения	Фланцевое
Диаметр напорного патрубка	DN25
Диаметр всасывающего патрубка	DN25
Вес	33 кг

Электродвигатель

Напряжение	(±10%) 3*220/380В/50Гц
Общая мощность (P1)	1.84 кВт
Мощность на валу (P2)	1.5 кВт
Сила тока (I)	5.5/3.2 A
Количество оборотов (n)	~2900 об/мин
Степень защиты	IP55
Класс эффективности	IE3
Класс изоляции	F

Материалы

Корпус насоса	Нержавеющая сталь AISI 304
Рабочее колесо	Нержавеющая сталь AISI 304
Вал насоса	Нержавеющая сталь AISI 431
Торцевое уплотнение	SiC/SiC/EPDM
Уплотнительное кольцо	EPDM

Другое

Температура перекачиваемой жидкости (t)	от -25 до +120 °C
Тип упаковки	Картонный короб
Габариты упаковки	86×33×30 см
Максимальное рабочее давление	25 бар при 50 °C
Максимальная глубина всасывания	7 метров
Температура окружающей среды	не более +50 °C

Рабочие характеристики

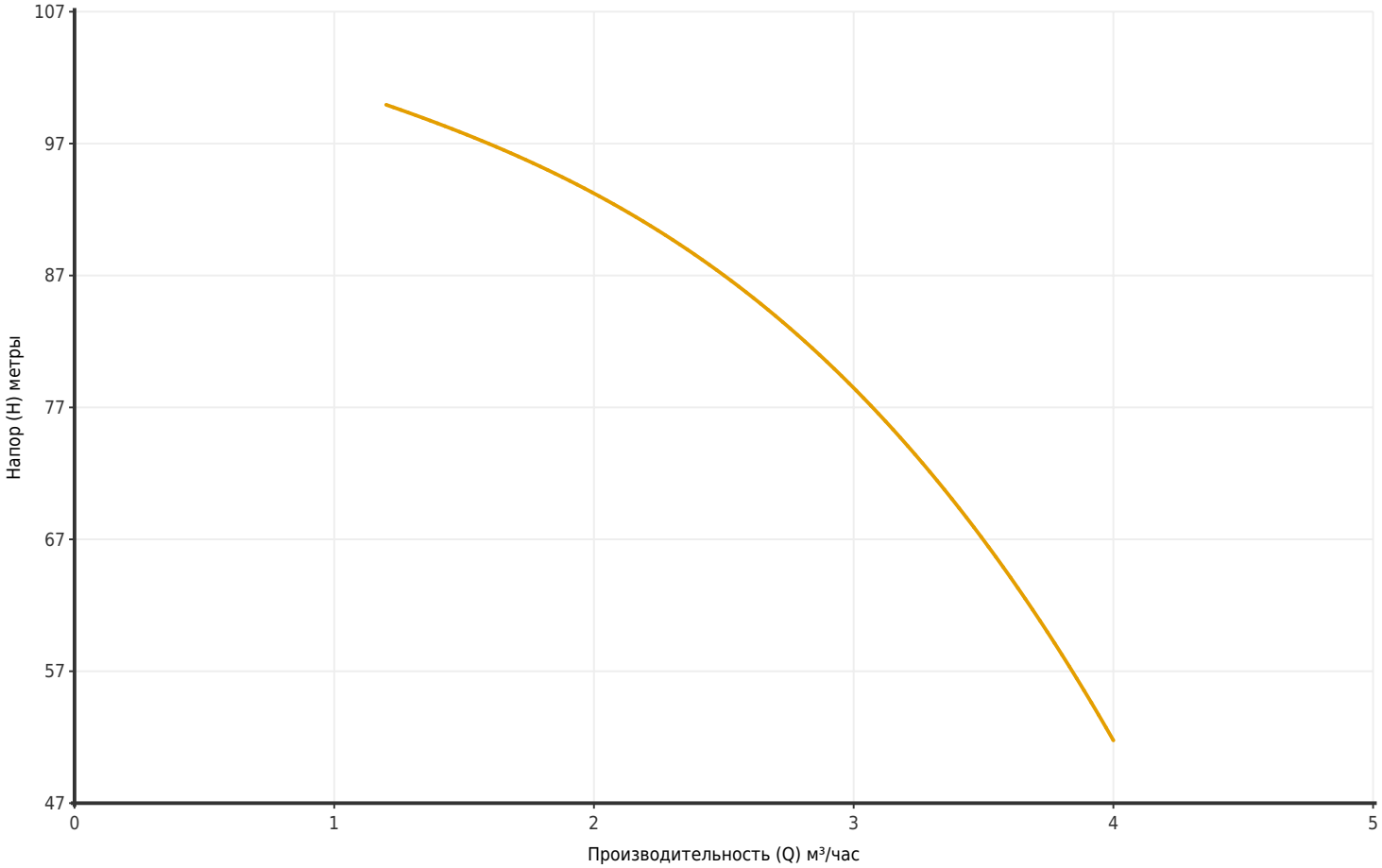

Артикул	Модель	Мощность P2 (кВт)	Q (м³/час)	1.2	1.6	2	2.4	2.8	3	3.2	3.4	3.6	4
13114036	K377 3-17-25/04X/015T2	1.5	H (метры)	100	97	93	88	83	79	74	69	64	52

Размеры

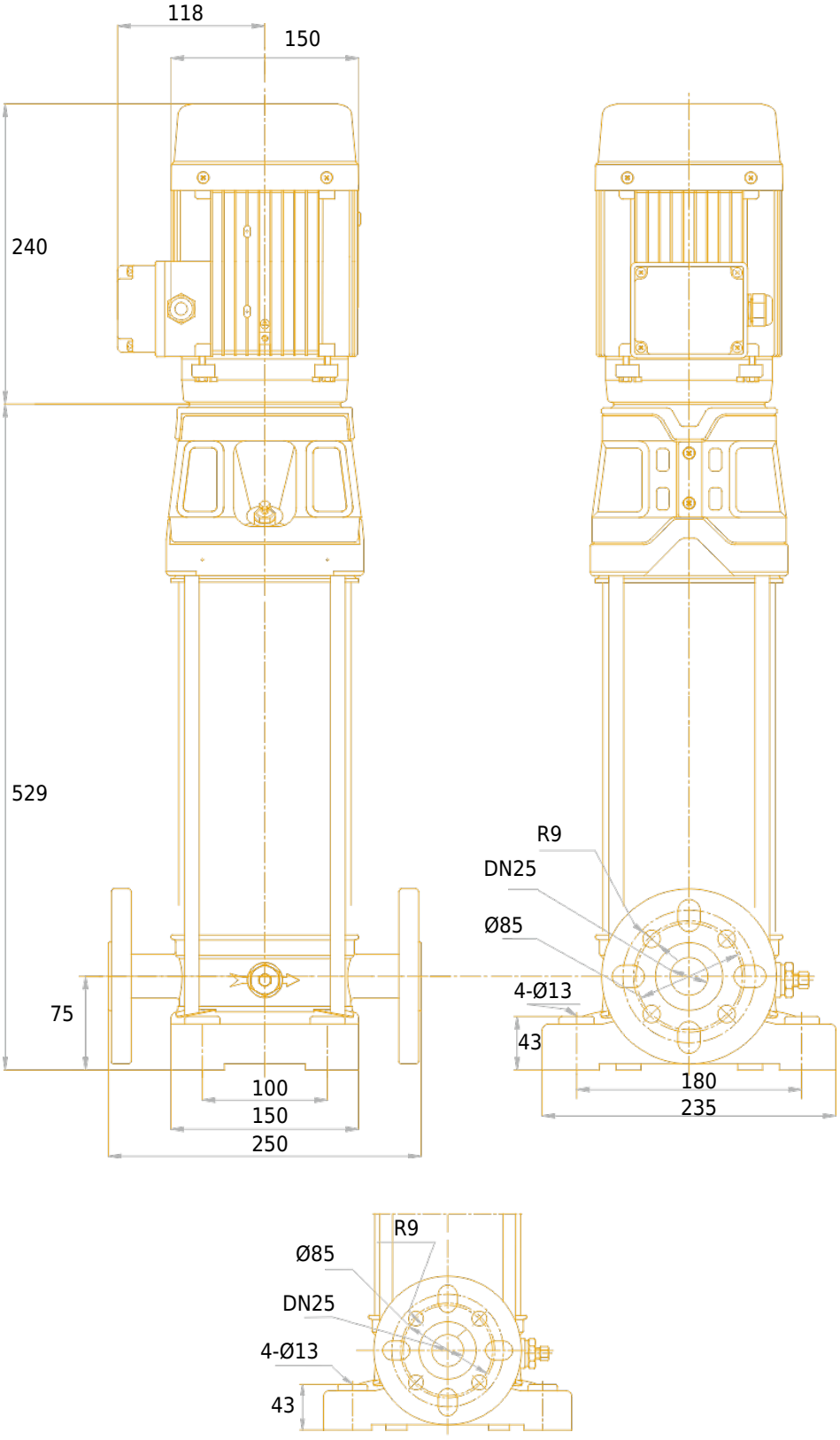
118
150
240
529
75
100
150
250
R9
DN25
Ø85
4-Ø13
43
180
235
R9
Ø85
DN25
4-Ø13
43

Чертёж и основные компоненты

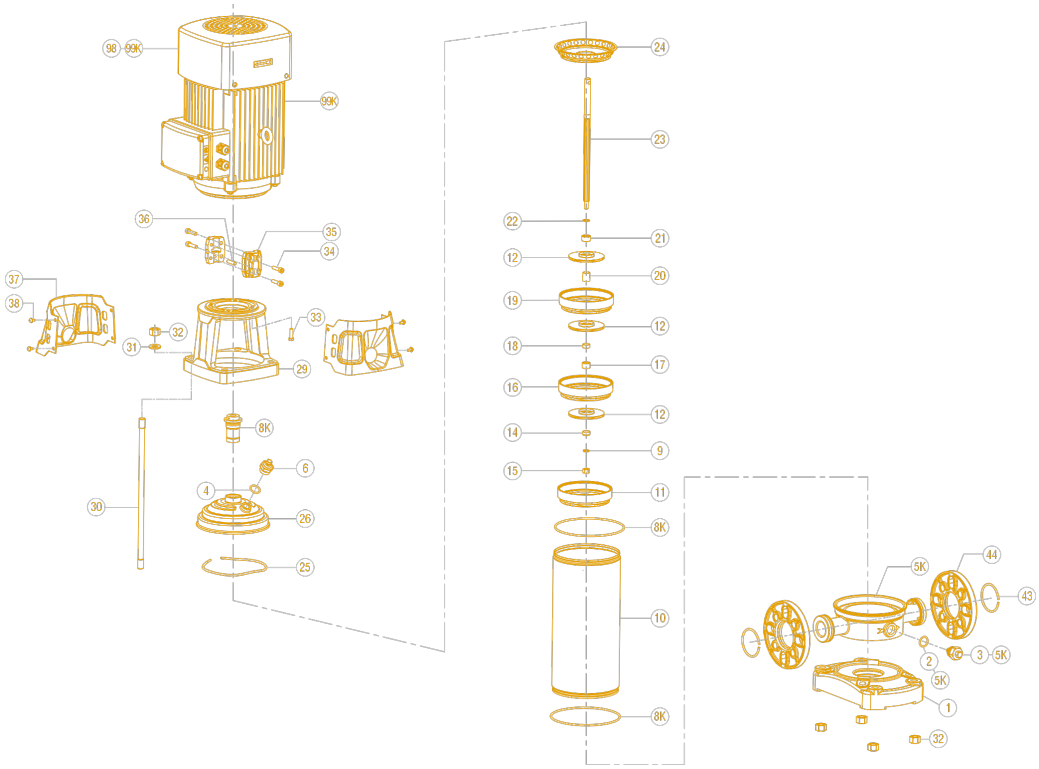

1	Основание	14	Стопорное кольцо	27	Дренажный винт
2	Дренажный винт	15	Стопорная шестигранная гайка	29	Фонарь
3	Фланец	16	Диффузор с подшипником	30	Крепежный болт
4	Уплотнительное кольцо	17	Втулка подшипника	31	Плоская шайба
5	Корпус	18	Втулка вала	32	Гайка шестигранная
8K	Уплотнительное кольцо	19	Диффузор	33	Болт шестигранный
8K	Торцевое уплотнение	20	Втулка вала рабочего колеса	34	Винт шестигранный
9	Шайба	21	Стопорное кольцо	35	Муфта
10	Наружная гильза	22	Шайба	36	Цилиндрический штифт
11	Опорный диффузор	23	Вал	37	Защитный кожух
12	Рабочее колесо	24	Верхний диффузор	38	Винт и шайба в сборе
13K	Подшипник передний	25	Эластичное кольцо	43	Стопорное кольцо
13K	Подшипник задний	26	Головная часть насоса	89	Двигатель