## Расшифровка обозначений

K377 32 - 07 - 65 / 04 X / 150 T 2

I II III

① ② ③ ④ ⑤ ⑥ ⑦

### ① Название серии
**K377** Многоступенчатые вертикальные насосы

### ② Типоразмер
**I** Номинальный расход
**II** Количество рабочих колёс
**III** Диаметр фланцев

### ③ Проточная часть
**04** Литая нержавеющая сталь AISI 304

### ④ Материалы уплотнений
**X** SiC/SiC/EPDM & EPDM

### ⑤ Мощность двигателя
**150** 15 кВт

### ⑥ Электрическое напряжение
**T** Трехфазное

### ⑦ Число полюсов
**2** Двухполюсный (~2900 об/мин)

## Общие характеристики

| | |
|---|---|
| Артикул | 13114125 |
| Производительность (Q) | 12 ÷ 40 м³/ч |
| Напор (H) | 127 ÷ 61 м |
| Количество рабочих колес | 7 |
| Тип соединения | Фланцевое |
| Диаметр напорного патрубка | DN65 |
| Диаметр всасывающего патрубка | DN65 |
| Вес | 163 кг |

## Электродвигатель

| | |
|---|---|
| Напряжение | (±10%) 3*380/660В/50Гц |
| Общая мощность (P1) | 16.3 кВт |
| Мощность на валу (P2) | 15 кВт |
| Сила тока (I) | 27.9/16.1 A |
| Количество оборотов (n) | ~2900 об/мин |
| Степень защиты | IP55 |
| Класс эффективности | IE3 |
| Класс изоляции | F |

## Материалы

| | |
|---|---|
| Корпус насоса | Нержавеющая сталь AISI 304 |
| Рабочее колесо | Нержавеющая сталь AISI 304 |
| Вал насоса | Нержавеющая сталь AISI 431 |
| Торцевое уплотнение | SiC/SiC/EPDM |
| Уплотнительное кольцо | EPDM |

## Другое

| | |
|---|---|
| Температура перекачиваемой жидкости (t) | от -25 до +120 °C |
| Тип упаковки | Деревянный ящик |
| Габариты упаковки | 161×43×61 см |
| Максимальное рабочее давление | 16 бар при 50 °C |
| Максимальная глубина всасывания | 7 метров |
| Температура окружающей среды | не более +50 °C |

# Рабочие характеристики

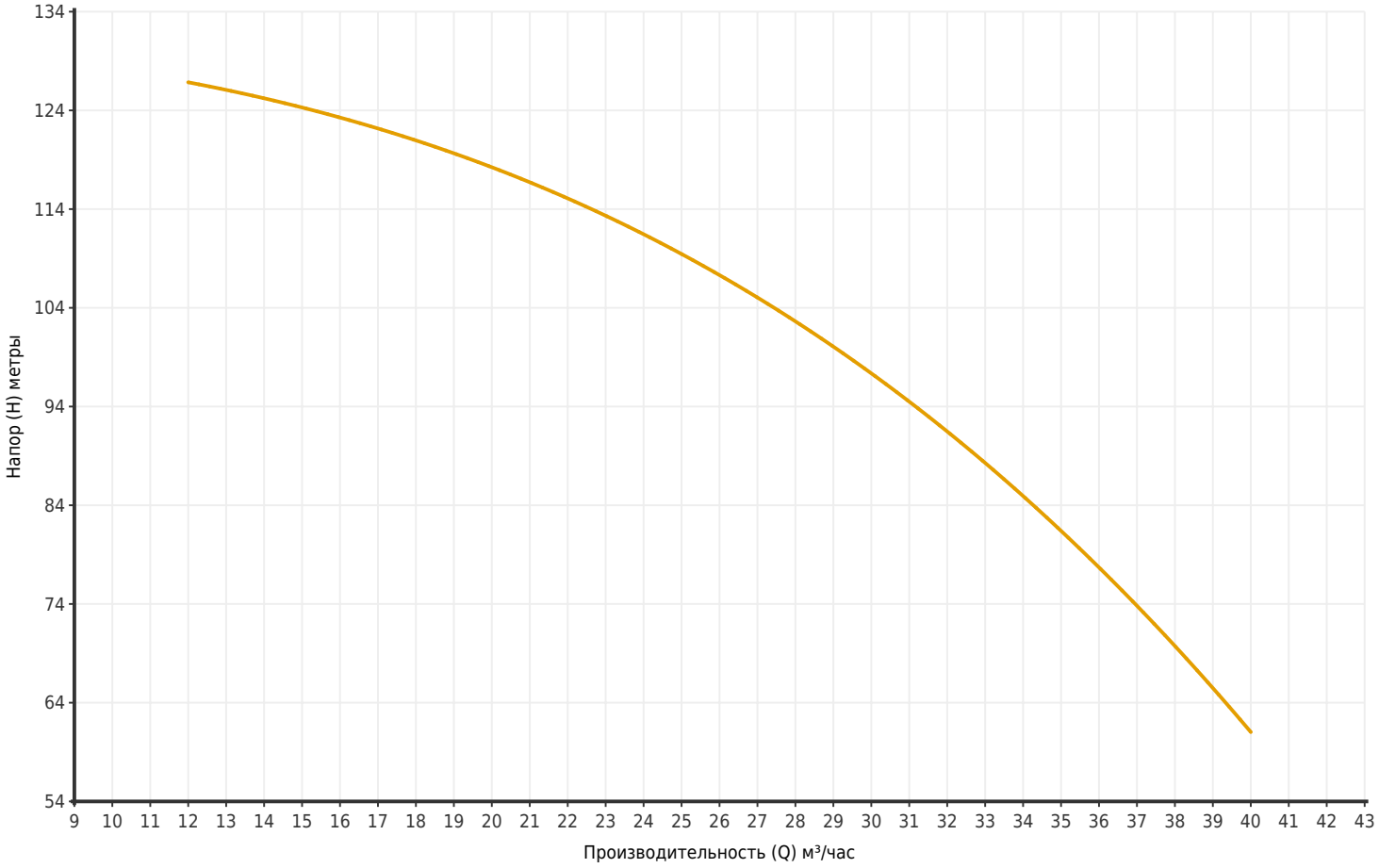


| Артикул | Модель | Мощность P2 (кВт) | Q (м³/час) | 12 | 16 | 20 | 24 | 28 | 30 | 32 | 36 | 40 |
|---|---|---|---|---|---|---|---|---|---|---|---|---|
| 13114125 | K377 32-07-65/04X/150T2 | 15 | H (метры) | 127 | 123 | 118 | 112 | 103 | 97 | 91 | 78 | 61 |

## Размеры

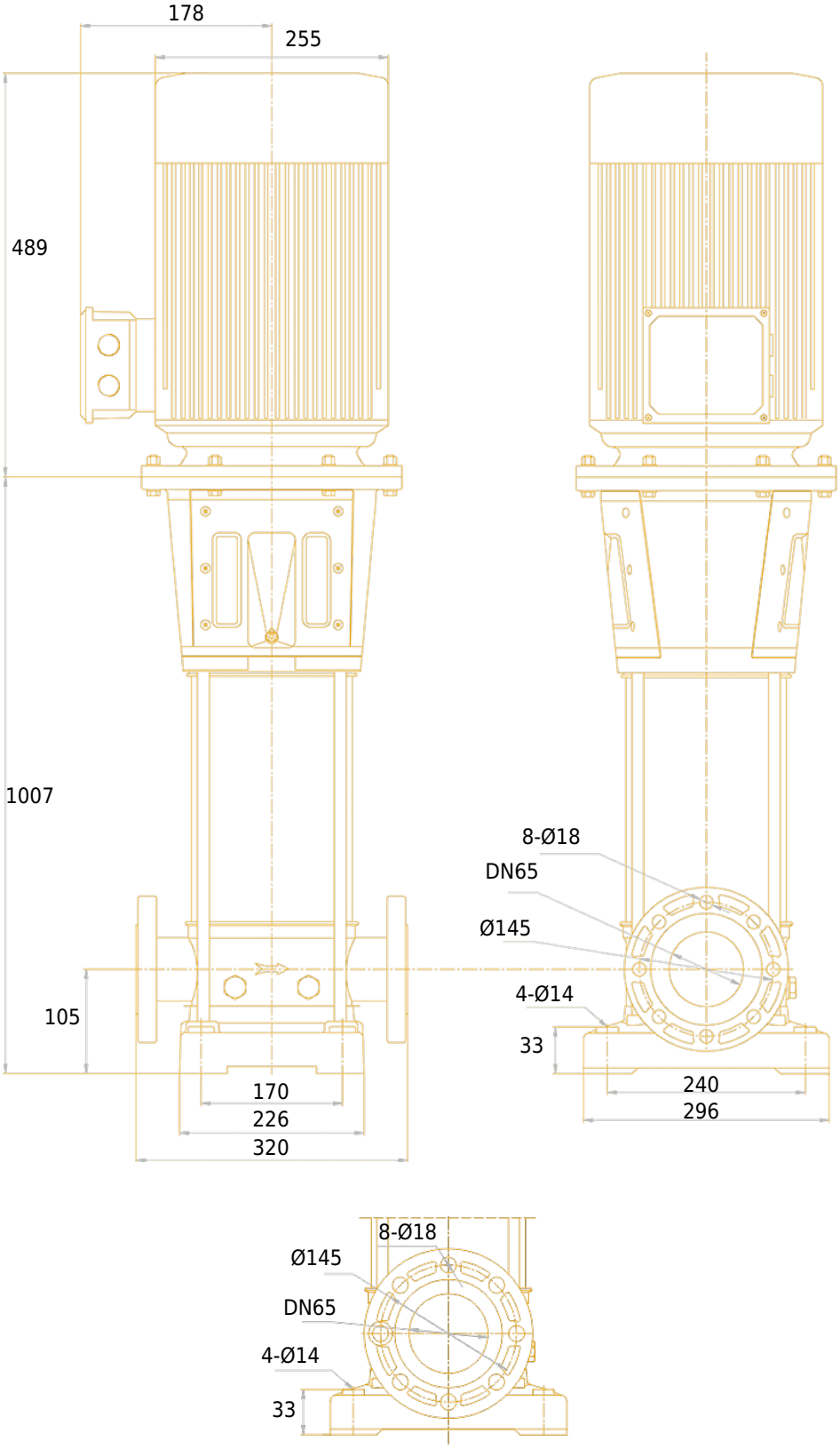
178
255
489
1007
105
170
226
320
8-Ø18
DN65
Ø145
4-Ø14
33
240
296
8-Ø18
Ø145
DN65
4-Ø14
33

# Чертёж и основные компоненты

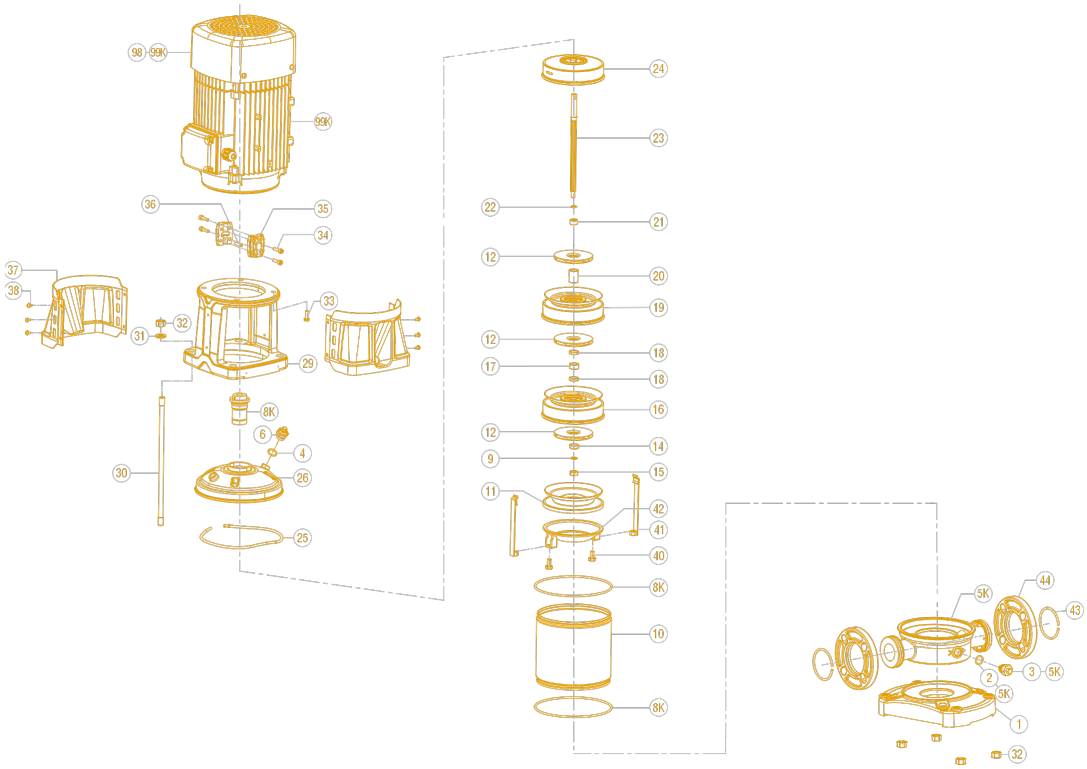

| | | | | | |
|---|---|---|---|---|---|
| 1 | Основание | 15 | Стопорная шестигранная гайка | 30 | Крепежный болт |
| 2 | Дренажный винт | 16 | Диффузор с подшипником | 31 | Плоская шайба |
| 3 | Фланец | 17 | Втулка подшипника | 32 | Гайка шестигранная |
| 4 | Уплотнительное кольцо | 18 | Втулка вала | 33 | Болт шестигранный |
| 5 | Корпус | 19 | Диффузор | 34 | Винт шестигранный |
| 8K | Уплотнительное кольцо | 20 | Втулка вала рабочего колеса | 35 | Муфта |
| 8K | Торцевое уплотнение | 21 | Стопорное кольцо | 36 | Цилиндрический штифт |
| 9 | Шайба | 22 | Шайба | 37 | Защитный кожух |
| 10 | Наружная гильза | 23 | Вал | 38 | Винт и шайба в сборе |
| 11 | Опорный диффузор | 24 | Верхний диффузор | 43 | Стопорное кольцо |
| 12 | Рабочее колесо | 25 | Эластичное кольцо | 89 | Двигатель |
| 13K | Подшипник передний | 26 | Головная часть насоса | 40 | Болт шестигранный |
| 13K | Подшипник задний | 27 | Дренажный винт | 41 | Натяжной стержень |
| 14 | Стопорное кольцо | 29 | Фонарь | 42 | Стартовый диффузор |