Расшифровка обозначений

K377 32 - 12 - 65 / 04 X / 220 T 2

I II III

① ② ③ ④ ⑤ ⑥ ⑦

① Название серии
K377 Многоступенчатые вертикальные насосы

② Типоразмер
I Номинальный расход
II Количество рабочих колёс
III Диаметр фланцев

③ Проточная часть
04 Литая нержавеющая сталь AISI 304

④ Материалы уплотнений
X SiC/SiC/EPDM & EPDM

⑤ Мощность двигателя
220 22 кВт

⑥ Электрическое напряжение
T Трехфазное

⑦ Число полюсов
2 Двухполюсный (~2900 об/мин)

Общие характеристики

Артикул	13114135
Производительность (Q)	12 ÷ 40 м³/ч
Напор (H)	214 ÷ 107 м
Количество рабочих колес	12
Тип соединения	Фланцевое
Диаметр напорного патрубка	DN65
Диаметр всасывающего патрубка	DN65
Вес	275 кг

Электродвигатель

Напряжение	(±10%) 3*380/660В/50Гц
Общая мощность (P1)	23.7 кВт
Мощность на валу (P2)	22 кВт
Сила тока (I)	40.5/23.3 A
Количество оборотов (n)	~2900 об/мин
Степень защиты	IP55
Класс эффективности	IE3
Класс изоляции	F

Материалы

Корпус насоса	Нержавеющая сталь AISI 304
Рабочее колесо	Нержавеющая сталь AISI 304
Вал насоса	Нержавеющая сталь AISI 431
Торцевое уплотнение	SiC/SiC/EPDM
Уплотнительное кольцо	EPDM

Другое

Температура перекачиваемой жидкости (t)	от -25 до +120 °C
Тип упаковки	Деревянный ящик
Габариты упаковки	206×43×61 см
Максимальное рабочее давление	25 бар при 50 °C
Максимальная глубина всасывания	7 метров
Температура окружающей среды	не более +50 °C

Рабочие характеристики

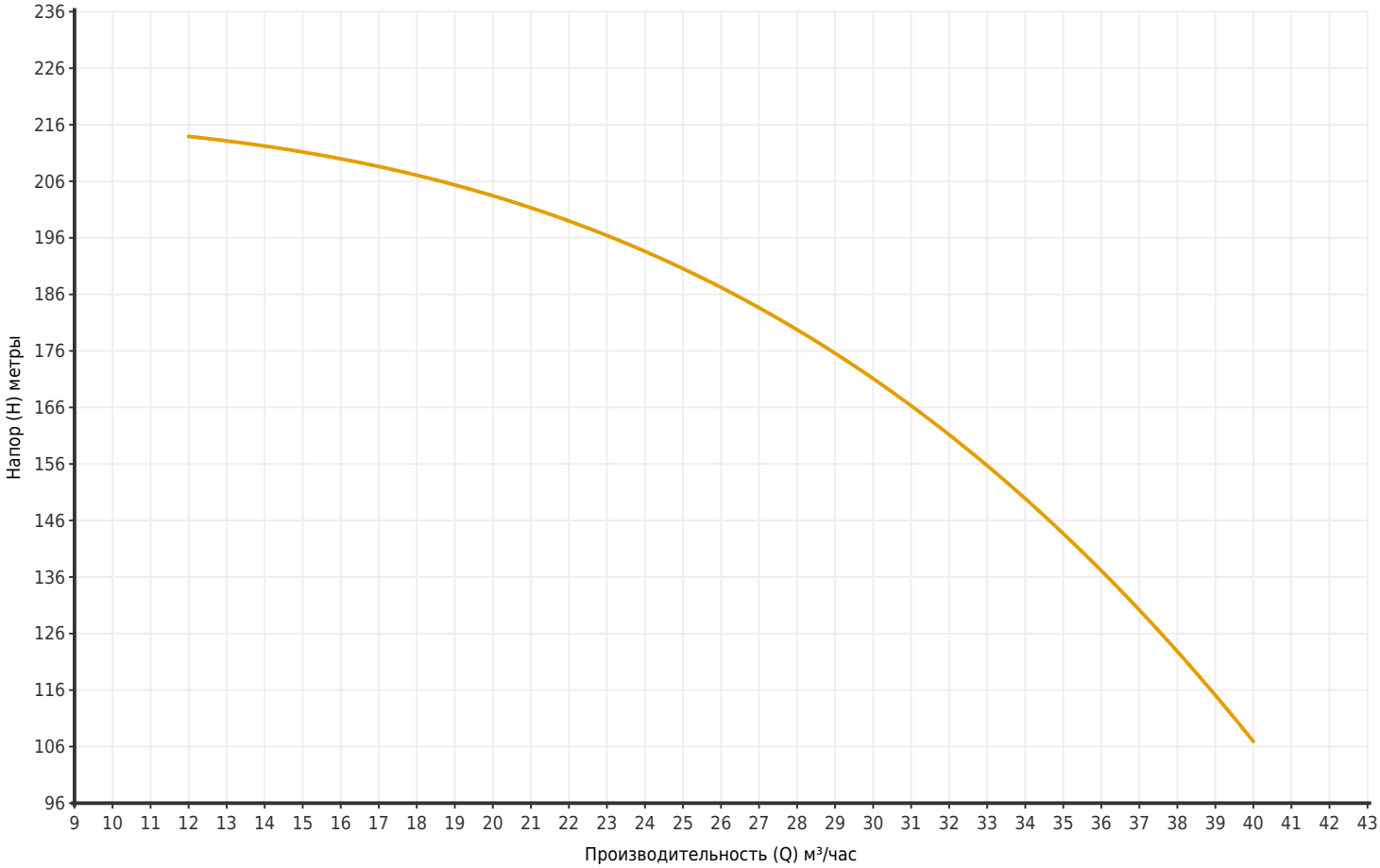

Артикул	Модель	Мощность P2 (кВт)	Q (м³/час)	12	16	20	24	28	30	32	36	40
13114135	K377 32-12-65/04X/220T2	22	H (метры)	214	210	203	194	180	171	161	137	107

Размеры

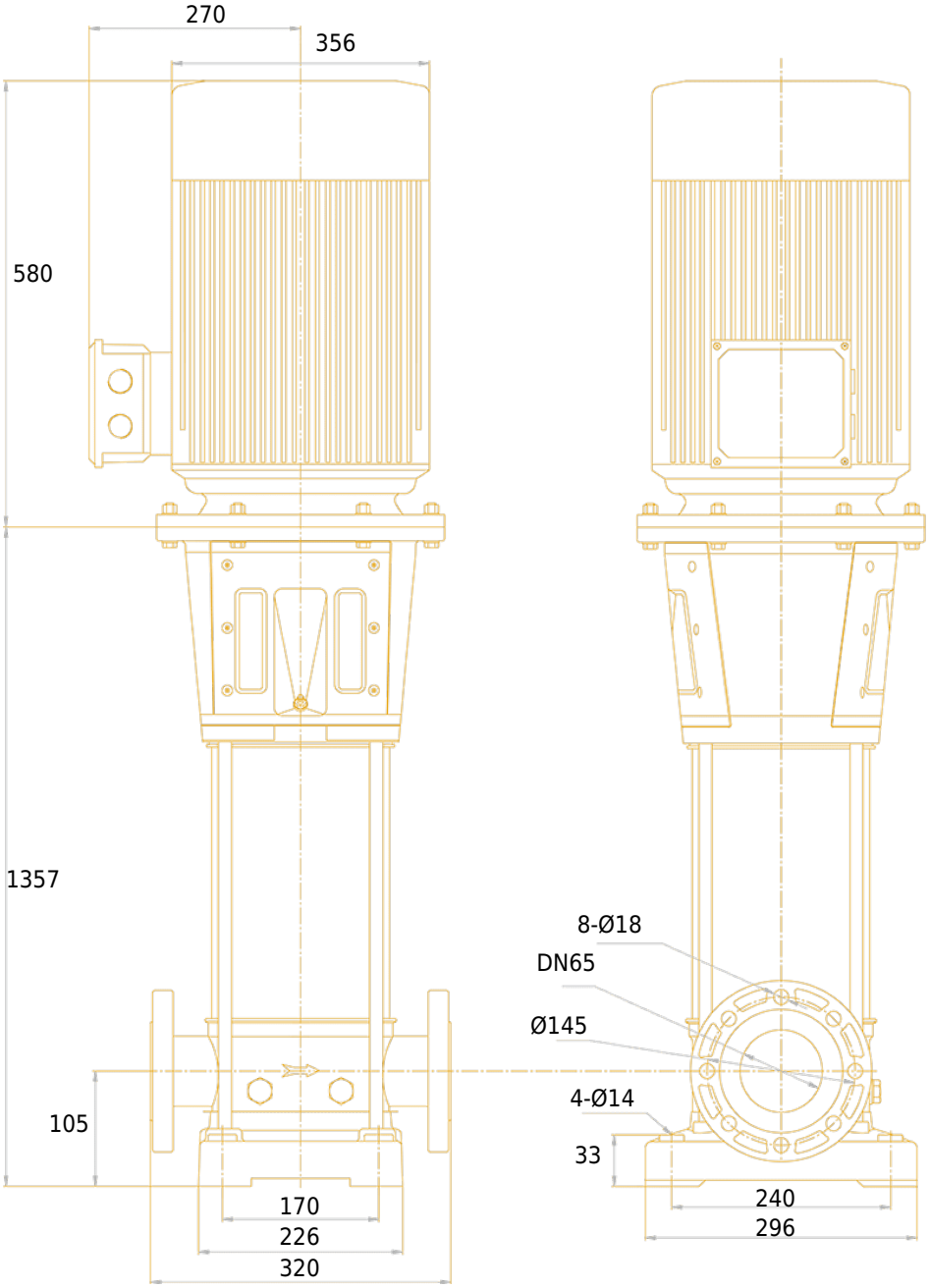
270
356
580
1357
105
170
226
320
8-Ø18
DN65
Ø145
4-Ø14
33
240
296

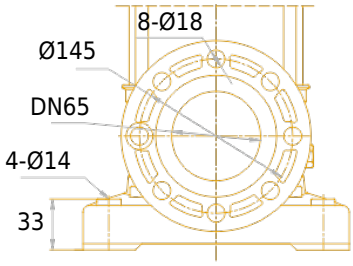
8-Ø18
Ø145
DN65
4-Ø14
33

Чертёж и основные компоненты

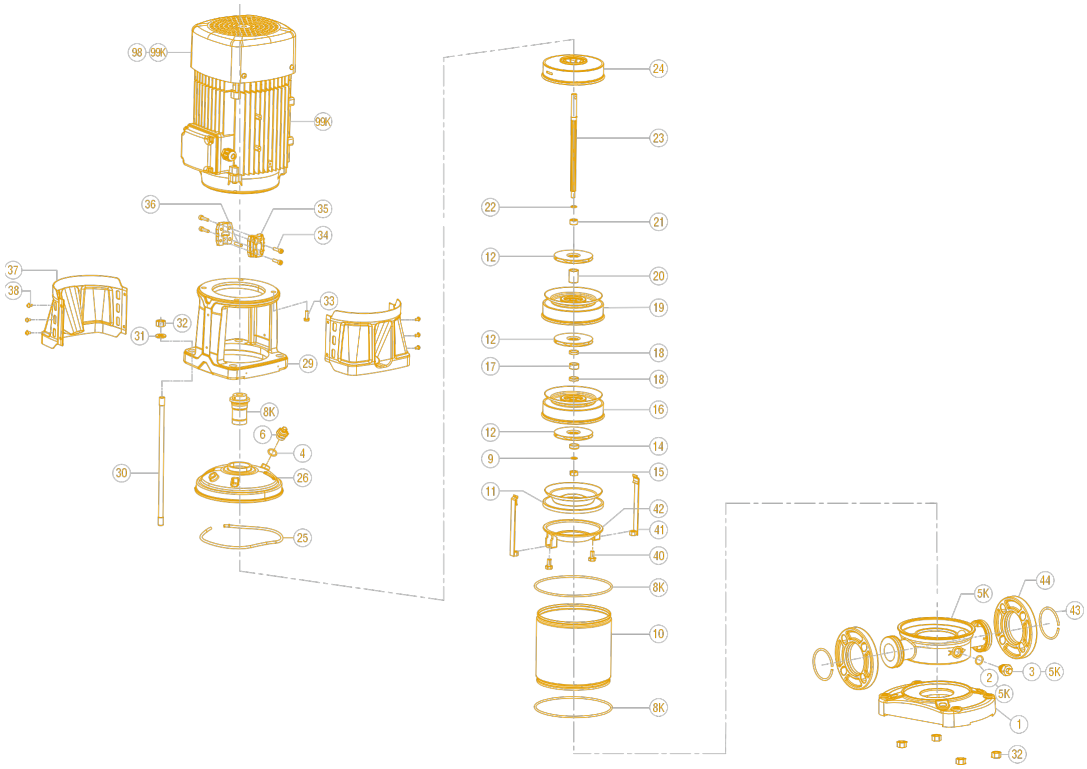

1	Основание	15	Стопорная шестигранная гайка	30	Крепежный болт
2	Дренажный винт	16	Диффузор с подшипником	31	Плоская шайба
3	Фланец	17	Втулка подшипника	32	Гайка шестигранная
4	Уплотнительное кольцо	18	Втулка вала	33	Болт шестигранный
5	Корпус	19	Диффузор	34	Винт шестигранный
8K	Уплотнительное кольцо	20	Втулка вала рабочего колеса	35	Муфта
8K	Торцевое уплотнение	21	Стопорное кольцо	36	Цилиндрический штифт
9	Шайба	22	Шайба	37	Защитный кожух
10	Наружная гильза	23	Вал	38	Винт и шайба в сборе
11	Опорный диффузор	24	Верхний диффузор	43	Стопорное кольцо
12	Рабочее колесо	25	Эластичное кольцо	89	Двигатель
13K	Подшипник передний	26	Головная часть насоса	40	Болт шестигранный
13K	Подшипник задний	27	Дренажный винт	41	Натяжной стержень
14	Стопорное кольцо	29	Фонарь	42	Стартовый диффузор