Расшифровка обозначений

K377 5 - 03 - 32 / 04 H / 005 T 2

I II III

① ② ③ ④ ⑤ ⑥ ⑦

① Название серии

K377 Многоступенчатые вертикальные насосы

② Типоразмер

I Номинальный расход

II Количество рабочих колёс

III Диаметр фланцев

③ Проточная часть

04 Литая нержавеющая сталь AISI 304

④ Материалы уплотнений

H SiC/SiC/FPM & FPM

⑤ Мощность двигателя

005 0.5 кВт

⑥ Электрическое напряжение

T Трехфазное

⑦ Число полюсов

2 Двухполюсный (~2900 об/мин)

Общие характеристики

Артикул	13112047
Производительность (Q)	2 ÷ 8 м³/ч
Напор (H)	19 ÷ 8 м
Количество рабочих колес	3
Тип соединения	Фланцевое
Диаметр напорного патрубка	DN32
Диаметр всасывающего патрубка	DN32
Вес	20 кг

Электродвигатель

Напряжение	(±10%) 3*220/380В/50Гц
Общая мощность (P1)	0.71 кВт
Мощность на валу (P2)	0.55 кВт
Сила тока (I)	2.3/1.3 A
Количество оборотов (n)	~2900 об/мин
Степень защиты	IP55
Класс эффективности	IE3
Класс изоляции	F

Материалы

Корпус насоса	Нержавеющая сталь AISI 304
Рабочее колесо	Нержавеющая сталь AISI 304
Вал насоса	Нержавеющая сталь AISI 431
Торцевое уплотнение	SiC/SiC/FPM
Уплотнительное кольцо	FPM

Другое

Температура перекачиваемой жидкости (t)	от -10 до +120 °C
Тип упаковки	Картонный короб
Габариты упаковки	59×33×30 см
Максимальное рабочее давление	25 бар при 50 °C
Максимальная глубина всасывания	7 метров
Температура окружающей среды	не более +50 °C

Рабочие характеристики

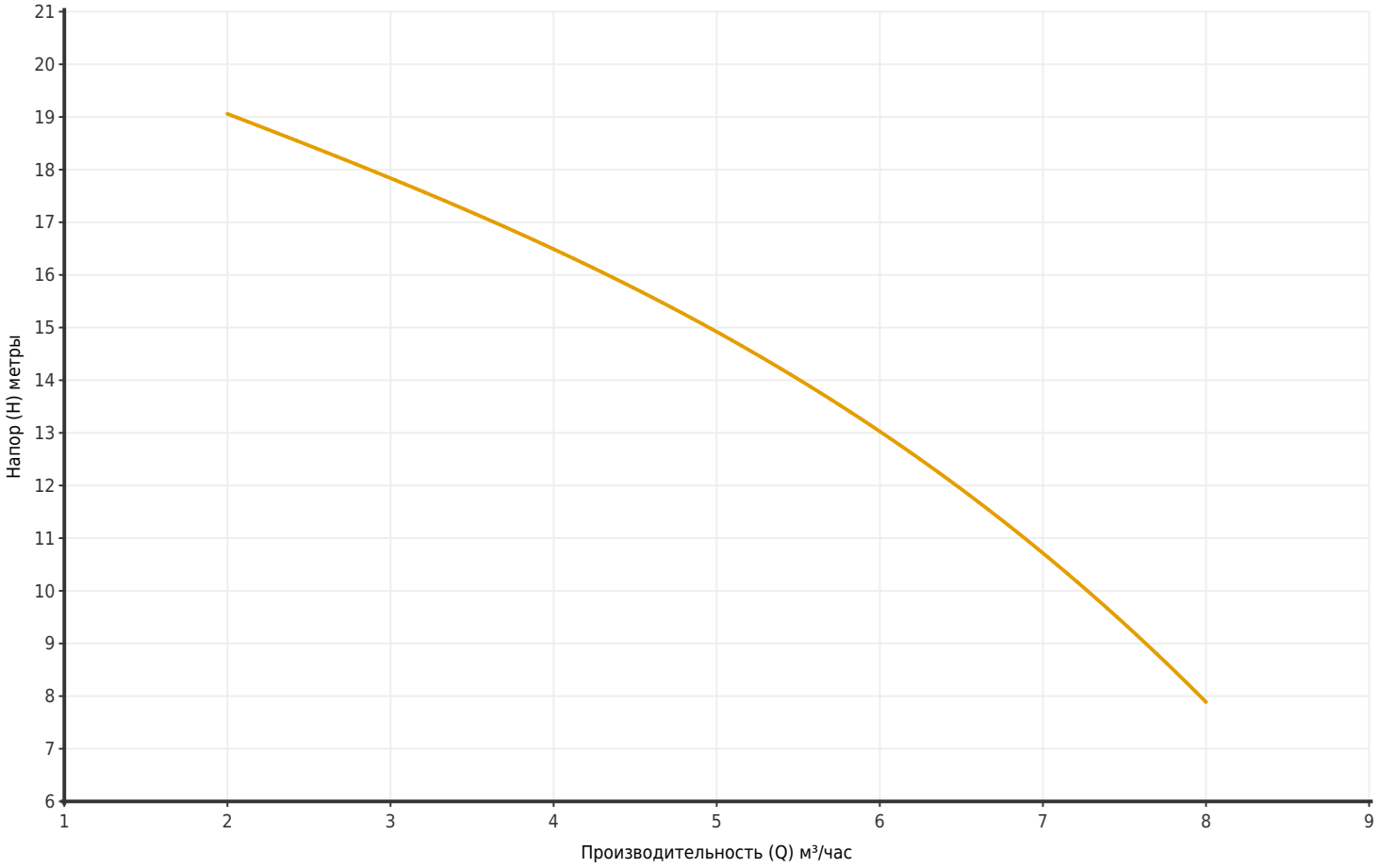

Артикул	Модель	Мощность P2 (кВт)	Q (м³/час)	2	3	4	4.5	5	5.5	6	6.5	7	7.5	8
13112047	K377 5-03-32/04H/005T2	0.55	H (метры)	19	18	16.5	15.5	15	14	13	12	11	9	8

Размеры

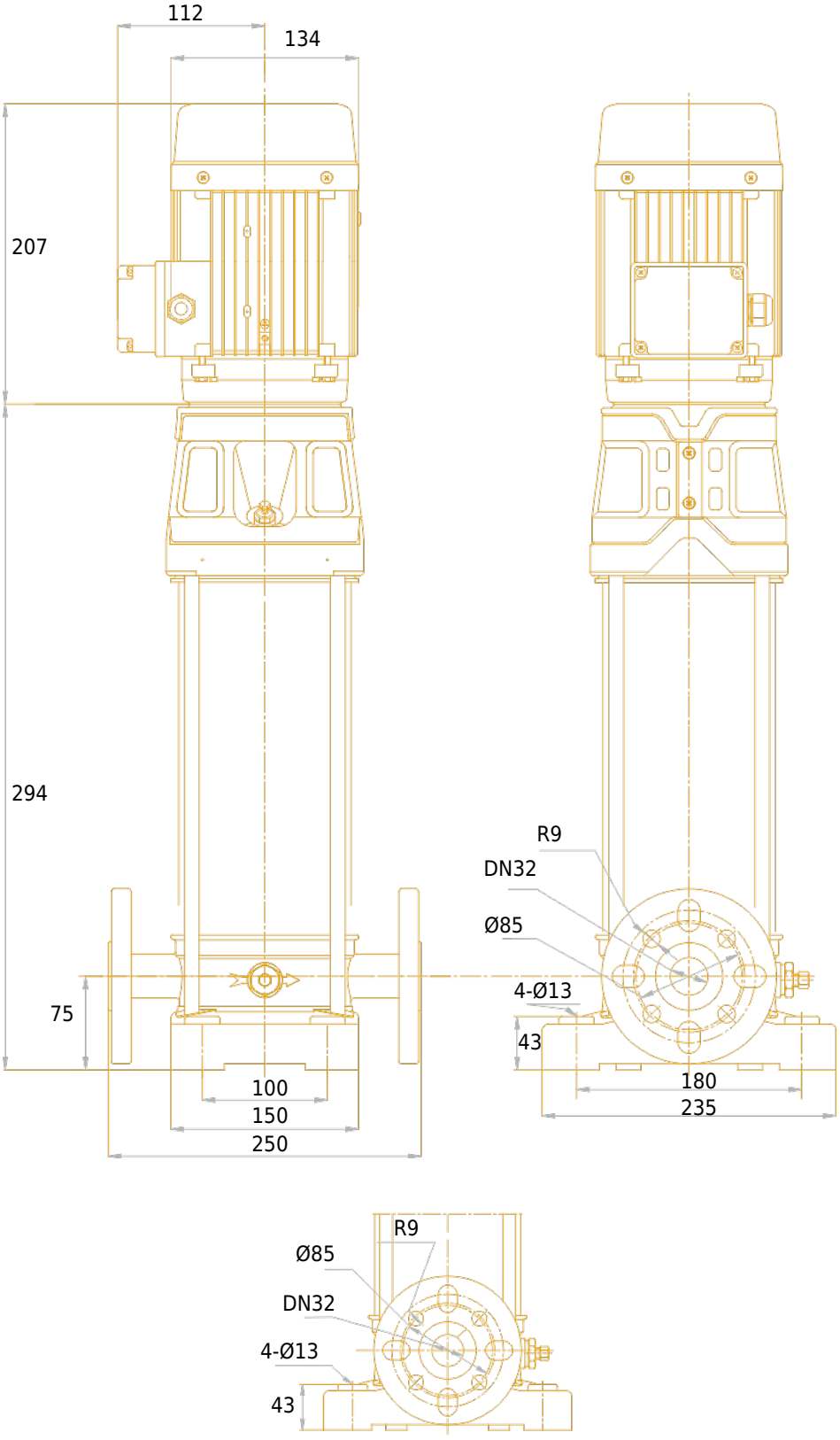
112
134
207
294
75
100
150
250
R9
DN32
Ø85
4-Ø13
43
180
235
R9
Ø85
DN32
4-Ø13
43

Чертёж и основные компоненты

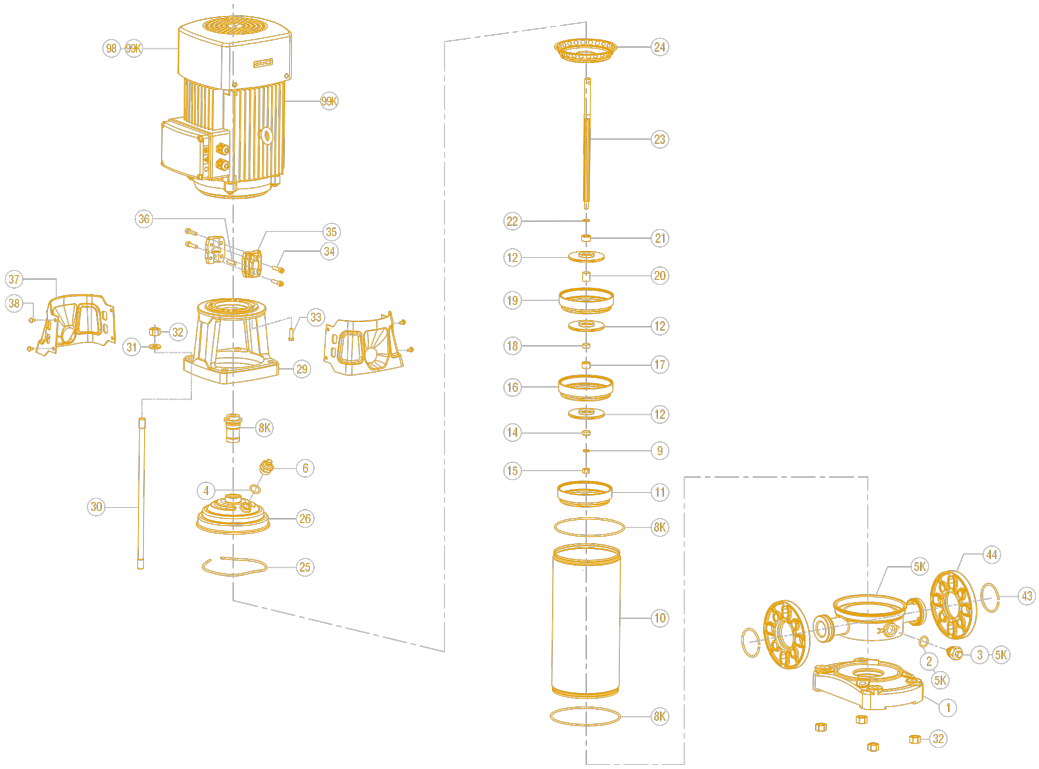

1	Основание	14	Стопорное кольцо	27	Дренажный винт
2	Дренажный винт	15	Стопорная шестигранная гайка	29	Фонарь
3	Фланец	16	Диффузор с подшипником	30	Крепежный болт
4	Уплотнительное кольцо	17	Втулка подшипника	31	Плоская шайба
5	Корпус	18	Втулка вала	32	Гайка шестигранная
8K	Уплотнительное кольцо	19	Диффузор	33	Болт шестигранный
8K	Торцевое уплотнение	20	Втулка вала рабочего колеса	34	Винт шестигранный
9	Шайба	21	Стопорное кольцо	35	Муфта
10	Наружная гильза	22	Шайба	36	Цилиндрический штифт
11	Опорный диффузор	23	Вал	37	Защитный кожух
12	Рабочее колесо	24	Верхний диффузор	38	Винт и шайба в сборе
13K	Подшипник передний	25	Эластичное кольцо	43	Стопорное кольцо
13K	Подшипник задний	26	Головная часть насоса	89	Двигатель