Расшифровка обозначений

K377	90	-	02	-	100	/	04	E	/	150	T	2
①	I		II		III		③	④		⑤	⑥	⑦

① **Название серии**

K377 Многоступенчатые вертикальные насосы

② **Типоразмер**

I Номинальный расход

II Количество рабочих колёс

III Диаметр фланцев

③ **Проточная часть**

04 Литая нержавеющая сталь AISI 304

④ **Материалы уплотнений**

E Graphite/SiC/EPDM & EPDM

⑤ **Мощность двигателя**

150 15 кВт

⑥ **Электрическое напряжение**

T Трехфазное

⑦ **Число полюсов**

2 Двухполюсный (~2900 об/мин)

Общие характеристики

Артикул	13101190
Производительность (Q)	50 ÷ 110 м³/ч
Напор (H)	56 ÷ 30 м
Количество рабочих колес	2
Тип соединения	Фланцевое
Диаметр напорного патрубка	DN100
Диаметр всасывающего патрубка	DN100
Вес	202 кг

Электродвигатель

Напряжение	(±10%) 3*380/660В/50Гц
Общая мощность (P1)	16.3 кВт
Мощность на валу (P2)	15 кВт
Сила тока (I)	27.9/16.1 A
Количество оборотов (n)	~2900 об/мин
Степень защиты	IP55
Класс эффективности	IE3
Класс изоляции	F

Материалы

Проточная часть	Нержавеющая сталь AISI 304
Торцевое уплотнение	Graphite/SiC/EPDM
Уплотнительное кольцо	EPDM

Другое

Температура перекачиваемой жидкости (t)	от -15 до 105 °C
Тип упаковки	Деревянный ящик
Максимальное рабочее давление	16 бар при 50 °C
Максимальная глубина всасывания	7 метров
Температура окружающей среды	не более +50°C

Рабочие характеристики

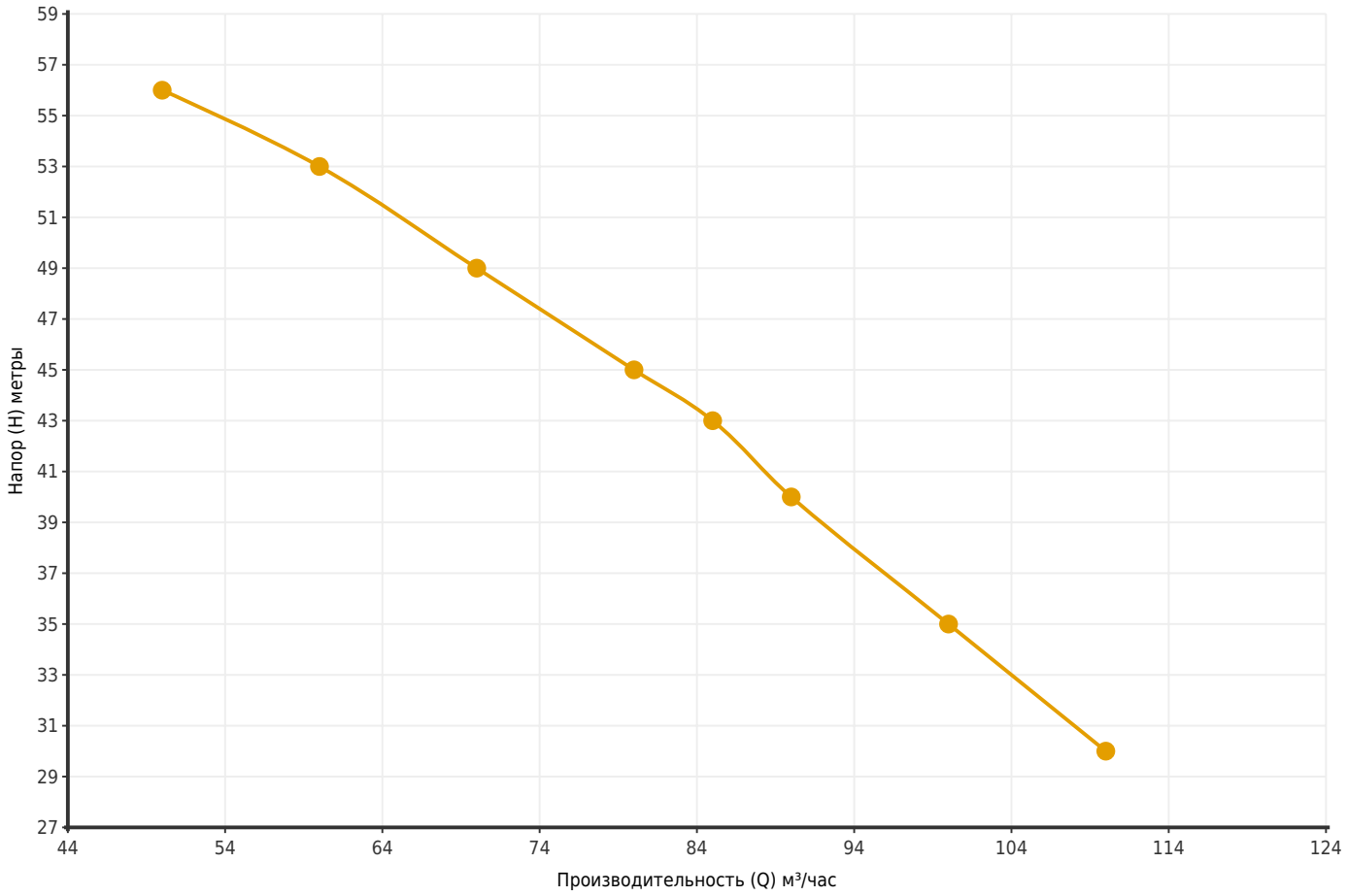

Артикул	Модель	Мощность P2 (кВт)	Q (м³/час)	50	60	70	80	85	90	100	110
13101190	K377 90-02-100/04E/150T2	15	H (метры)	56	53	49	45	43	40	35	30

Размеры

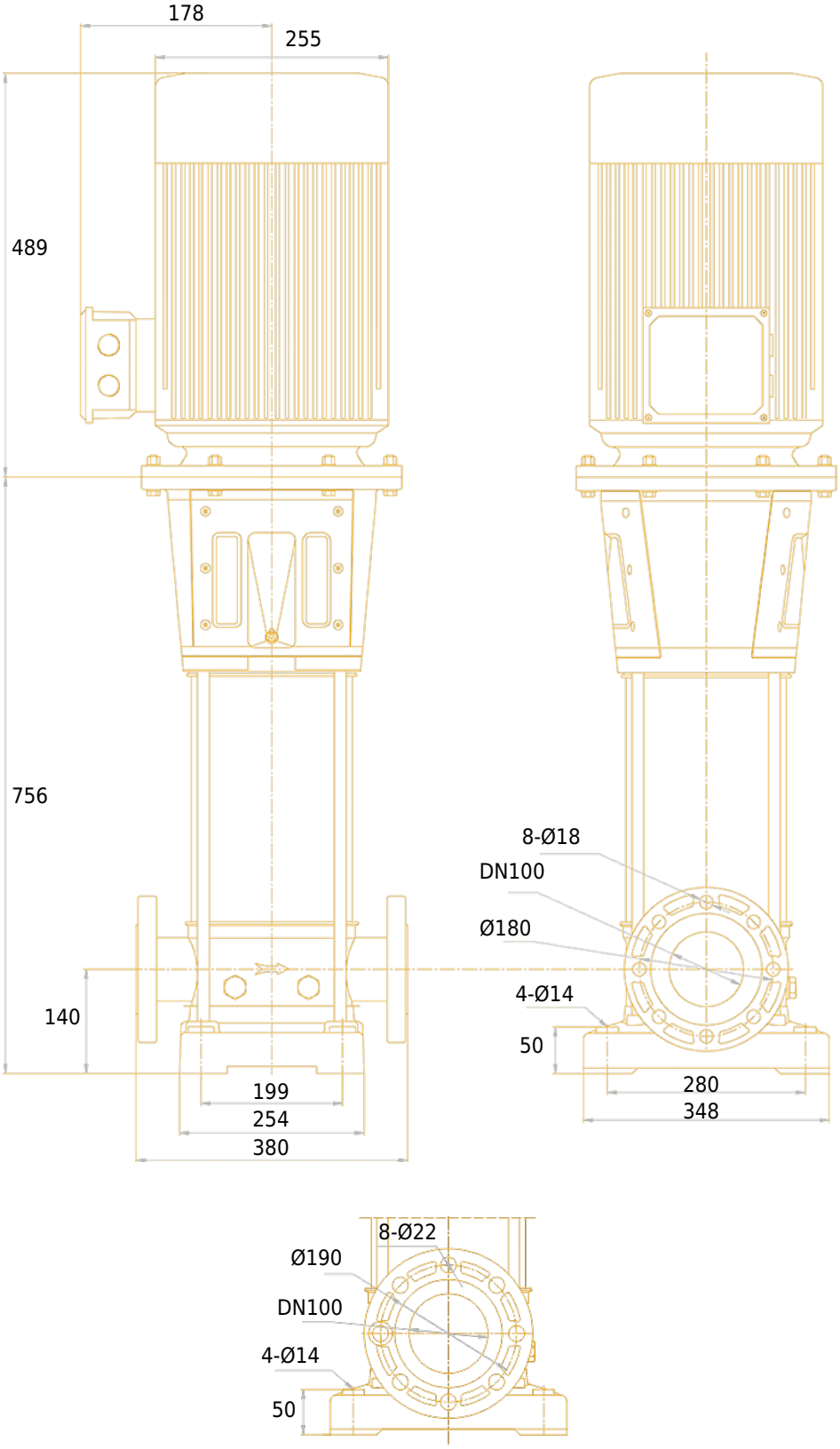
178
255
489
756
140
199
254
380
8-Ø18
DN100
Ø180
4-Ø14
50
280
348
8-Ø22
Ø190
DN100
4-Ø14
50

Чертёж и основные компоненты

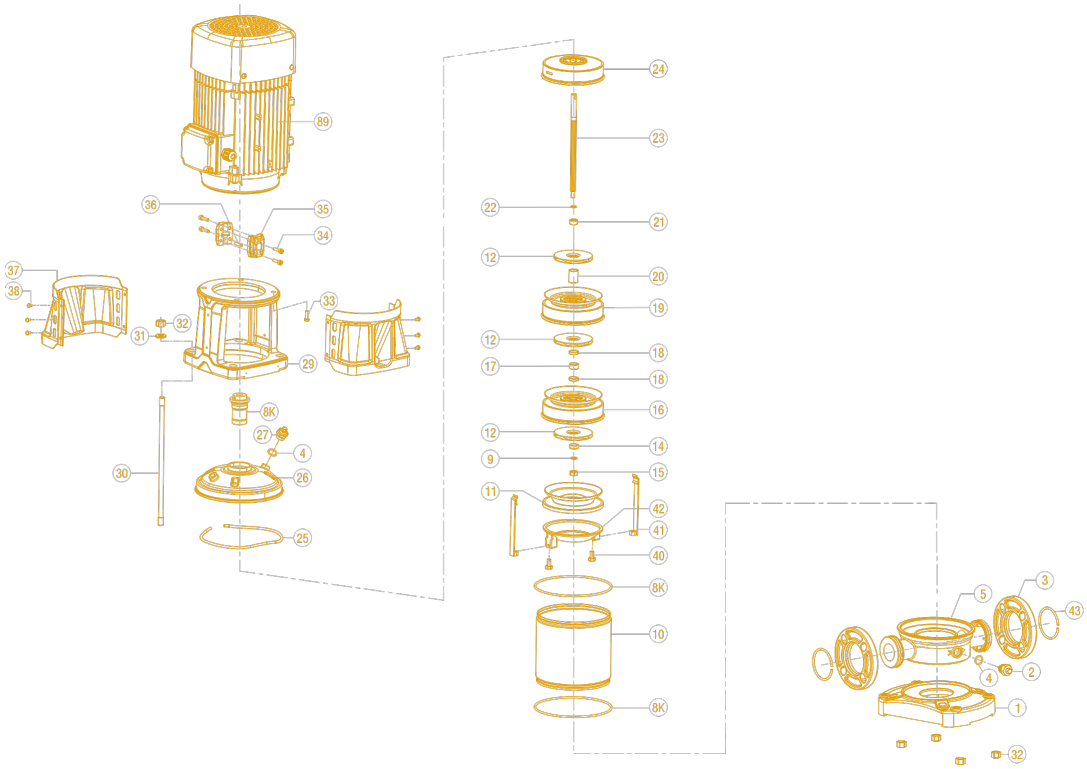

1	Основание	15	Стопорная шестигранная гайка	30	Крепежный болт
2	Дренажный винт	16	Диффузор с подшипником	31	Плоская шайба
3	Фланец	17	Втулка подшипника	32	Гайка шестигранная
4	Уплотнительное кольцо	18	Втулка вала	33	Болт шестигранный
5	Корпус	19	Диффузор	34	Винт шестигранный
8K	Уплотнительное кольцо	20	Втулка вала рабочего колеса	35	Муфта
8K	Торцевое уплотнение	21	Стопорное кольцо	36	Цилиндрический штифт
9	Шайба	22	Шайба	37	Защитный кожух
10	Наружная гильза	23	Вал	38	Винт и шайба в сборе
11	Опорный диффузор	24	Верхний диффузор	43	Стопорное кольцо
12	Рабочее колесо	25	Эластичное кольцо	89	Двигатель
13K	Подшипник передний	26	Головная часть насоса	40	Болт шестигранный
13K	Подшипник задний	27	Дренажный винт	41	Натяжной стержень
14	Стопорное кольцо	29	Фонарь	42	Стартовый диффузор