Расшифровка обозначений

K377 90 - 04 - 100 / 16 H / 300 T 2

I II III

① ② ③ ④ ⑤ ⑥ ⑦

① Название серии

K377 Многоступенчатые вертикальные насосы

② Типоразмер

I Номинальный расход

II Количество рабочих колёс

III Диаметр фланцев

③ Проточная часть

16 Литая нержавеющая сталь AISI 316

④ Материалы уплотнений

H SiC/SiC/FPM & FPM

⑤ Мощность двигателя

300 30 кВт

⑥ Электрическое напряжение

T Трехфазное

⑦ Число полюсов

2 Двухполюсный (~2900 об/мин)

Общие характеристики

Артикул	13212194
Производительность (Q)	50 ÷ 110 м³/ч
Напор (H)	110 ÷ 65 м
Количество рабочих колес	4
Тип соединения	Фланцевое
Диаметр напорного патрубка	DN100
Диаметр всасывающего патрубка	DN100
Вес	337 кг

Электродвигатель

Напряжение	(±10%) 3*380/660В/50Гц
Общая мощность (P1)	32.2 кВт
Мощность на валу (P2)	30 кВт
Сила тока (I)	54.9/31.6 A
Количество оборотов (n)	~2900 об/мин
Степень защиты	IP55
Класс эффективности	IE3
Класс изоляции	F

Материалы

Корпус насоса	Нержавеющая сталь AISI 316
Рабочее колесо	Нержавеющая сталь AISI 316
Вал насоса	Нержавеющая сталь AISI 316
Торцевое уплотнение	SiC/SiC/FPM
Уплотнительное кольцо	FPM

Другое

Температура перекачиваемой жидкости (t)	от -10 до +120 °C
Тип упаковки	Деревянный ящик
Габариты упаковки	173×47×68 см
Максимальное рабочее давление	16 бар при 50 °C
Максимальная глубина всасывания	7 метров
Температура окружающей среды	не более +50 °C

Рабочие характеристики

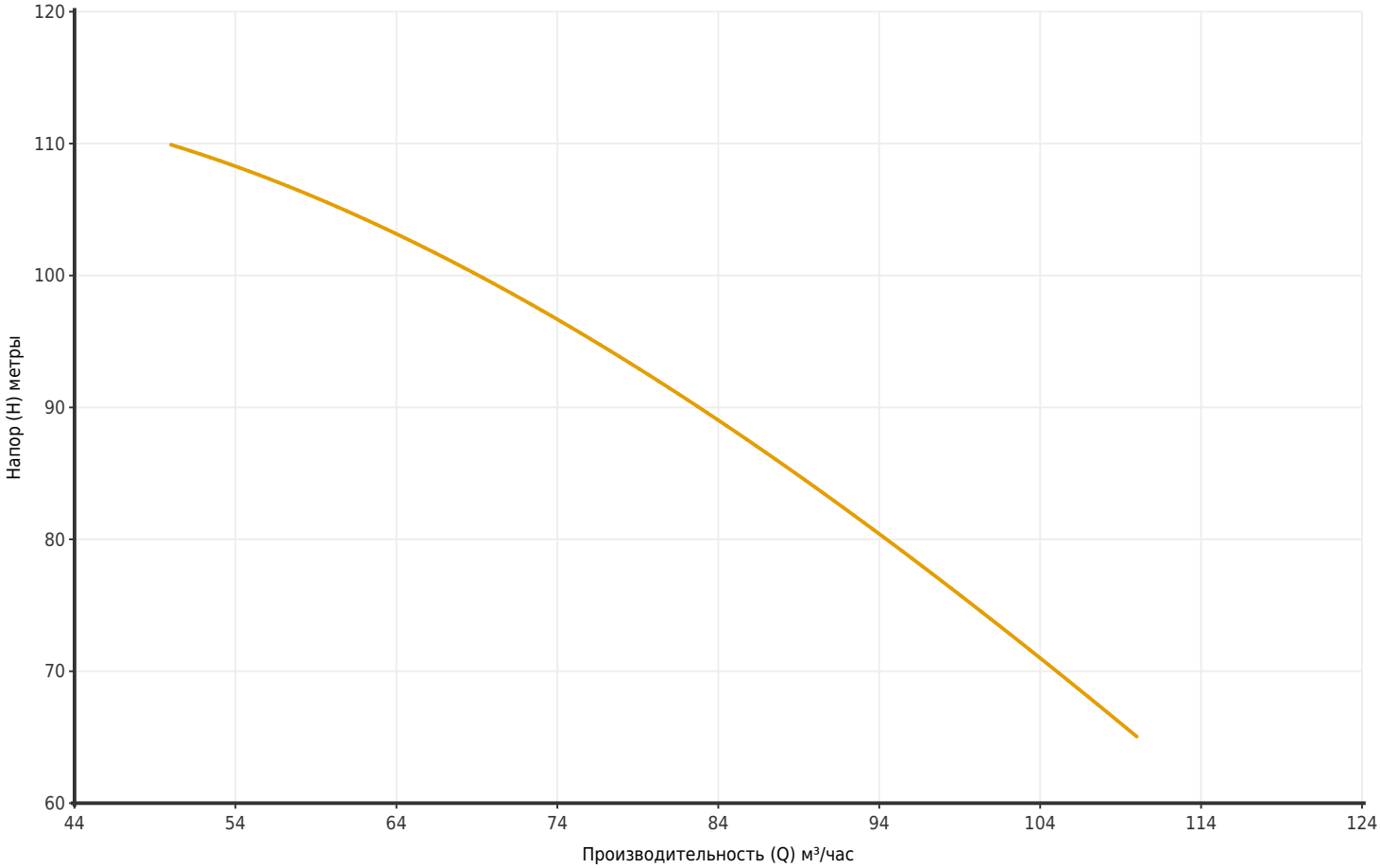

Артикул	Модель	Мощность P2 (кВт)	Q (м³/час)	50	60	70	80	85	90	100	110
13212194	K377 90-04-100/16H/300T2	30	H (метры)	110	105	100	92	88	84	75	65

Размеры

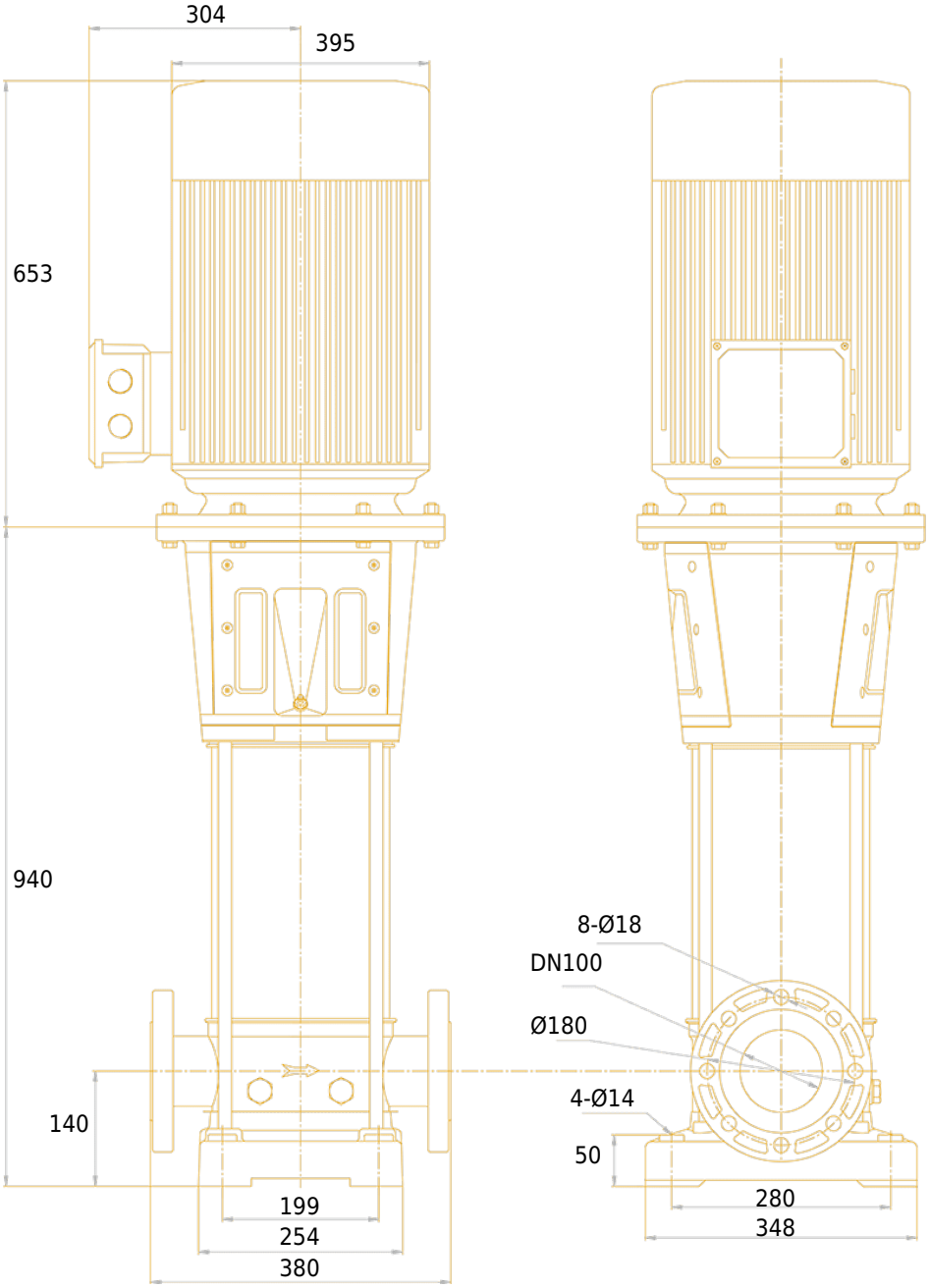
304
395
653
940
140
199
254
380
8-Ø18
DN100
Ø180
4-Ø14
50
280
348

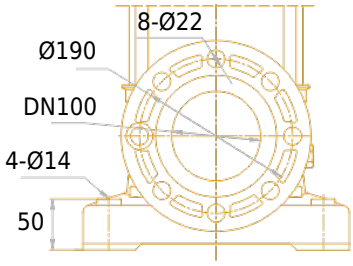
8-Ø22
Ø190
DN100
4-Ø14
50

Чертёж и основные компоненты

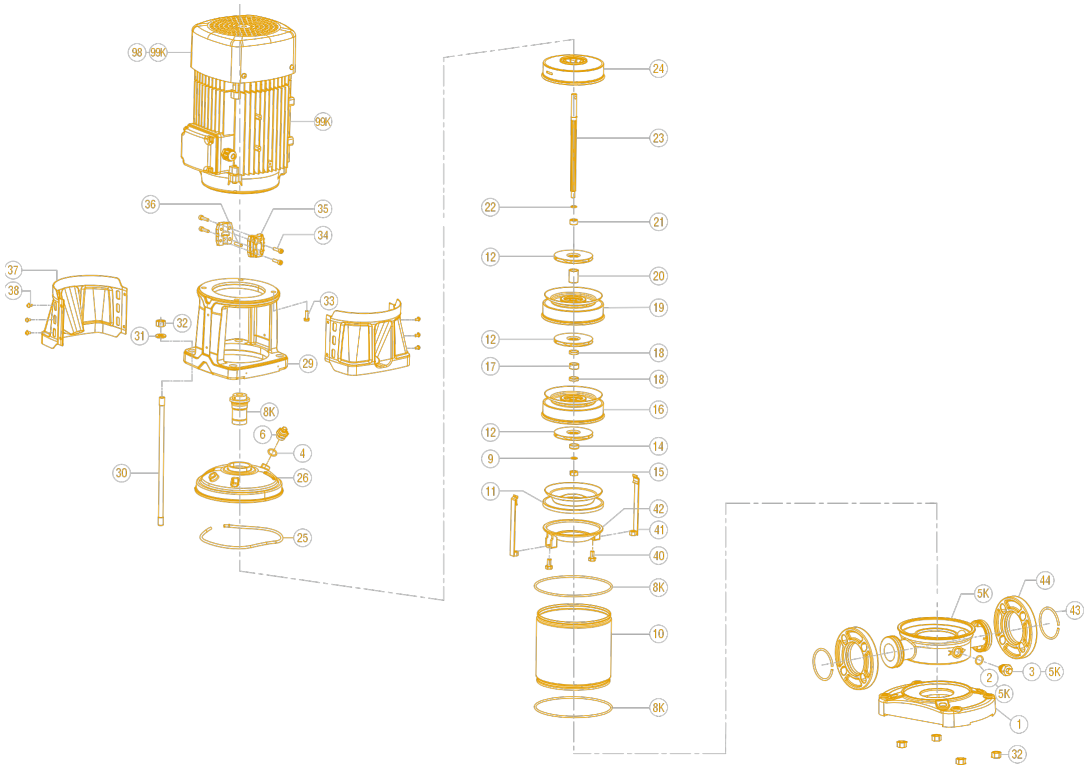

1	Основание	15	Стопорная шестигранная гайка	30	Крепежный болт
2	Дренажный винт	16	Диффузор с подшипником	31	Плоская шайба
3	Фланец	17	Втулка подшипника	32	Гайка шестигранная
4	Уплотнительное кольцо	18	Втулка вала	33	Болт шестигранный
5	Корпус	19	Диффузор	34	Винт шестигранный
8K	Уплотнительное кольцо	20	Втулка вала рабочего колеса	35	Муфта
8K	Торцевое уплотнение	21	Стопорное кольцо	36	Цилиндрический штифт
9	Шайба	22	Шайба	37	Защитный кожух
10	Наружная гильза	23	Вал	38	Винт и шайба в сборе
11	Опорный диффузор	24	Верхний диффузор	43	Стопорное кольцо
12	Рабочее колесо	25	Эластичное кольцо	89	Двигатель
13K	Подшипник передний	26	Головная часть насоса	40	Болт шестигранный
13K	Подшипник задний	27	Дренажный винт	41	Натяжной стержень
14	Стопорное кольцо	29	Фонарь	42	Стартовый диффузор