## Расшифровка обозначений

K144 100 - 125 / 16 E / 450 T 2

I II

① ② ③ ④ ⑤ ⑥ ⑦

① **Название серии**

**K144** Моноблочные насосы

② **Типоразмер**

**I** Диаметр напорного патрубка

**II** Диаметр всасывающего патрубка

③ **Проточная часть**

**16** Нержавеющая сталь AISI 316

④ **Материалы уплотнений**

**E** Graphite/SiC/EPDM & EPDM

⑤ **Мощность двигателя**

**450** 45 кВт

⑥ **Электрическое напряжение**

**T** Трехфазное

⑦ **Число полюсов**

**2** Двухполюсный (~2900 об/мин)

## Общие характеристики

| | |
|---|---|
| Артикул | 11213047 |
| Производительность (Q) | 80 ÷ 250 м³/ч |
| Напор (H) | 60.5 ÷ 30 м |
| Тип соединения | Фланцевое |
| Диаметр напорного патрубка | DN100 |
| Диаметр всасывающего патрубка | DN125 |
| Вес | 326 кг |

## Электродвигатель

| | |
|---|---|
| Напряжение | (±10%) 3*380/660В/50Гц |
| Общая мощность (P1) | 47.9 кВт |
| Мощность на валу (P2) | 45 кВт |
| Сила тока (I) | 80.8/46.5 A |
| Количество оборотов (n) | ~2900 об/мин |
| Степень защиты | IP55 |
| Класс эффективности | IE3 |
| Класс изоляции | F |

## Материалы

| | |
|---|---|
| Корпус насоса | Нержавеющая сталь AISI 316 |
| Рабочее колесо | Нержавеющая сталь AISI 316 |
| Вал насоса | Нержавеющая сталь AISI 316 |
| Торцевое уплотнение | Graphite/SiC/EPDM |
| Уплотнительное кольцо | EPDM |

## Другое

| | |
|---|---|
| Температура перекачиваемой жидкости (t) | от -25 до +105 °C |
| Номинальный диаметр рабочего колеса | 200 |
| Тип упаковки | Деревянный ящик |
| Габариты упаковки | 115×54×73 см |
| Максимальное рабочее давление | 10 бар |
| Максимальная глубина всасывания | 7 метров |
| Температура окружающей среды | не более +50 °C |

## Рабочие характеристики

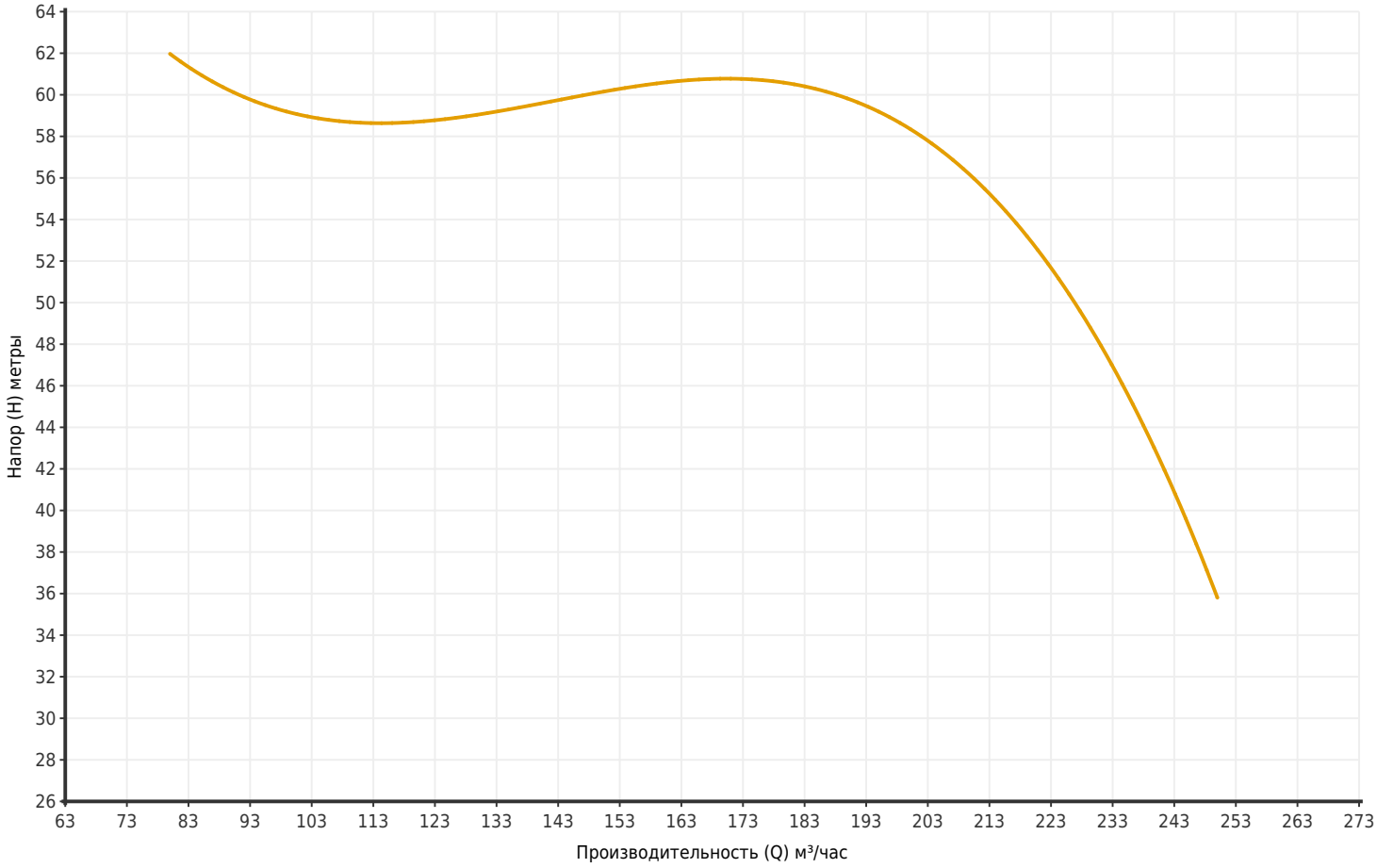


| Артикул | Модель | Мощность P2 (кВт) | Q (м³/час) | 80 | 100 | 120 | 140 | 160 | 180 | 200 | 210 | 220 | 240 | 250 |
|---|---|---|---|---|---|---|---|---|---|---|---|---|---|---|
| 11213047 | K144 100-125/16E/450T2 | 45 | H (метры) | 60.5 | 60.5 | 60.5 | 60 | 59 | 58.5 | 57 | 56 | 54.5 | 50 | 30 |

## Размеры

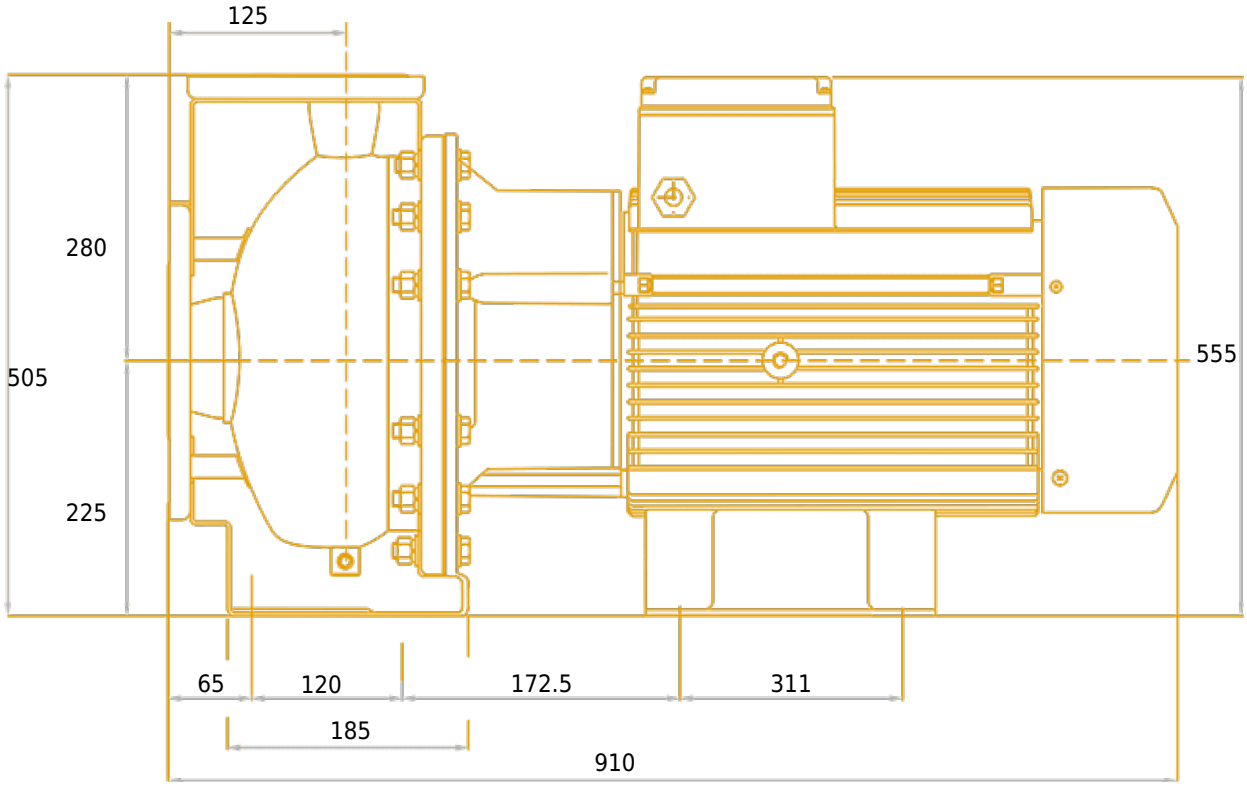
125
280
505
225
555
65
120
172.5
311
185
910

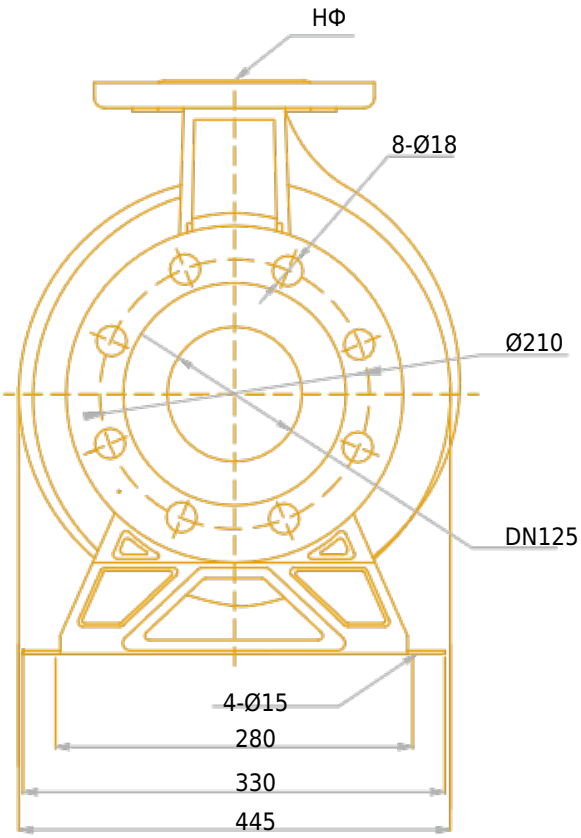
НФ
8-Ø18
Ø210
DN125
4-Ø15
280
330
445

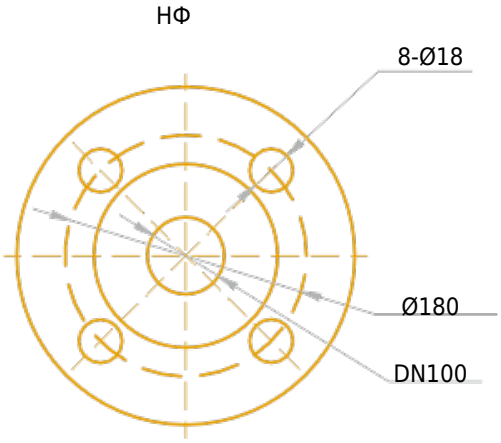
НФ
8-Ø18
Ø180
DN100

# Чертёж и основные компоненты

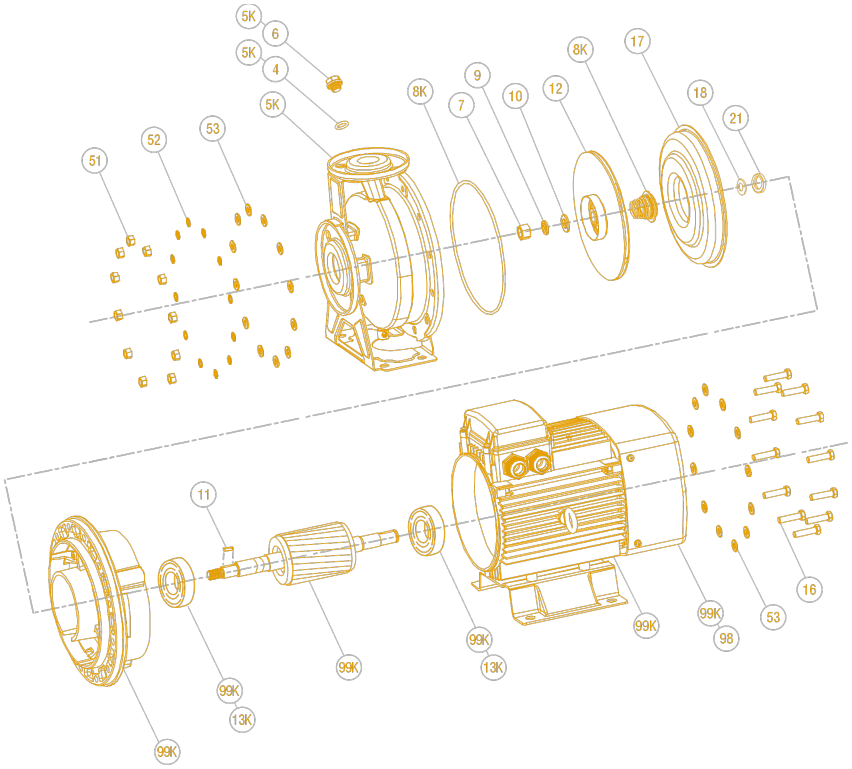


| | | | |
|---|---|---|---|
| 1 | Гайка шестигранная | 11 | Шпонка |
| 2 | Пружинная шайба | 12 | Рабочее колесо |
| 3 | Шайба | 13K | Подшипник передний |
| 4 | Уплотнительное кольцо | 13K | Подшипник задний |
| 5 | Корпус | 16 | Болт шестигранный |
| 6 | Дренажный винт | 17 | Диск торцевого уплотнения |
| 7 | Гайка шестигранная | 18 | Уплотнительное кольцо вала |
| 8K | Уплотнительное кольцо | 21 | Стопорное кольцо |
| 8K | Торцевое уплотнение | 29 | Фонарь |
| 9 | Пружинная шайба | 44 | Вал |
| 10 | Шайба | 89 | Двигатель |