Расшифровка обозначений

K144 125 - 150 / 04 A / 550 T 2

I II

① ② ③ ④ ⑤ ⑥ ⑦

① **Название серии**

K144 Моноблочные насосы

② **Типоразмер**

I Диаметр напорного патрубка

II Диаметр всасывающего патрубка

③ **Проточная часть**

04 Нержавеющая сталь AISI 304

④ **Материалы уплотнений**

A Graphite/SiC/FPM & FPM

⑤ **Мощность двигателя**

550 55 кВт

⑥ **Электрическое напряжение**

T Трехфазное

⑦ **Число полюсов**

2 Двухполюсный (~2900 об/мин)

Общие характеристики

Артикул	11101050
Производительность (Q)	100 ÷ 450 м³/ч
Напор (H)	54 ÷ 25 м
Тип соединения	Фланцевое
Диаметр напорного патрубка	DN125
Диаметр всасывающего патрубка	DN150
Вес	440 кг

Электродвигатель

Напряжение	(±10%) 3*380/660В/50Гц
Общая мощность (P1)	58.3 кВт
Мощность на валу (P2)	55 кВт
Сила тока (I)	98.5/56.7 A
Количество оборотов (n)	~2900 об/мин
Степень защиты	IP55
Класс эффективности	IE3
Класс изоляции	F

Материалы

Корпус насоса	Нержавеющая сталь AISI 304
Рабочее колесо	Нержавеющая сталь AISI 304
Вал насоса	Нержавеющая сталь AISI 304
Торцевое уплотнение	Graphite/SiC/FPM
Уплотнительное кольцо	FPM

Другое

Температура перекачиваемой жидкости (t)	от -10 до +105 °C
Номинальный диаметр рабочего колеса	200
Тип упаковки	Деревянный ящик
Габариты упаковки	125×60×75 см
Максимальное рабочее давление	10 бар
Максимальная глубина всасывания	7 метров
Температура окружающей среды	не более +50 °C

Рабочие характеристики

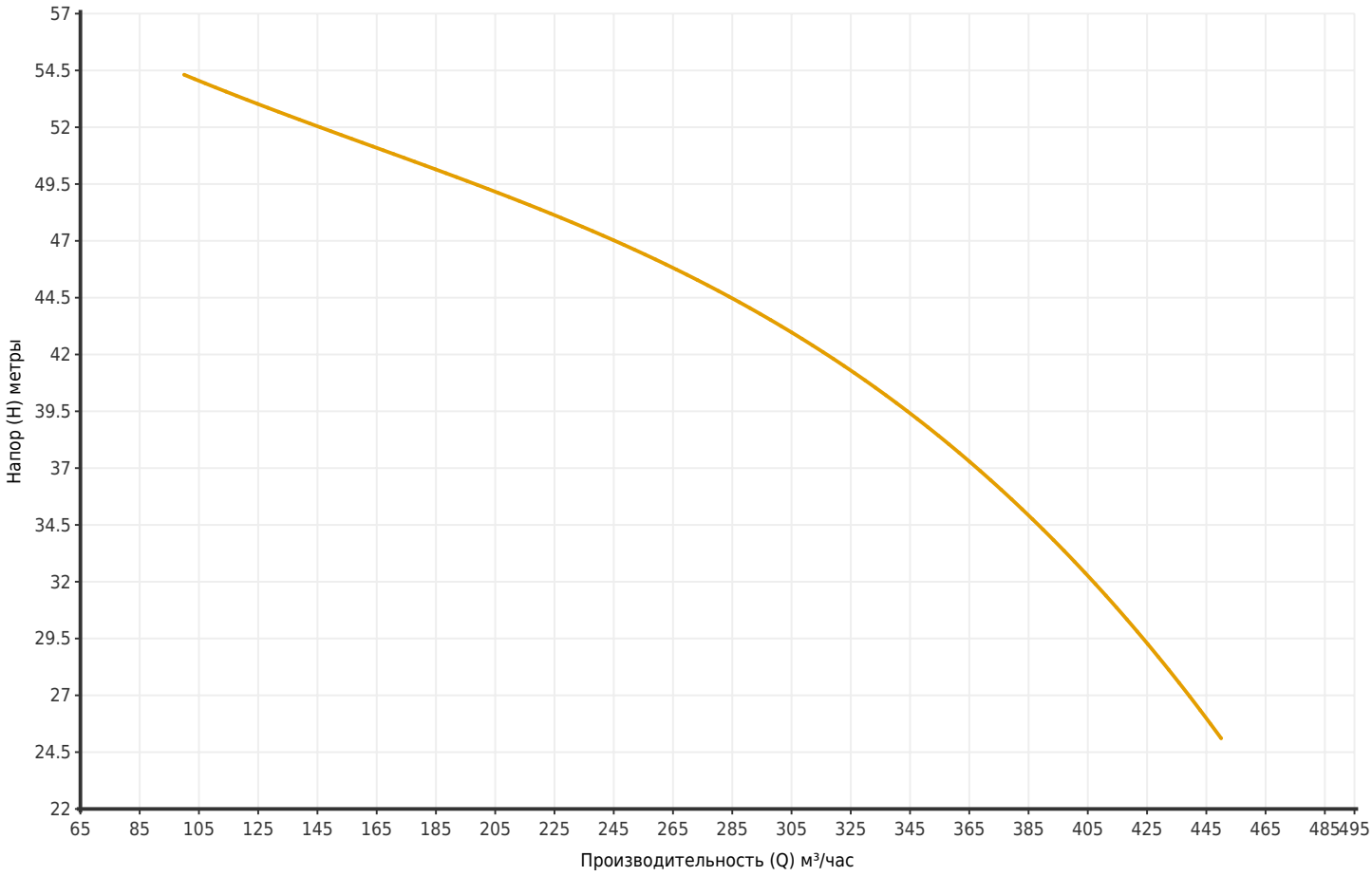

Артикул	Модель	Мощность P2 (кВт)	Q (м³/час)	100	120	160	200	240	280	320	340	360	400	450
11101050	K144 125-150/04A/550T2	55	H (метры)	54	53.5	51.5	50	46.5	44.5	42	40	38	33	25

Размеры

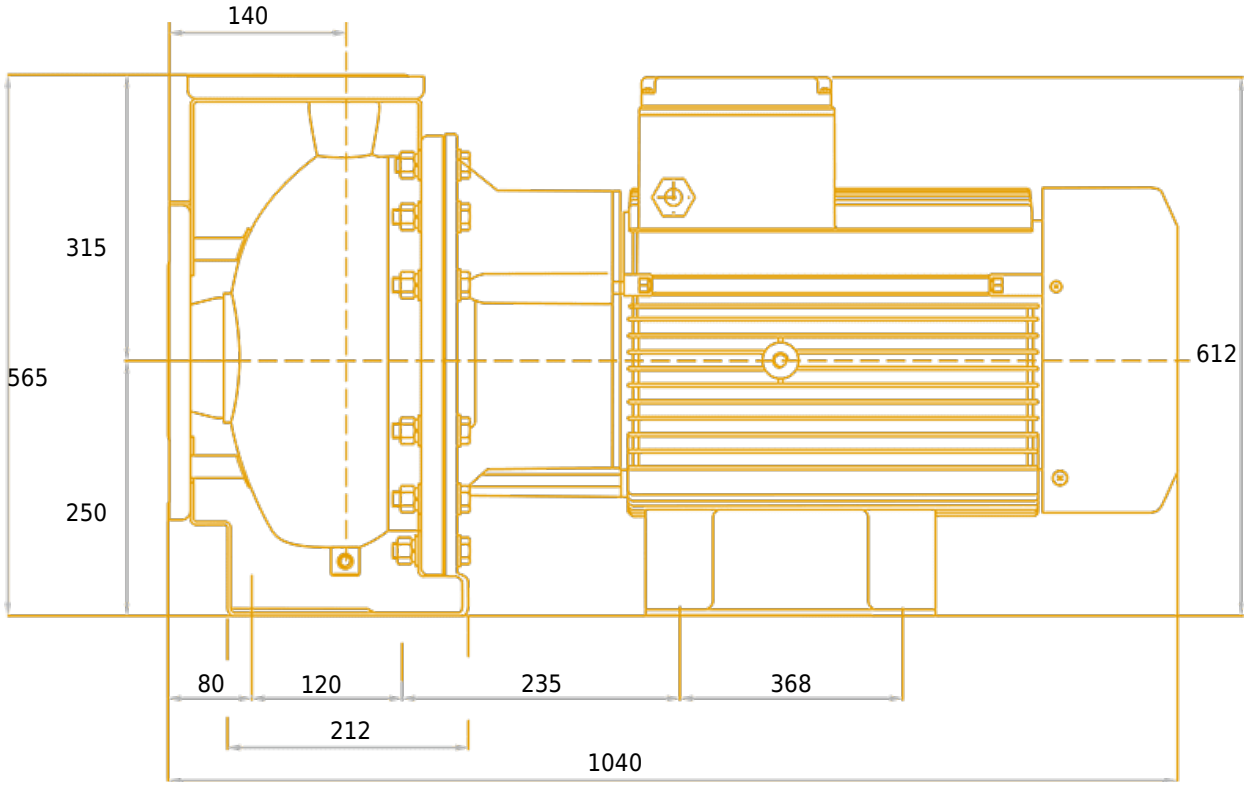
140
315
565
250
612
80
120
235
368
212
1040

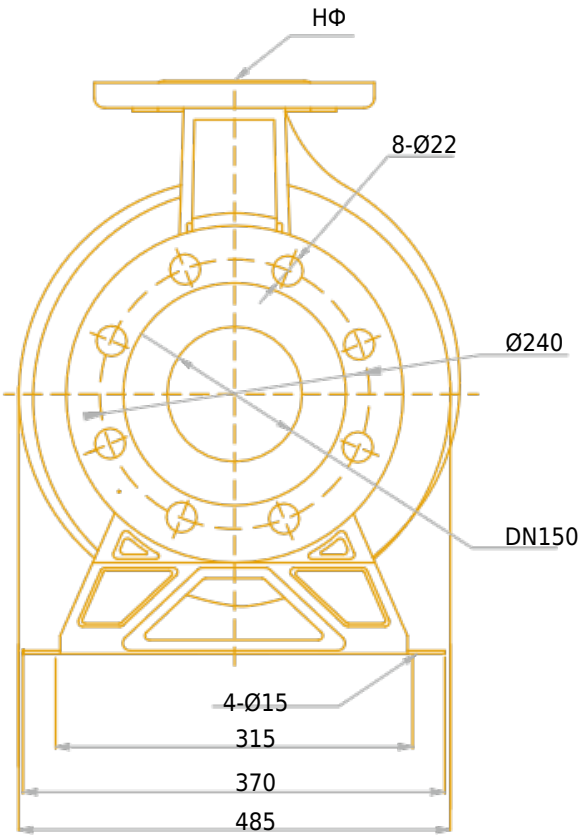
НФ
8-Ø22
Ø240
DN150
4-Ø15
315
370
485

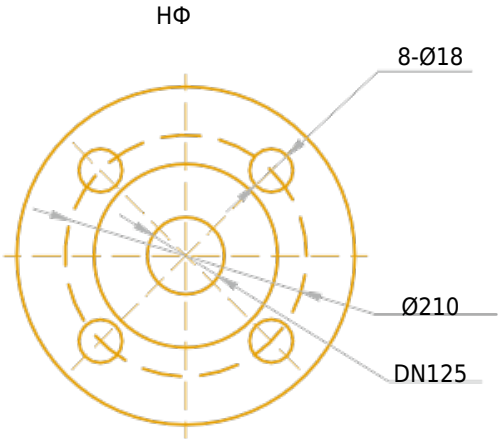
НФ
8-Ø18
Ø210
DN125

Чертёж и основные компоненты

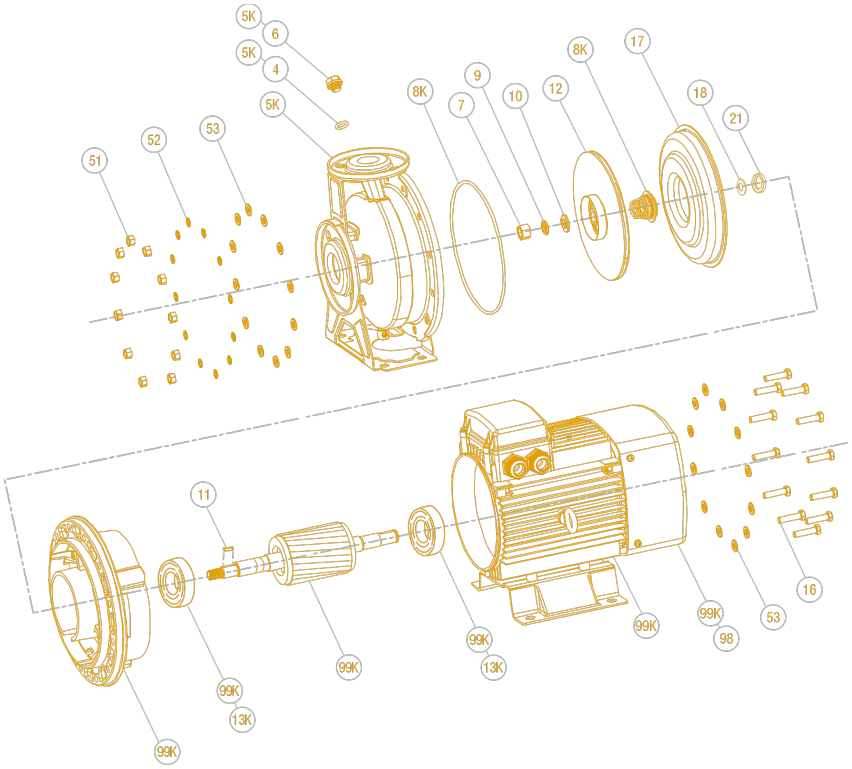

1	Гайка шестигранная	11	Шпонка
2	Пружинная шайба	12	Рабочее колесо
3	Шайба	13K	Подшипник передний
4	Уплотнительное кольцо	13K	Подшипник задний
5	Корпус	16	Болт шестигранный
6	Дренажный винт	17	Диск торцевого уплотнения
7	Гайка шестигранная	18	Уплотнительное кольцо вала
8K	Уплотнительное кольцо	21	Стопорное кольцо
8K	Торцевое уплотнение	29	Фонарь
9	Пружинная шайба	44	Вал
10	Шайба	89	Двигатель