Расшифровка обозначений

K144 125 - 150 / 04 X / 900 T 2

I II

① ② ③ ④ ⑤ ⑥ ⑦

① Название серии
K144 Моноблочные насосы

② Типоразмер
I Диаметр напорного патрубка

II Диаметр всасывающего патрубка

③ Проточная часть
04 Нержавеющая сталь AISI 304

④ Материалы уплотнений
X SiC/SiC/EPDM & EPDM

⑤ Мощность двигателя
900 90 кВт

⑥ Электрическое напряжение
T Трехфазное

⑦ Число полюсов
2 Двухполюсный (~2900 об/мин)

Общие характеристики

Артикул	11114052
Производительность (Q)	100 ÷ 450 м³/ч
Напор (H)	71 ÷ 35 м
Тип соединения	Фланцевое
Диаметр напорного патрубка	DN125
Диаметр всасывающего патрубка	DN150
Вес	628 кг

Электродвигатель

Напряжение	(±10%) 3*380/660В/50Гц
Общая мощность (P1)	94.7 кВт
Мощность на валу (P2)	90 кВт
Сила тока (I)	159.9/92.1 A
Количество оборотов (n)	~2900 об/мин
Степень защиты	IP55
Класс эффективности	IE3
Класс изоляции	F

Материалы

Корпус насоса	Нержавеющая сталь AISI 304
Рабочее колесо	Нержавеющая сталь AISI 304
Вал насоса	Нержавеющая сталь AISI 304
Торцевое уплотнение	SiC/SiC/EPDM
Уплотнительное кольцо	EPDM

Другое

Температура перекачиваемой жидкости (t)	от -25 до +120 °C
Номинальный диаметр рабочего колеса	200
Тип упаковки	Деревянный ящик
Габариты упаковки	135×65×80 см
Максимальное рабочее давление	10 бар
Максимальная глубина всасывания	7 метров
Температура окружающей среды	не более +50 °C

Рабочие характеристики

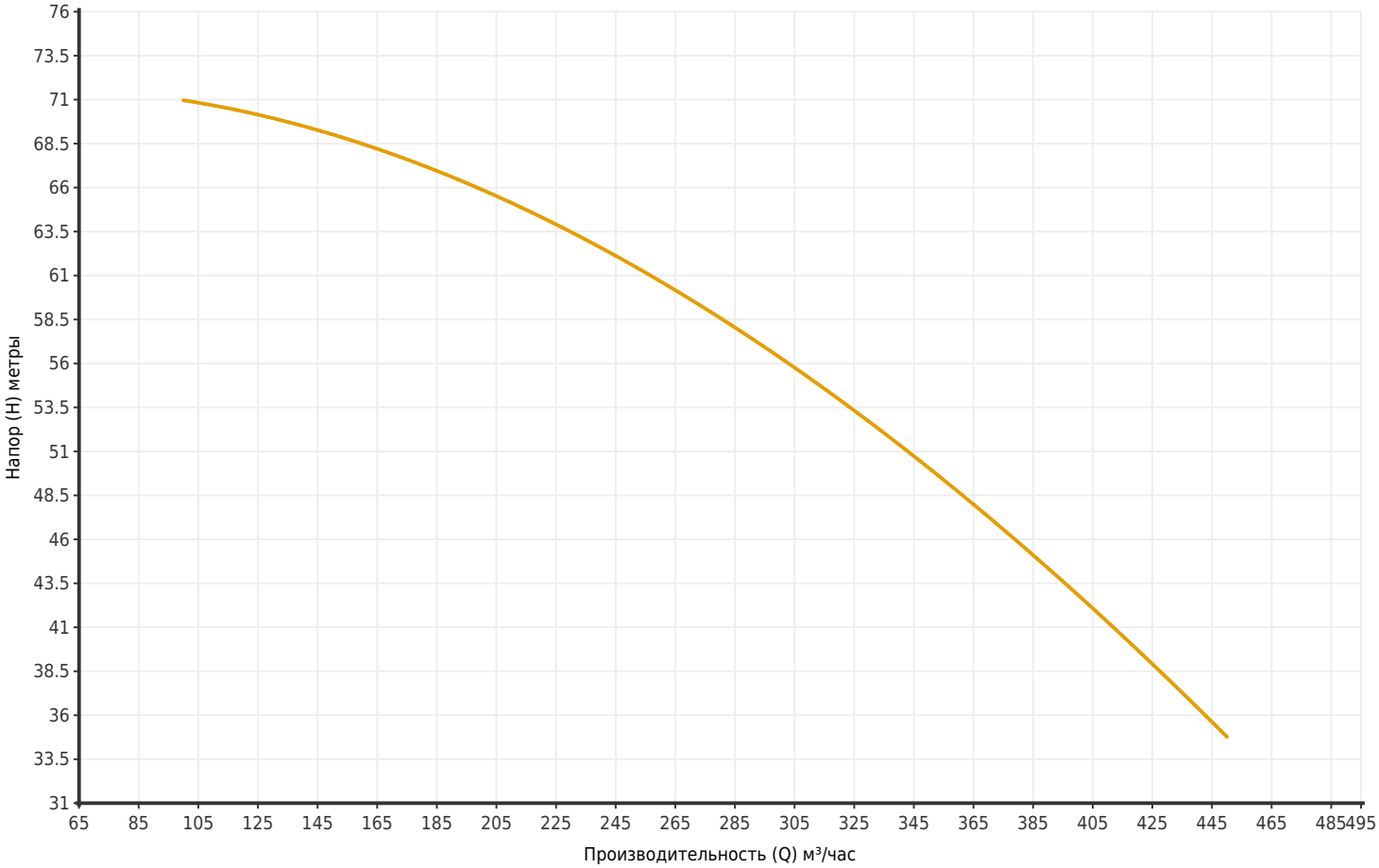

Артикул	Модель	Мощность P2 (кВт)	Q (м³/час)	100	120	160	200	240	280	320	340	360	400	450
11114052	K144 125-150/04X/900T2	90	H (метры)	71	70	69	66.5	61	59	54	52	49	42	35

Размеры

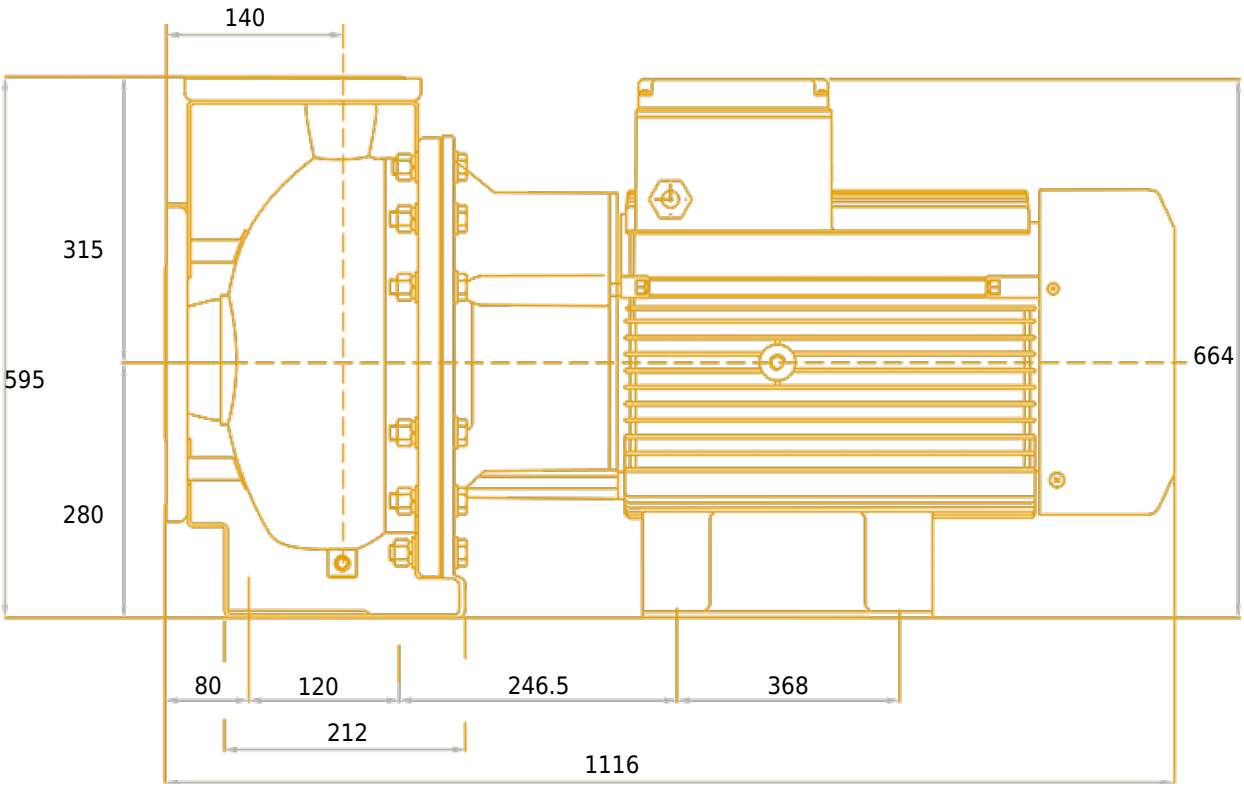
140
315
595
280
664
80
120
246.5
368
212
1116

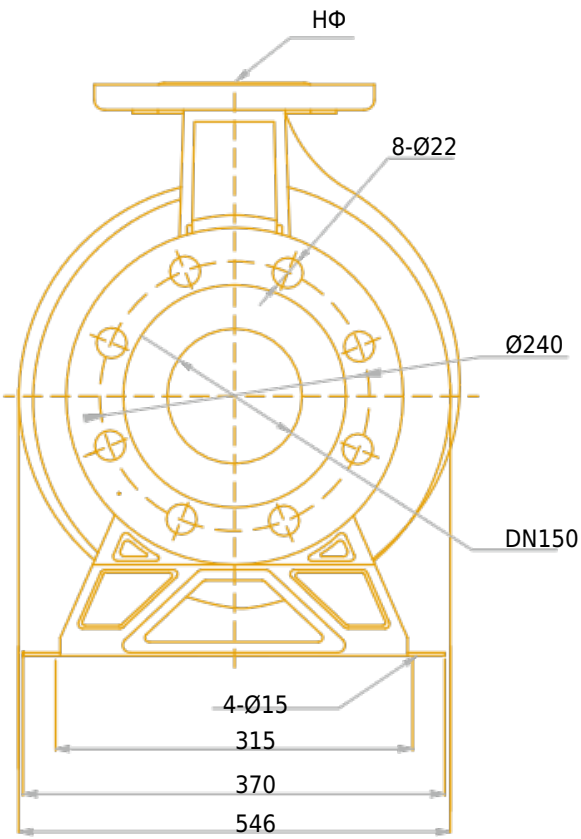
НФ
8-Ø22
Ø240
DN150
4-Ø15
315
370
546

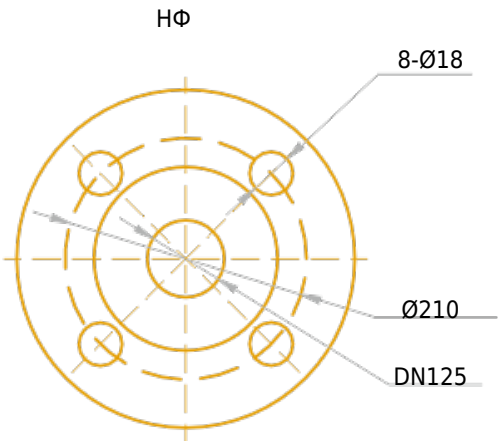
НФ
8-Ø18
Ø210
DN125

Чертёж и основные компоненты

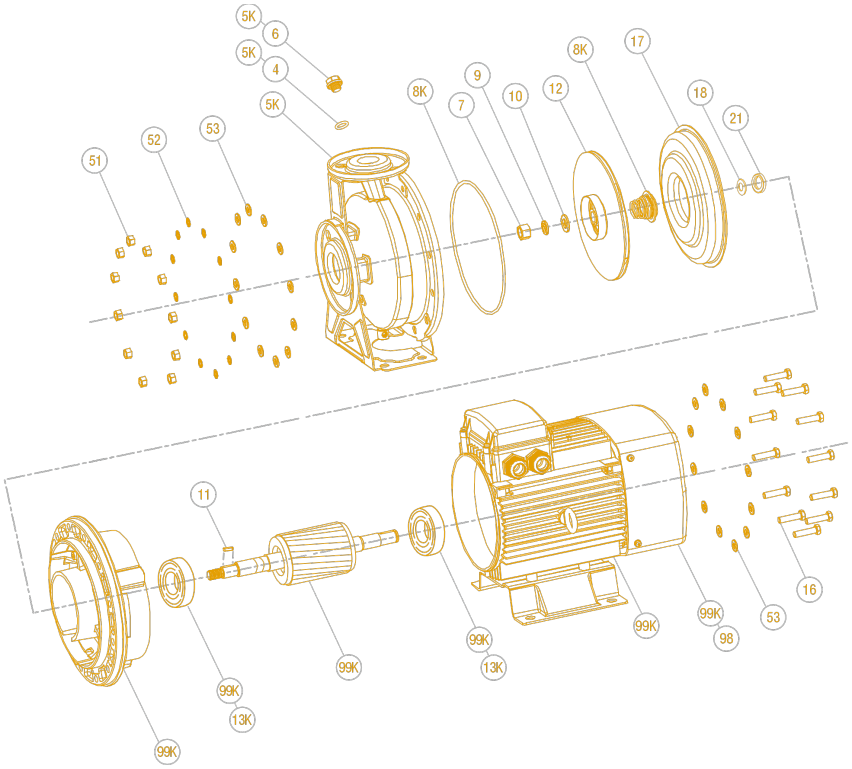

1	Гайка шестигранная	11	Шпонка
2	Пружинная шайба	12	Рабочее колесо
3	Шайба	13K	Подшипник передний
4	Уплотнительное кольцо	13K	Подшипник задний
5	Корпус	16	Болт шестигранный
6	Дренажный винт	17	Диск торцевого уплотнения
7	Гайка шестигранная	18	Уплотнительное кольцо вала
8K	Уплотнительное кольцо	21	Стопорное кольцо
8K	Торцевое уплотнение	29	Фонарь
9	Пружинная шайба	44	Вал
10	Шайба	89	Двигатель