Расшифровка обозначений

K144 32 - 50 / 04 E / 011 M 2

I II

① ② ③ ④ ⑤ ⑥ ⑦

① **Название серии**

K144 Моноблочные насосы

② **Типоразмер**

I Диаметр напорного патрубка

II Диаметр всасывающего патрубка

③ **Проточная часть**

04 Нержавеющая сталь AISI 304

④ **Материалы уплотнений**

E Graphite/SiC/EPDM & EPDM

⑤ **Мощность двигателя**

011 1.1 кВт

⑥ **Электрическое напряжение**

M Монофазное

⑦ **Число полюсов**

2 Двухполюсный (~2900 об/мин)

Общие характеристики

Артикул	11113001
Производительность (Q)	3 ÷ 27 м³/ч
Напор (H)	20 ÷ 10 м
Тип соединения	Фланцевое
Диаметр напорного патрубка	DN32
Диаметр всасывающего патрубка	DN50
Вес	20 кг

Электродвигатель

Напряжение	(±10%) 1*220В/50Гц
Общая мощность (P1)	1.5 кВт
Мощность на валу (P2)	1.1 кВт
Сила тока (I)	7 A
Количество оборотов (n)	~2900 об/мин
Степень защиты	IP55
Класс изоляции	F

Материалы

Корпус насоса	Нержавеющая сталь AISI 304
Рабочее колесо	Нержавеющая сталь AISI 304
Вал насоса	Нержавеющая сталь AISI 304
Торцевое уплотнение	Graphite/SiC/EPDM
Уплотнительное кольцо	EPDM

Другое

Температура перекачиваемой жидкости (t)	от -25 до +105 °C
Номинальный диаметр рабочего колеса	160
Тип упаковки	Картонный короб
Габариты упаковки	47×25×36 см
Максимальное рабочее давление	10 бар
Максимальная глубина всасывания	7 метров
Температура окружающей среды	не более +50 °C

Рабочие характеристики

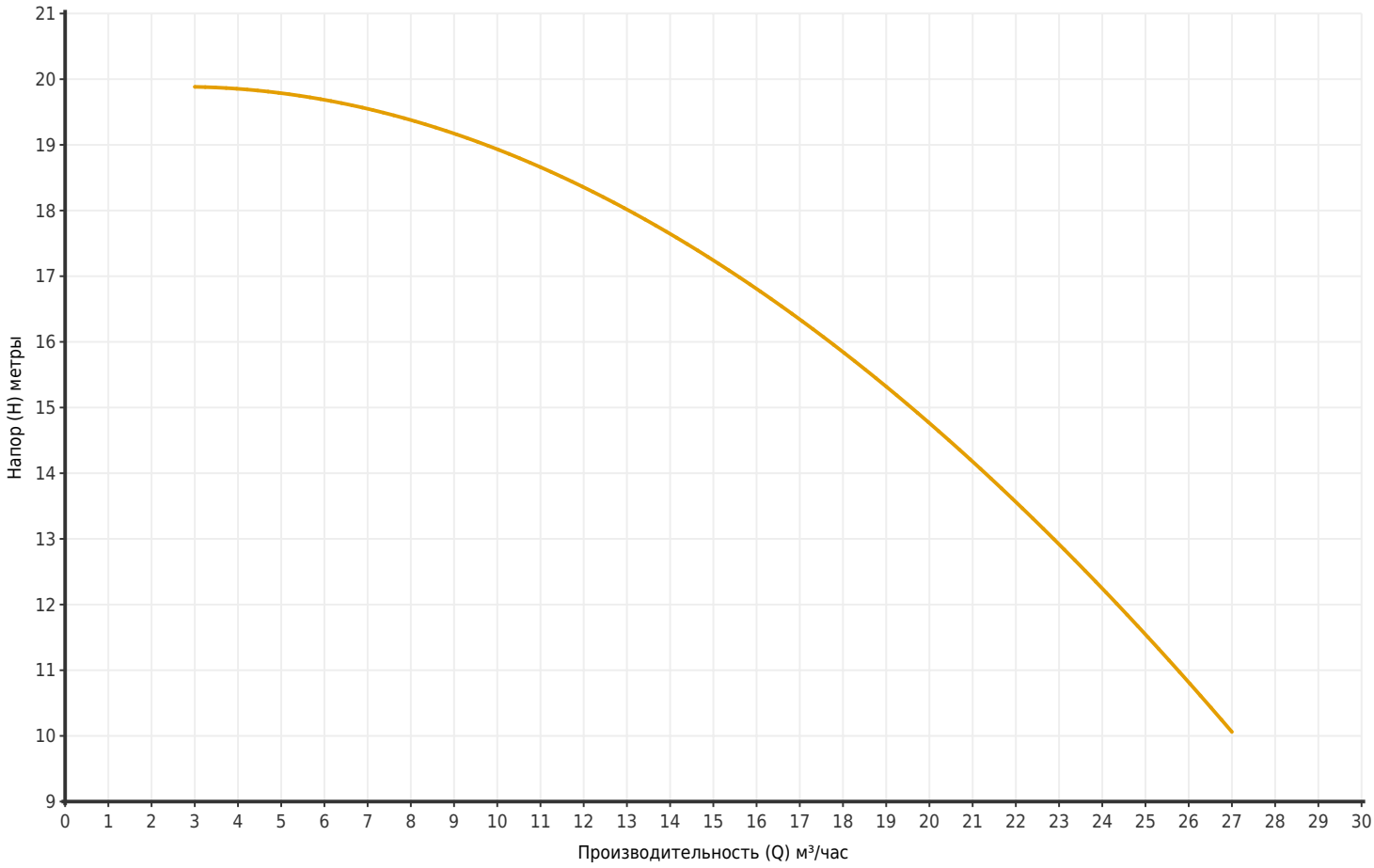

Артикул	Модель	Мощность P2 (кВт)	Q (м³/час)	3	6	9	12.5	15	18	21	24	27
11113001	K144 32-50/04E/011M2	1.1	H (метры)	20	19.5	19	18.5	17.5	15.5	14	12.5	10

Размеры

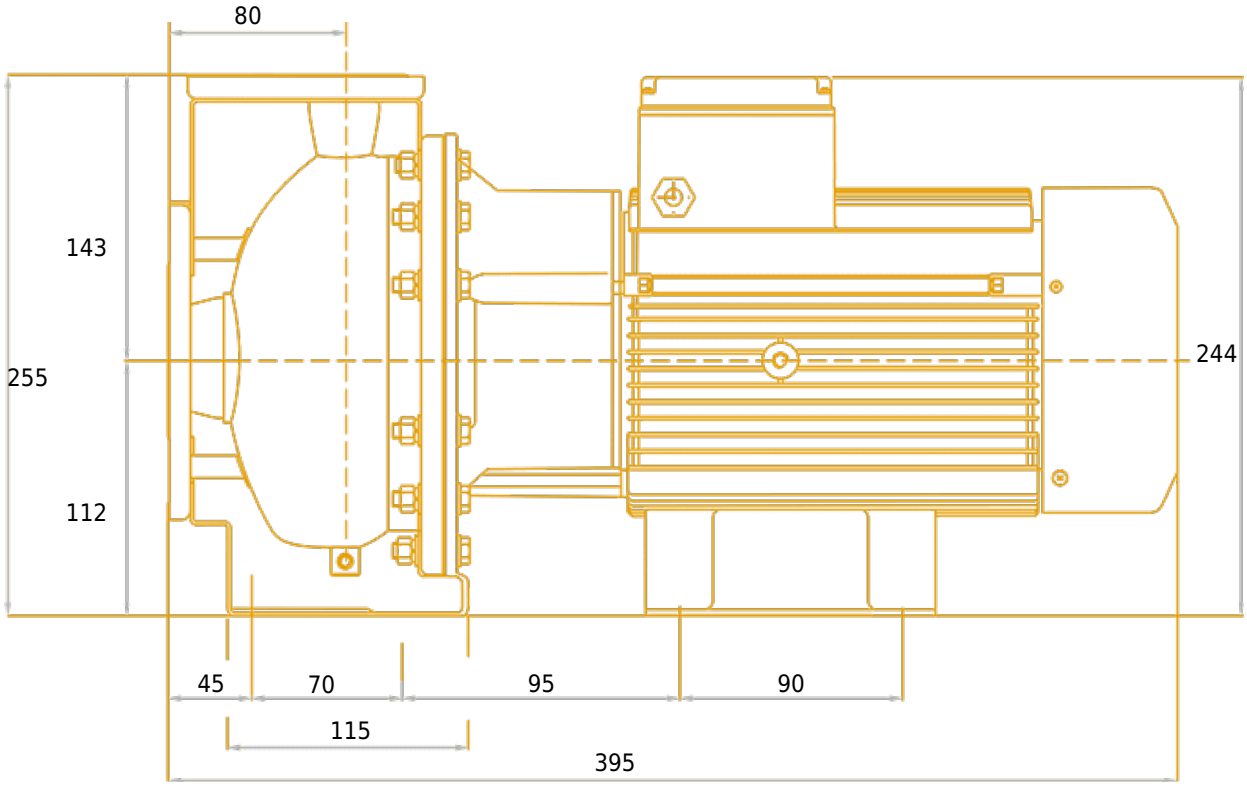
80
143
255
112
244
45
70
95
90
115
395

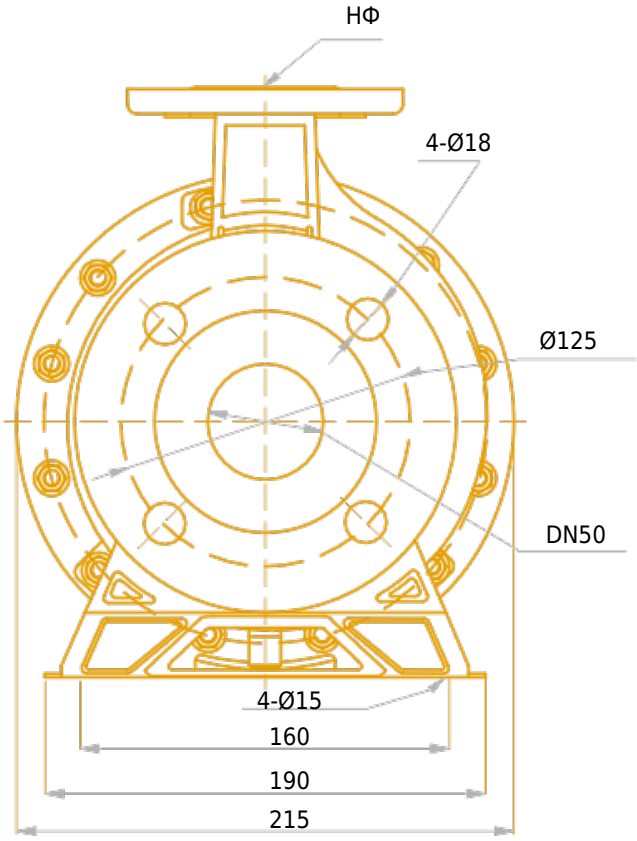
НФ
4-Ø18
Ø125
DN50
4-Ø15
160
190
215

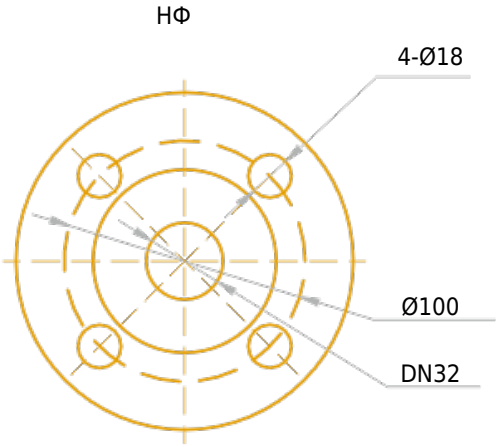
НФ
4-Ø18
Ø100
DN32

Чертёж и основные компоненты

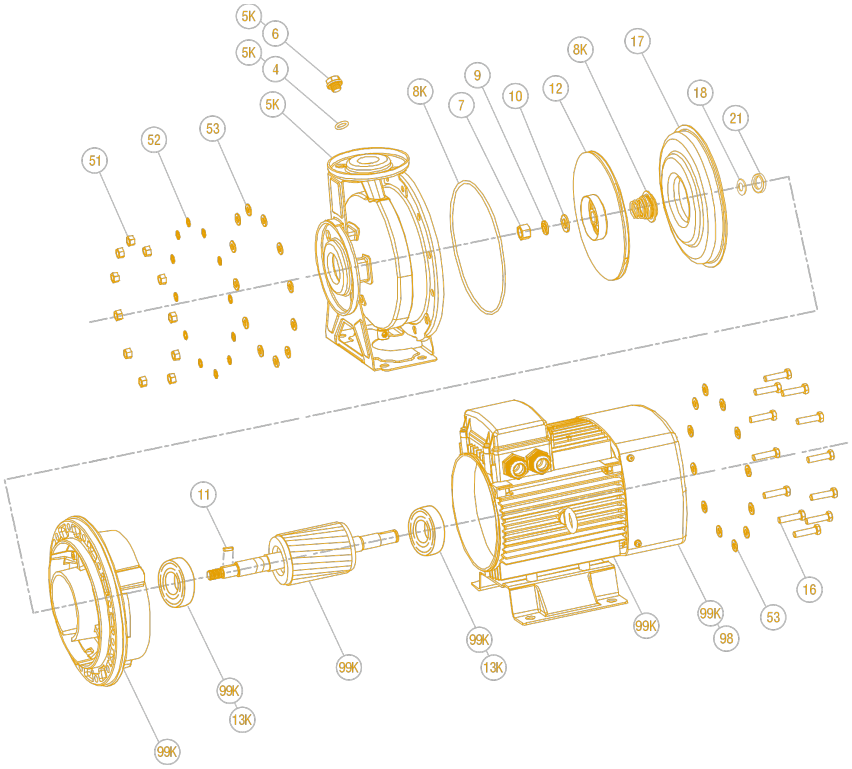

1	Гайка шестигранная	11	Шпонка
2	Пружинная шайба	12	Рабочее колесо
3	Шайба	13K	Подшипник передний
4	Уплотнительное кольцо	13K	Подшипник задний
5	Корпус	16	Болт шестигранный
6	Дренажный винт	17	Диск торцевого уплотнения
7	Гайка шестигранная	18	Уплотнительное кольцо вала
8K	Уплотнительное кольцо	21	Стопорное кольцо
8K	Торцевое уплотнение	29	Фонарь
9	Пружинная шайба	44	Вал
10	Шайба	89	Двигатель