Расшифровка обозначений

K144 40 - 65 / 04 H / 015 T 2

I II

① ② ③ ④ ⑤ ⑥ ⑦

① Название серии
K144 Моноблочные насосы

② Типоразмер
I Диаметр напорного патрубка

II Диаметр всасывающего патрубка

③ Проточная часть
04 Нержавеющая сталь AISI 304

④ Материалы уплотнений
H SiC/SiC/FPM & FPM

⑤ Мощность двигателя
015 1.5 кВт

⑥ Электрическое напряжение
T Трехфазное

⑦ Число полюсов
2 Двухполюсный (~2900 об/мин)

Общие характеристики

Артикул	11112012
Производительность (Q)	10 ÷ 30 м³/ч
Напор (H)	17 ÷ 12.5 м
Тип соединения	Фланцевое
Диаметр напорного патрубка	DN40
Диаметр всасывающего патрубка	DN65
Вес	21 кг

Электродвигатель

Напряжение	(±10%) 3*220/380В/50Гц
Общая мощность (P1)	1.84 кВт
Мощность на валу (P2)	1.5 кВт
Сила тока (I)	5.5/3.2 A
Количество оборотов (n)	~2900 об/мин
Степень защиты	IP55
Класс эффективности	IE3
Класс изоляции	F

Материалы

Корпус насоса	Нержавеющая сталь AISI 304
Рабочее колесо	Нержавеющая сталь AISI 304
Вал насоса	Нержавеющая сталь AISI 304
Торцевое уплотнение	SiC/SiC/FPM
Уплотнительное кольцо	FPM

Другое

Температура перекачиваемой жидкости (t)	от -10 до +120 °C
Номинальный диаметр рабочего колеса	125
Тип упаковки	Картонный короб
Габариты упаковки	47×25×36 см
Максимальное рабочее давление	10 бар
Максимальная глубина всасывания	7 метров
Температура окружающей среды	не более +50 °C

Рабочие характеристики

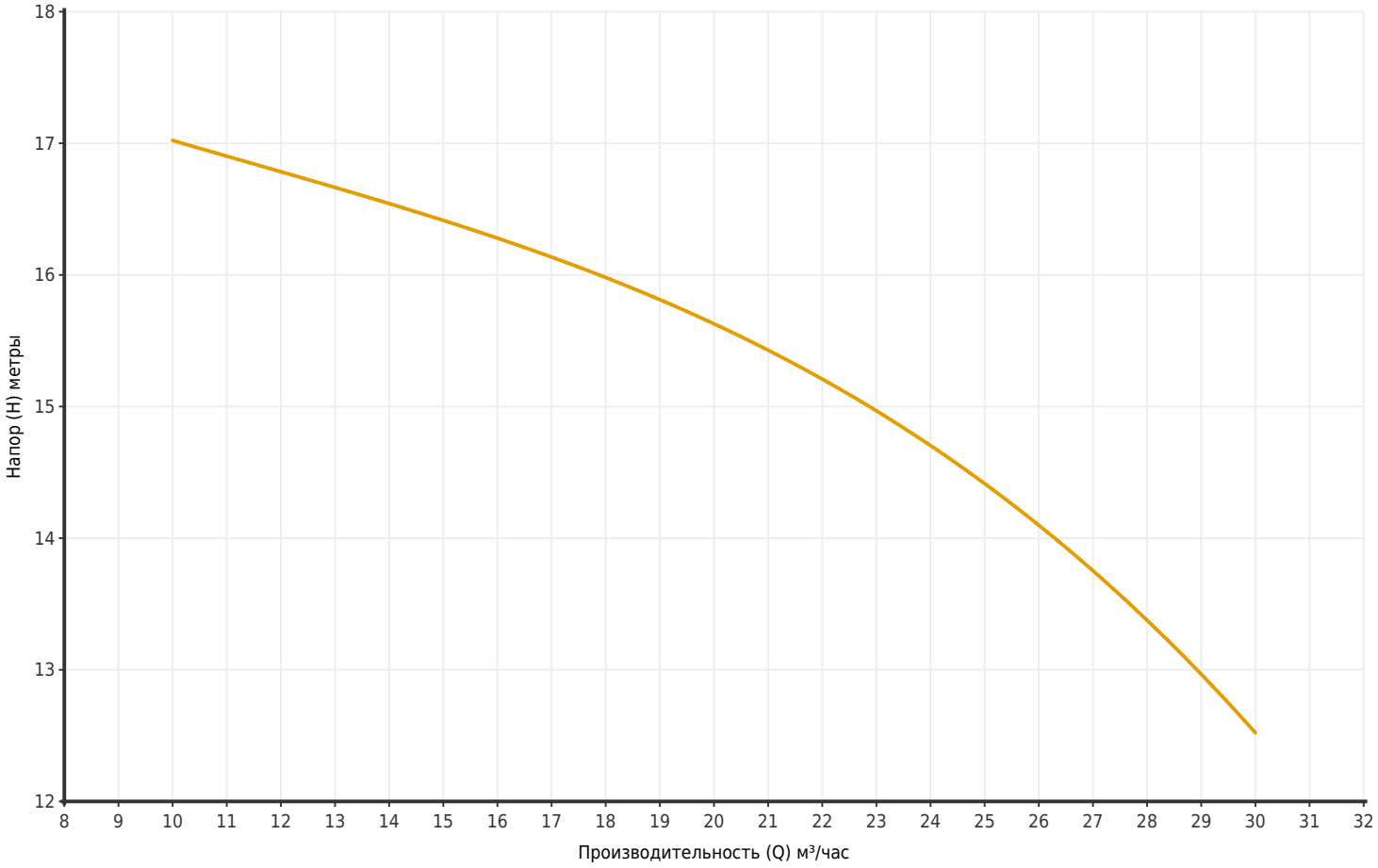

Артикул	Модель	Мощность P2 (кВт)	Q (м³/час)	10	15	20	25	30
11112012	K144 40-65/04H/015T2	1.5	H (метры)	17	16.5	15.5	14.5	12.5

Размеры

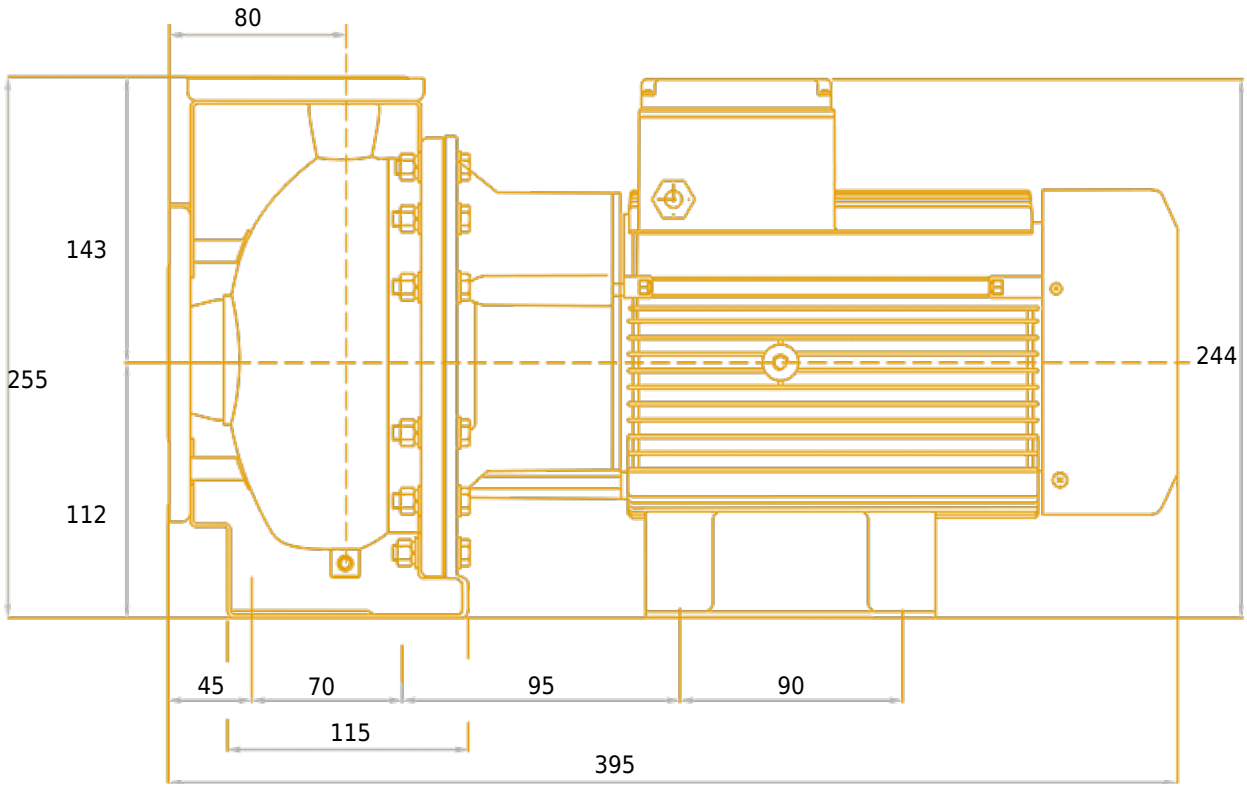
80
143
255
112
244
45
70
95
90
115
395

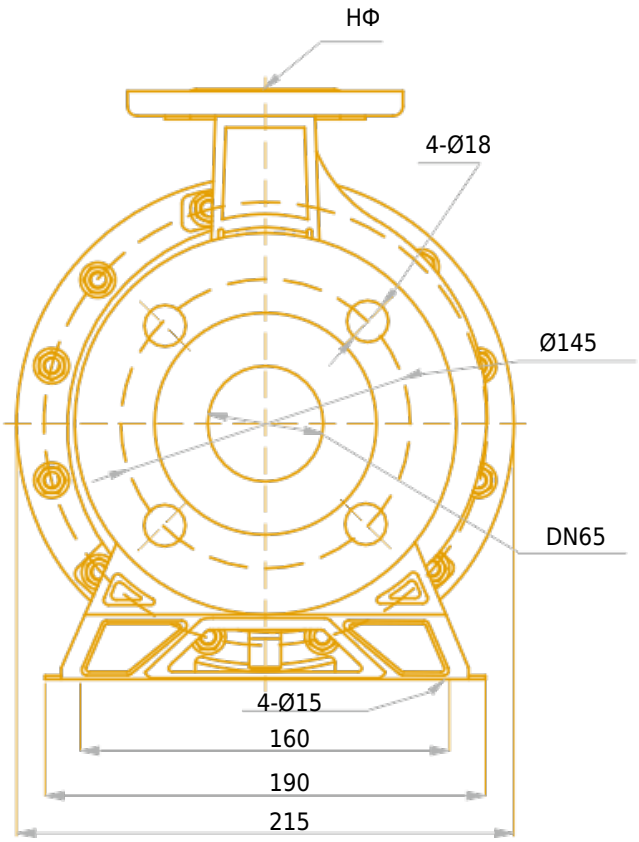
НФ
4-Ø18
Ø145
DN65
4-Ø15
160
190
215

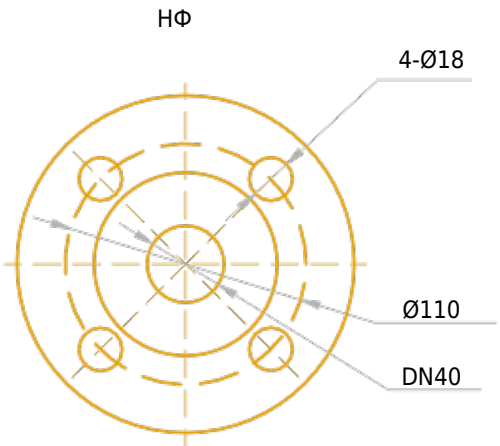
НФ
4-Ø18
Ø110
DN40

Чертёж и основные компоненты

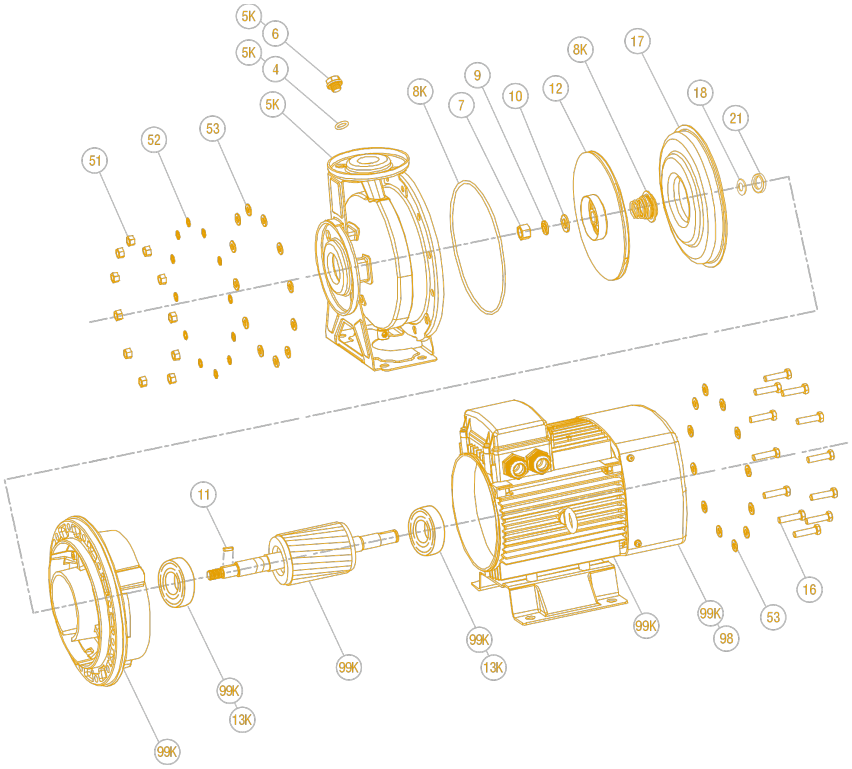

1	Гайка шестигранная	11	Шпонка
2	Пружинная шайба	12	Рабочее колесо
3	Шайба	13K	Подшипник передний
4	Уплотнительное кольцо	13K	Подшипник задний
5	Корпус	16	Болт шестигранный
6	Дренажный винт	17	Диск торцевого уплотнения
7	Гайка шестигранная	18	Уплотнительное кольцо вала
8K	Уплотнительное кольцо	21	Стопорное кольцо
8K	Торцевое уплотнение	29	Фонарь
9	Пружинная шайба	44	Вал
10	Шайба	89	Двигатель