## Расшифровка обозначений

K144 50 - 65 / 04 X / 030 T 2

I II

① ② ③ ④ ⑤ ⑥ ⑦

### ① Название серии
**K144** Моноблочные насосы

### ② Типоразмер
**I** Диаметр напорного патрубка

**II** Диаметр всасывающего патрубка

### ③ Проточная часть
**04** Нержавеющая сталь AISI 304

### ④ Материалы уплотнений
**X** SiC/SiC/EPDM & EPDM

### ⑤ Мощность двигателя
**030** 3 кВт

### ⑥ Электрическое напряжение
**T** Трехфазное

### ⑦ Число полюсов
**2** Двухполюсный (~2900 об/мин)

## Общие характеристики

| | |
|---|---|
| Артикул | 11114020 |
| Производительность (Q) | 20 ÷ 50 м³/ч |
| Напор (H) | 22.5 ÷ 14 м |
| Тип соединения | Фланцевое |
| Диаметр напорного патрубка | DN50 |
| Диаметр всасывающего патрубка | DN65 |
| Вес | 37 кг |

## Электродвигатель

| | |
|---|---|
| Напряжение | (±10%) 3*220/380В/50Гц |
| Общая мощность (P1) | 3.4 кВт |
| Мощность на валу (P2) | 3 кВт |
| Сила тока (I) | 10.6/6.1 A |
| Количество оборотов (n) | ~2900 об/мин |
| Степень защиты | IP55 |
| Класс эффективности | IE3 |
| Класс изоляции | F |

## Материалы

| | |
|---|---|
| Корпус насоса | Нержавеющая сталь AISI 304 |
| Рабочее колесо | Нержавеющая сталь AISI 304 |
| Вал насоса | Нержавеющая сталь AISI 304 |
| Торцевое уплотнение | SiC/SiC/EPDM |
| Уплотнительное кольцо | EPDM |

## Другое

| | |
|---|---|
| Температура перекачиваемой жидкости (t) | от -25 до +120 °C |
| Номинальный диаметр рабочего колеса | 125 |
| Тип упаковки | Картонный короб |
| Габариты упаковки | 52×29×40 см |
| Максимальное рабочее давление | 10 бар |
| Максимальная глубина всасывания | 7 метров |
| Температура окружающей среды | не более +50 °C |

## Рабочие характеристики

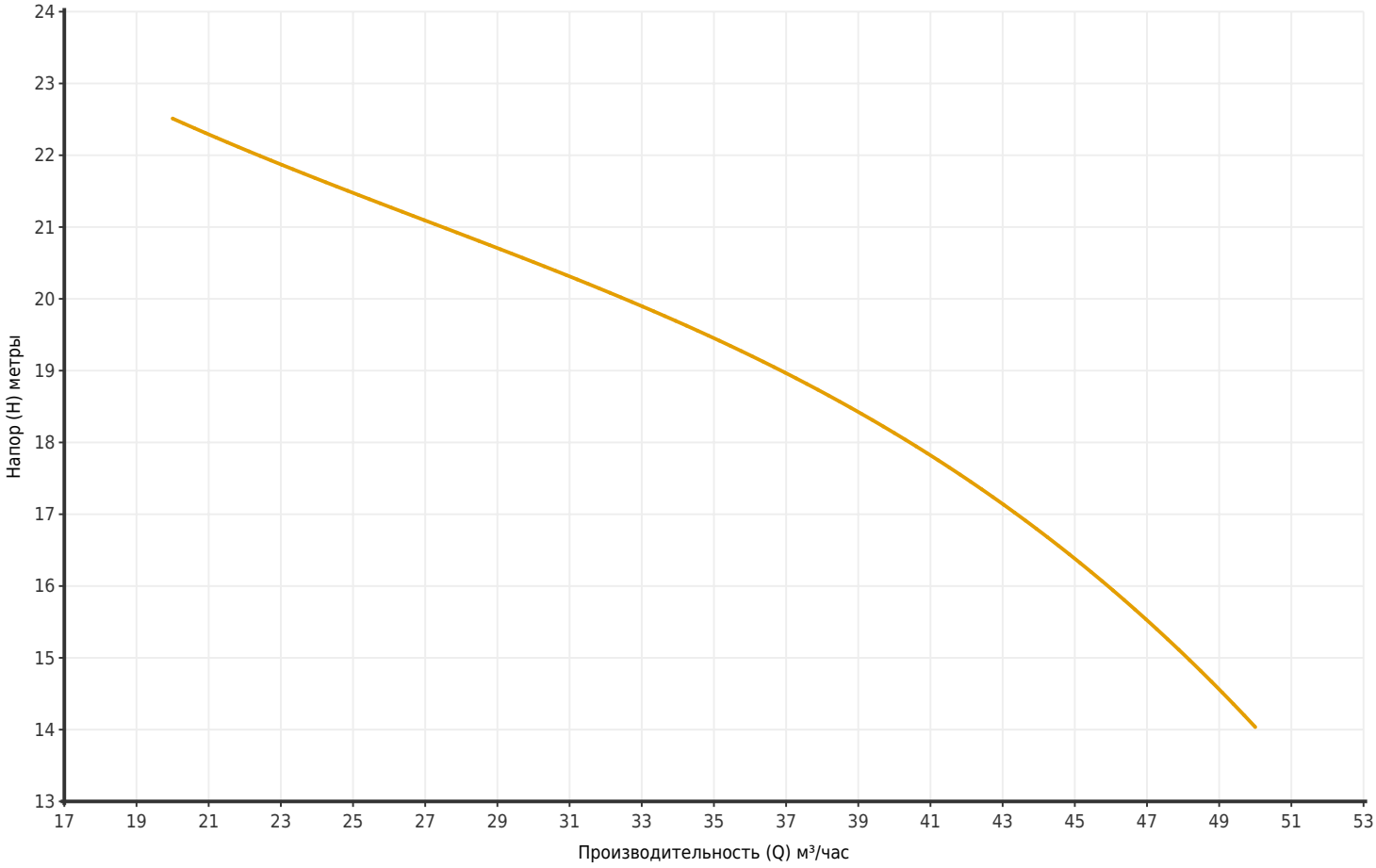


| Артикул | Модель | Мощность P2 (кВт) | Q (м³/час) | 20 | 25 | 30 | 35 | 40 | 45 | 50 |
|---|---|---|---|---|---|---|---|---|---|---|
| 11114020 | K144 50-65/04X/030T2 | 3 | H (метры) | 22.5 | 21.5 | 20.5 | 19.5 | 18 | 16.5 | 14 |

## Размеры

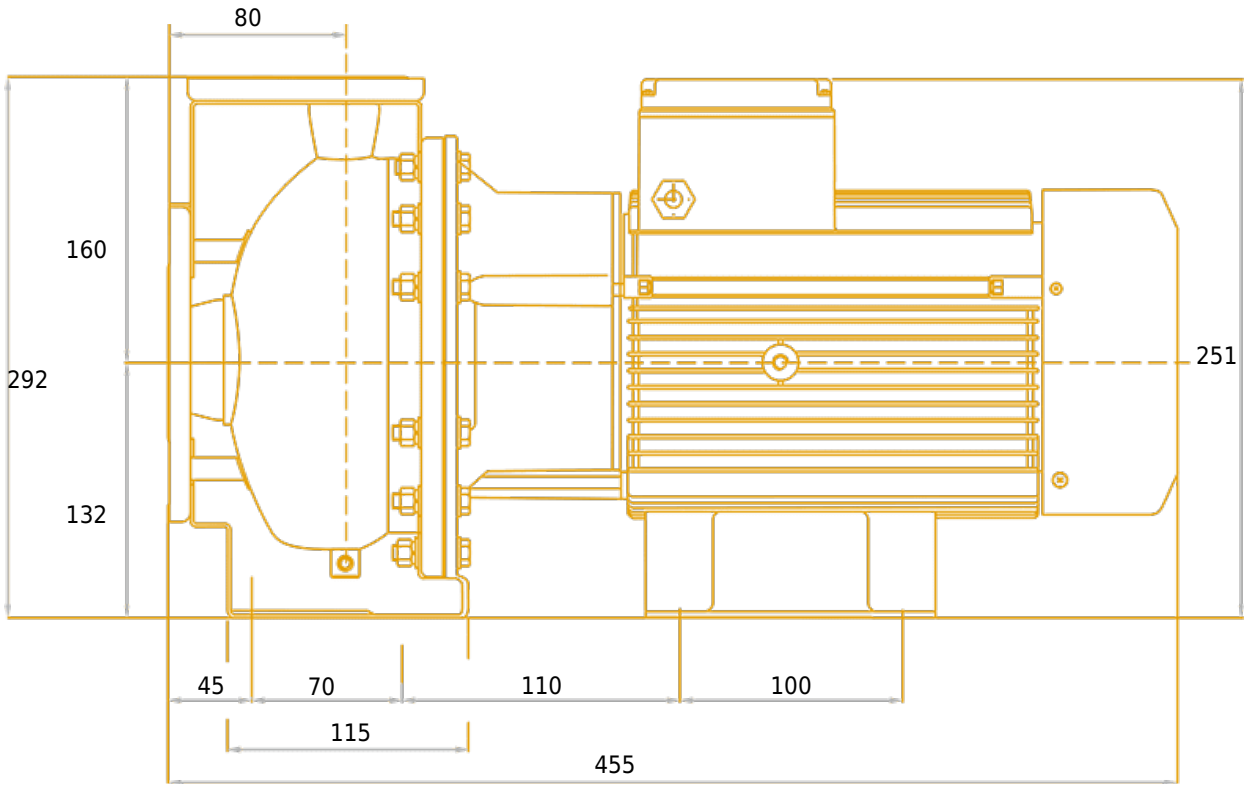
80
160
292
132
251
45
70
110
100
115
455

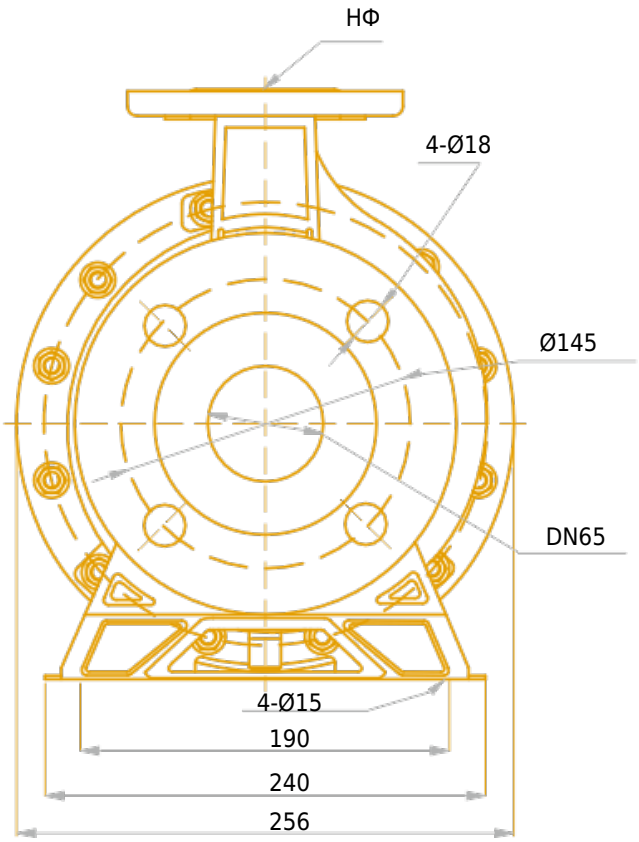
НФ
4-Ø18
Ø145
DN65
4-Ø15
190
240
256

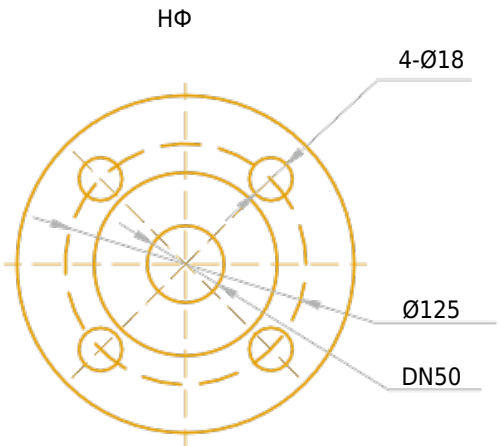
НФ
4-Ø18
Ø125
DN50

# Чертёж и основные компоненты

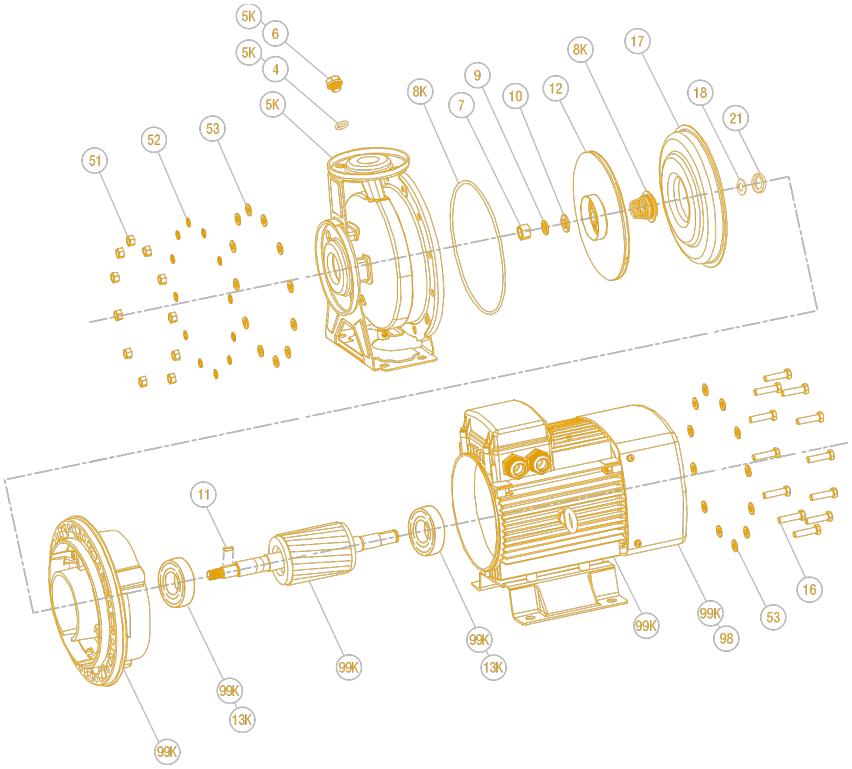


| | | | |
|---|---|---|---|
| 1 | Гайка шестигранная | 11 | Шпонка |
| 2 | Пружинная шайба | 12 | Рабочее колесо |
| 3 | Шайба | 13K | Подшипник передний |
| 4 | Уплотнительное кольцо | 13K | Подшипник задний |
| 5 | Корпус | 16 | Болт шестигранный |
| 6 | Дренажный винт | 17 | Диск торцевого уплотнения |
| 7 | Гайка шестигранная | 18 | Уплотнительное кольцо вала |
| 8K | Уплотнительное кольцо | 21 | Стопорное кольцо |
| 8K | Торцевое уплотнение | 29 | Фонарь |
| 9 | Пружинная шайба | 44 | Вал |
| 10 | Шайба | 89 | Двигатель |