Расшифровка обозначений

K144 65 - 80 / 04 E / 075 T 2

I II

① ② ③ ④ ⑤ ⑥ ⑦

① Название серии
K144 Моноблочные насосы

② Типоразмер
I Диаметр напорного патрубка

II Диаметр всасывающего патрубка

③ Проточная часть
04 Нержавеющая сталь AISI 304

④ Материалы уплотнений
E Graphite/SiC/EPDM & EPDM

⑤ Мощность двигателя
075 7.5 кВт

⑥ Электрическое напряжение
T Трехфазное

⑦ Число полюсов
2 Двухполюсный (~2900 об/мин)

Общие характеристики

Артикул	11113030
Производительность (Q)	40 ÷ 130 м³/ч
Напор (H)	27 ÷ 14 м
Тип соединения	Фланцевое
Диаметр напорного патрубка	DN65
Диаметр всасывающего патрубка	DN80
Вес	59 кг

Электродвигатель

Напряжение	(±10%) 3*380/660В/50Гц
Общая мощность (P1)	8.3 кВт
Мощность на валу (P2)	7.5 кВт
Сила тока (I)	14.4/8.3 A
Количество оборотов (n)	~2900 об/мин
Степень защиты	IP55
Класс эффективности	IE3
Класс изоляции	F

Материалы

Корпус насоса	Нержавеющая сталь AISI 304
Рабочее колесо	Нержавеющая сталь AISI 304
Вал насоса	Нержавеющая сталь AISI 304
Торцевое уплотнение	Graphite/SiC/EPDM
Уплотнительное кольцо	EPDM

Другое

Температура перекачиваемой жидкости (t)	от -25 до +105 °C
Номинальный диаметр рабочего колеса	125
Тип упаковки	Деревянный ящик
Габариты упаковки	63×33×48 см
Максимальное рабочее давление	10 бар
Максимальная глубина всасывания	7 метров
Температура окружающей среды	не более +50 °C

Рабочие характеристики

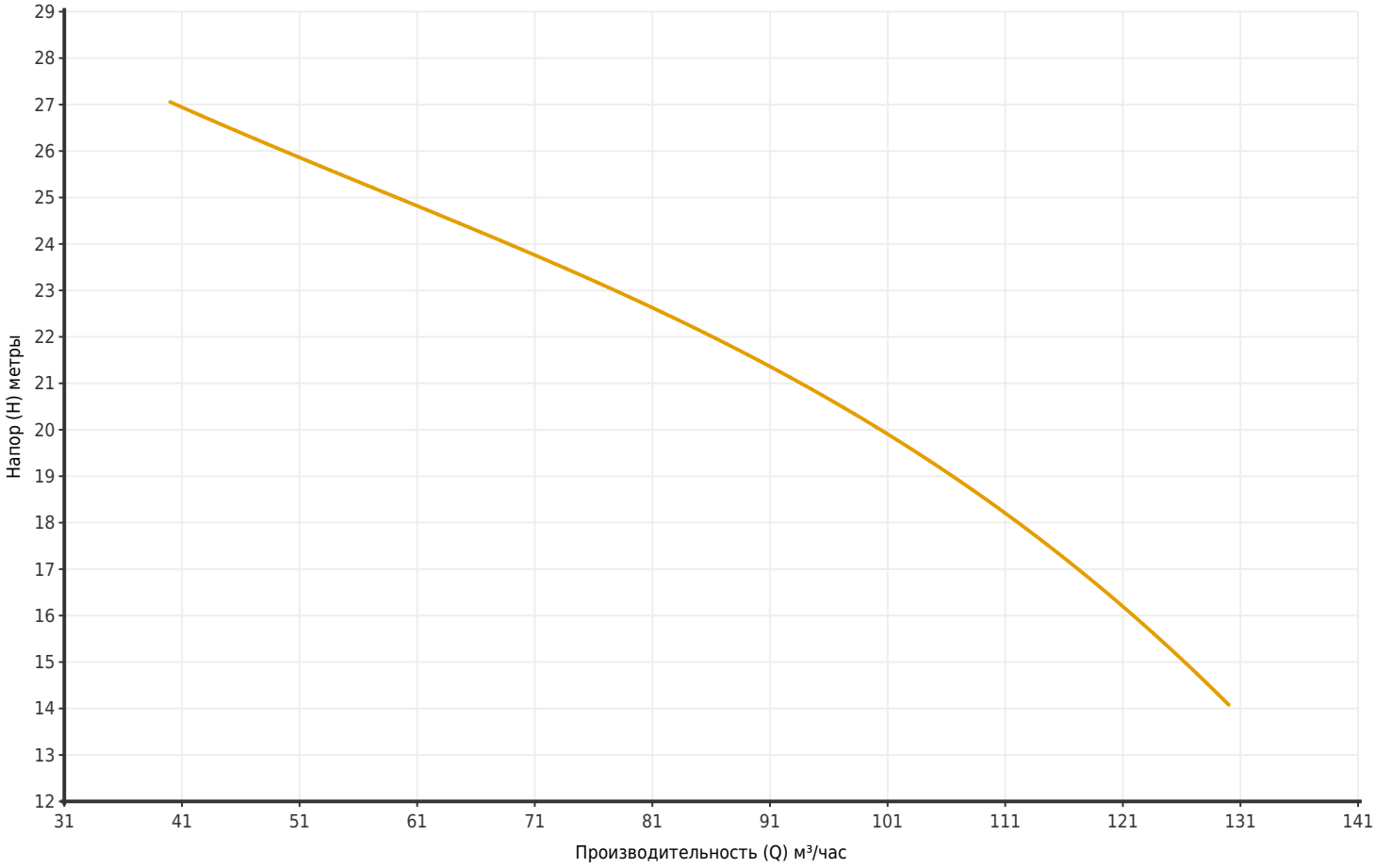

Артикул	Модель	Мощность P2 (кВт)	Q (м³/час)	40	50	60	70	80	90	100	110	120	130
11113030	K144 65-80/04E/075T2	7.5	H (метры)	27	26	25	24	22.5	21.5	20	18.5	16.5	14

Размеры

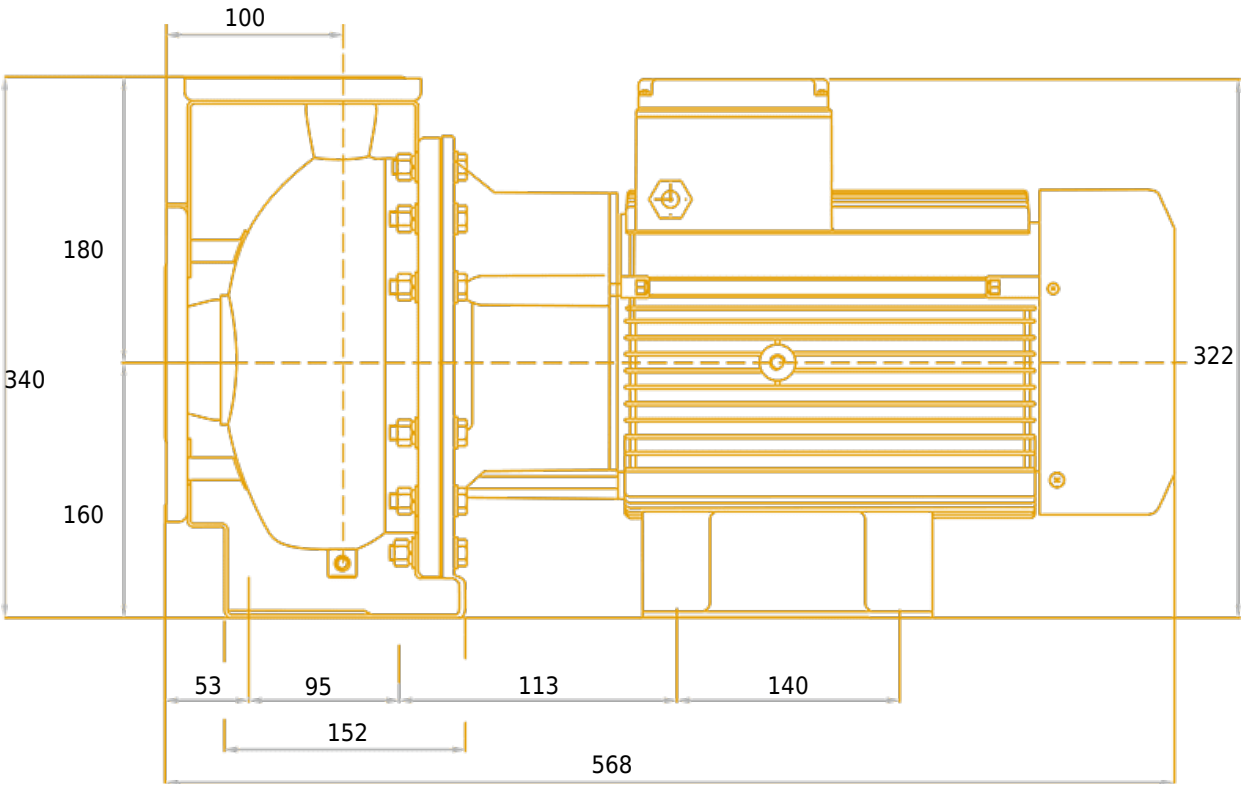
100
180
340
160
322
53
95
113
140
152
568

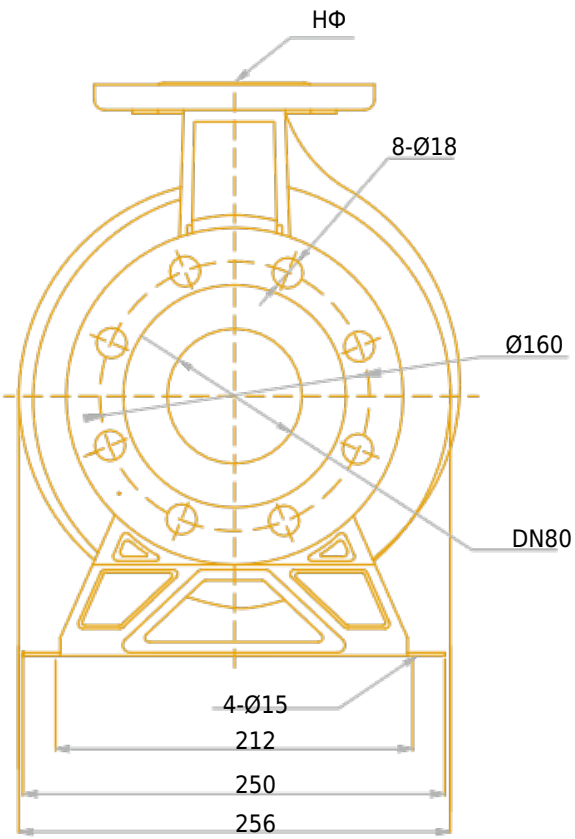
НФ
8-Ø18
Ø160
DN80
4-Ø15
212
250
256

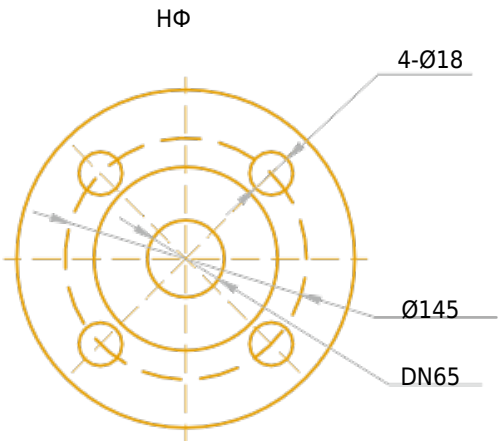
НФ
4-Ø18
Ø145
DN65

Чертёж и основные компоненты

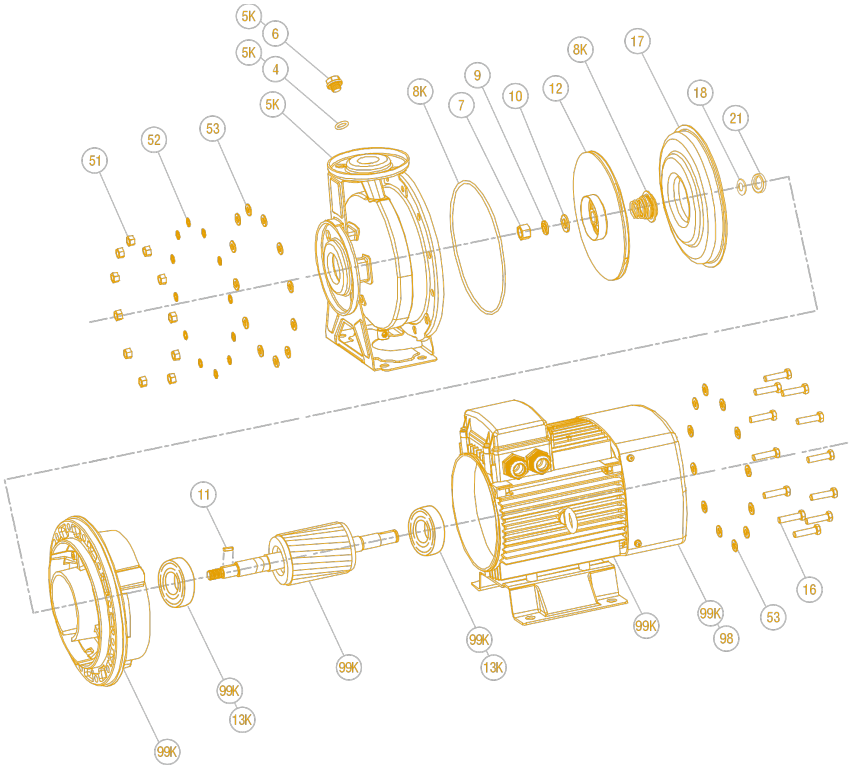

1	Гайка шестигранная	11	Шпонка
2	Пружинная шайба	12	Рабочее колесо
3	Шайба	13K	Подшипник передний
4	Уплотнительное кольцо	13K	Подшипник задний
5	Корпус	16	Болт шестигранный
6	Дренажный винт	17	Диск торцевого уплотнения
7	Гайка шестигранная	18	Уплотнительное кольцо вала
8K	Уплотнительное кольцо	21	Стопорное кольцо
8K	Торцевое уплотнение	29	Фонарь
9	Пружинная шайба	44	Вал
10	Шайба	89	Двигатель