Расшифровка обозначений

K144 65 - 80 / 16 A / 040 T 2

I II

① ② ③ ④ ⑤ ⑥ ⑦

① Название серии
K144 Моноблочные насосы

② Типоразмер
I Диаметр напорного патрубка
II Диаметр всасывающего патрубка

③ Проточная часть
16 Нержавеющая сталь AISI 316

④ Материалы уплотнений
A Graphite/SiC/FPM & FPM

⑤ Мощность двигателя
040 4 кВт

⑥ Электрическое напряжение
T Трехфазное

⑦ Число полюсов
2 Двухполюсный (~2900 об/мин)

Общие характеристики

Артикул	11201028
Производительность (Q)	40 ÷ 90 м³/ч
Напор (H)	18.5 ÷ 8.5 м
Тип соединения	Фланцевое
Диаметр напорного патрубка	DN65
Диаметр всасывающего патрубка	DN80
Вес	42 кг

Электродвигатель

Напряжение	(±10%) 3*380/660В/50Гц
Общая мощность (P1)	4.5 кВт
Мощность на валу (P2)	4 кВт
Сила тока (I)	7.8/4.5 A
Количество оборотов (n)	~2900 об/мин
Степень защиты	IP55
Класс эффективности	IE3
Класс изоляции	F

Материалы

Корпус насоса	Нержавеющая сталь AISI 316
Рабочее колесо	Нержавеющая сталь AISI 316
Вал насоса	Нержавеющая сталь AISI 316
Торцевое уплотнение	Graphite/SiC/FPM
Уплотнительное кольцо	FPM

Другое

Температура перекачиваемой жидкости (t)	от -10 до +105 °C
Номинальный диаметр рабочего колеса	125
Тип упаковки	Деревянный ящик
Габариты упаковки	63×33×48 см
Максимальное рабочее давление	10 бар
Максимальная глубина всасывания	7 метров
Температура окружающей среды	не более +50 °C

Рабочие характеристики

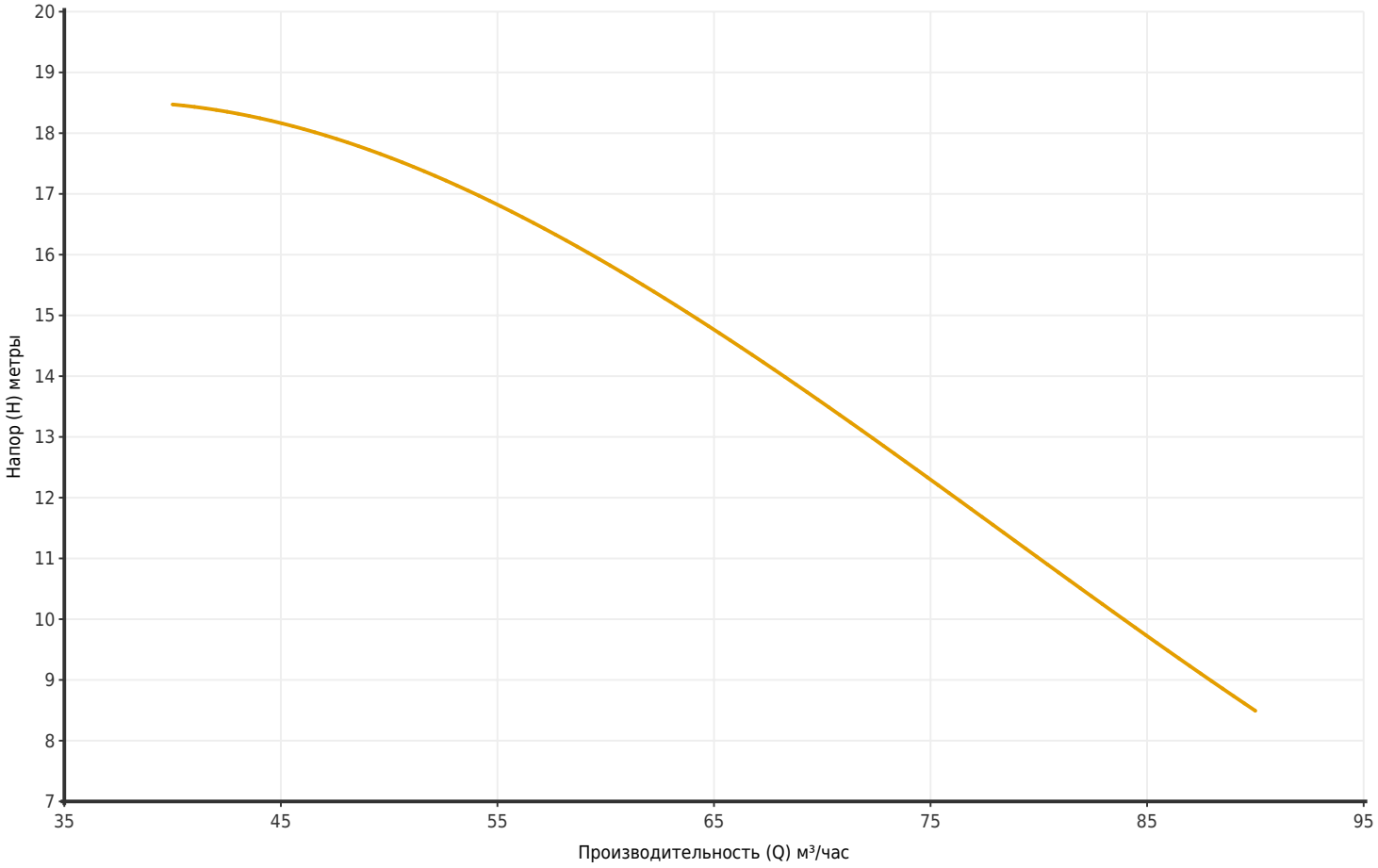

Артикул	Модель	Мощность P2 (кВт)	Q (м³/час)	40	50	60	70	80	90
11201028	K144 65-80/16A/040T2	4	H (метры)	18.5	17.5	16	13.5	11	8.5

Размеры

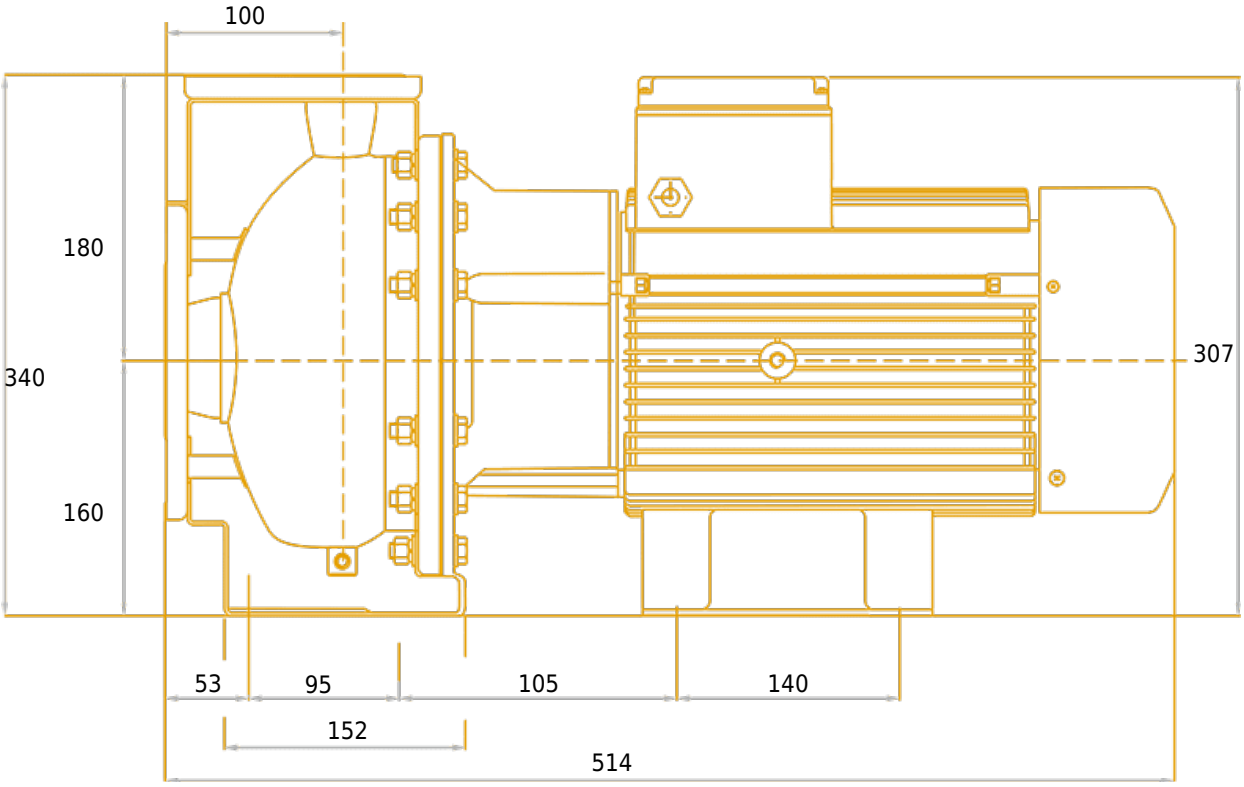
100
180
340
160
307
53
95
105
140
152
514

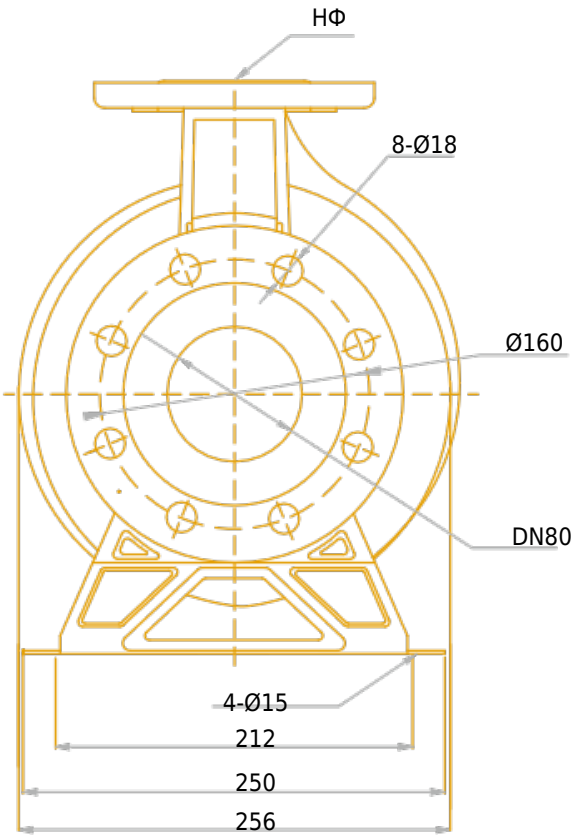
НФ
8-Ø18
Ø160
DN80
4-Ø15
212
250
256

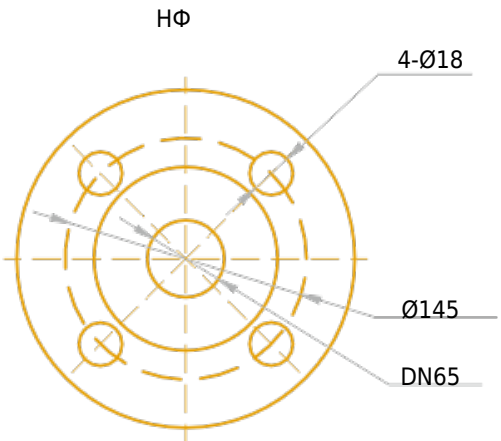
НФ
4-Ø18
Ø145
DN65

Чертёж и основные компоненты

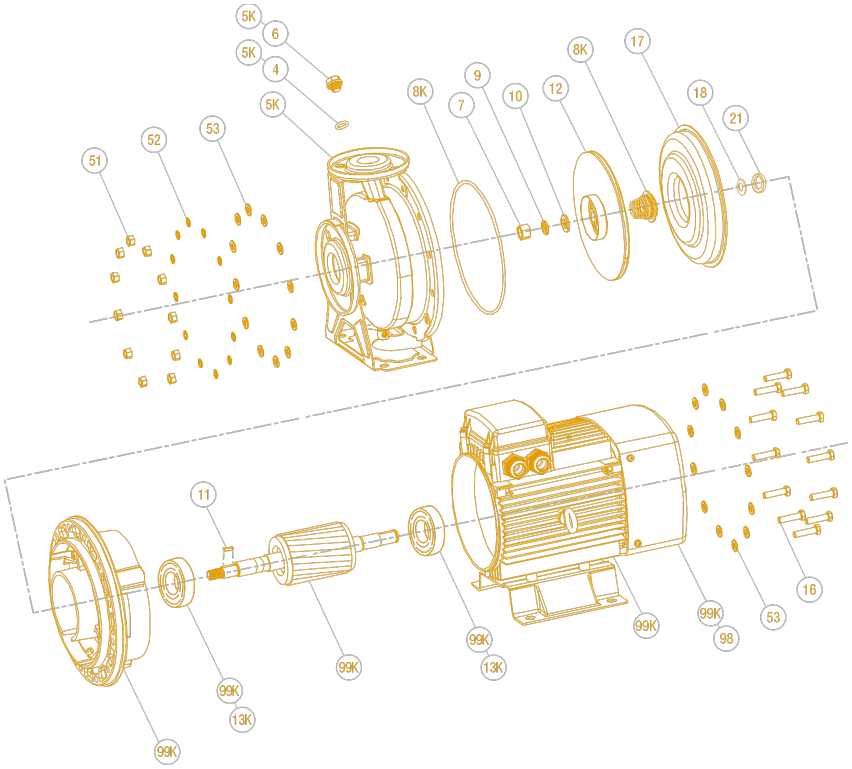

1	Гайка шестигранная	11	Шпонка
2	Пружинная шайба	12	Рабочее колесо
3	Шайба	13K	Подшипник передний
4	Уплотнительное кольцо	13K	Подшипник задний
5	Корпус	16	Болт шестигранный
6	Дренажный винт	17	Диск торцевого уплотнения
7	Гайка шестигранная	18	Уплотнительное кольцо вала
8K	Уплотнительное кольцо	21	Стопорное кольцо
8K	Торцевое уплотнение	29	Фонарь
9	Пружинная шайба	44	Вал
10	Шайба	89	Двигатель