## Расшифровка обозначений

K610 150 - 20 / 16 A / 011 M 2

I II

① ② ③ ④ ⑤ ⑥ ⑦

① **Название серии**

**K610** Одноступенчатые насосы с открытым рабочим колесом

② **Типоразмер**

**I** Номинальный расход

**II** Количество рабочих колёс

③ **Проточная часть**

**16** Нержавеющая сталь AISI 316

④ **Материалы уплотнений**

**A** Graphite/SiC/FPM & FPM

⑤ **Мощность двигателя**

**011** 1.1 кВт

⑥ **Электрическое напряжение**

**M** Монофазное

⑦ **Число полюсов**

**2** Двухполюсный (~2900 об/мин)

## Общие характеристики

| | |
|---|---|
| Артикул | 14201003 |
| Производительность (Q) | 6 ÷ 24 м³/ч |
| Напор (H) | 11.5 ÷ 5 м |
| Тип соединения | Резьбовое |
| Диаметр напорного патрубка | G2'' |
| Диаметр всасывающего патрубка | G2'' |
| Вес | 16 кг |

## Электродвигатель

| | |
|---|---|
| Напряжение | (±10%) 1*220В/50Гц |
| Общая мощность (P1) | 1.5 кВт |
| Мощность на валу (P2) | 1.1 кВт |
| Сила тока (I) | 7 A |
| Количество оборотов (n) | ~2900 об/мин |
| Степень защиты | IP55 |
| Класс изоляции | F |

## Материалы

| | |
|---|---|
| Корпус насоса | Нержавеющая сталь AISI 316 |
| Рабочее колесо | Нержавеющая сталь AISI 316 |
| Вал насоса | Нержавеющая сталь AISI 316 |
| Торцевое уплотнение | Graphite/SiC/FPM |
| Уплотнительное кольцо | FPM |

## Другое

| | |
|---|---|
| Температура перекачиваемой жидкости (t) | от -10 до +105 °C |
| Тип упаковки | Картонный короб |
| Габариты упаковки | 42×25×33 см |
| Максимальная глубина всасывания | 7 метров |
| Температура окружающей среды | не более +50 °C |

## Рабочие характеристики

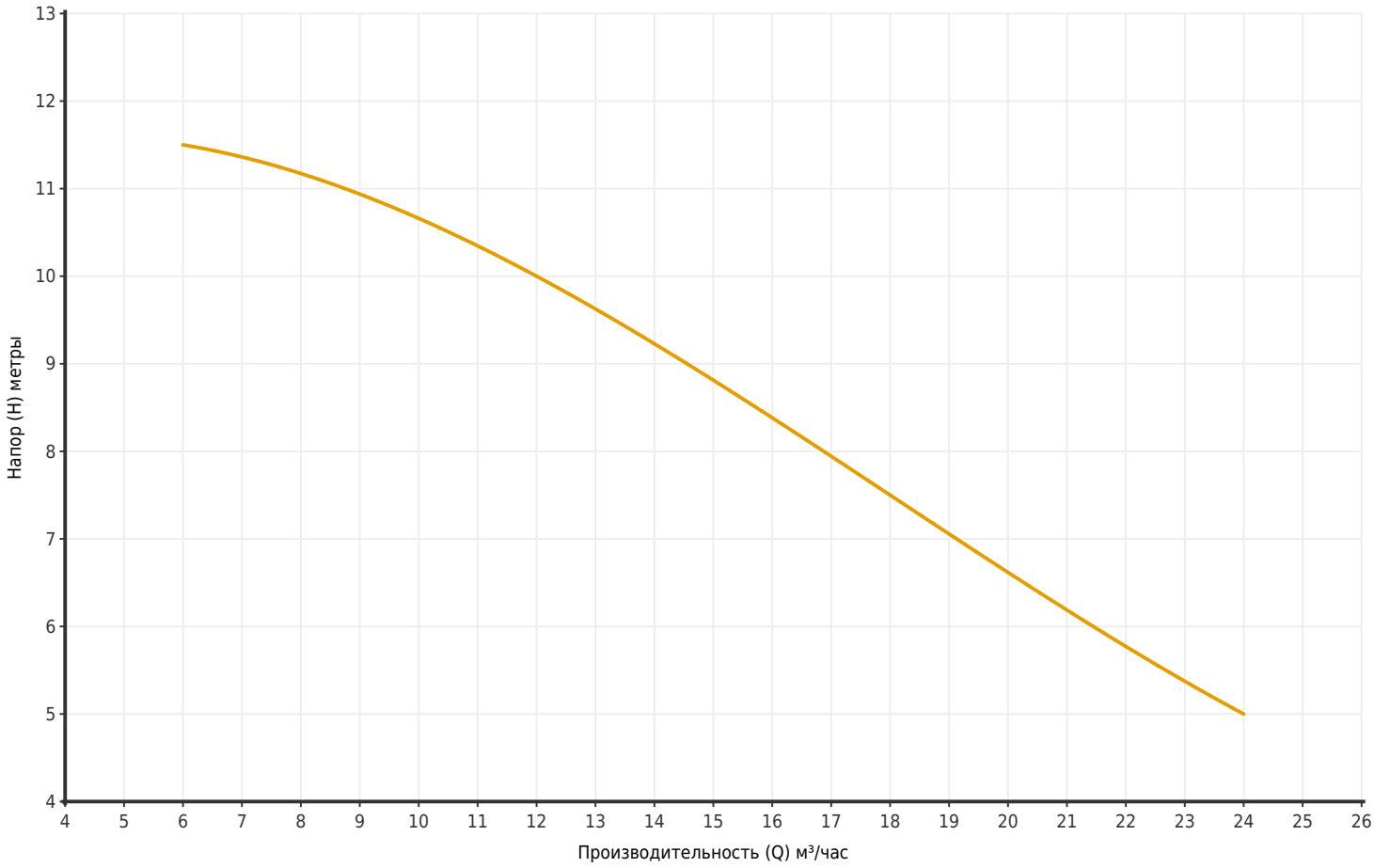


| Артикул | Модель | Мощность P2 (кВт) | Q (м³/час) | 6 | 12 | 18 | 24 |
|---|---|---|---|---|---|---|---|
| 14201003 | K610 150-20/16A/011M2 | 1.1 | H (метры) | 11.5 | 10 | 7.5 | 5 |

## Размеры

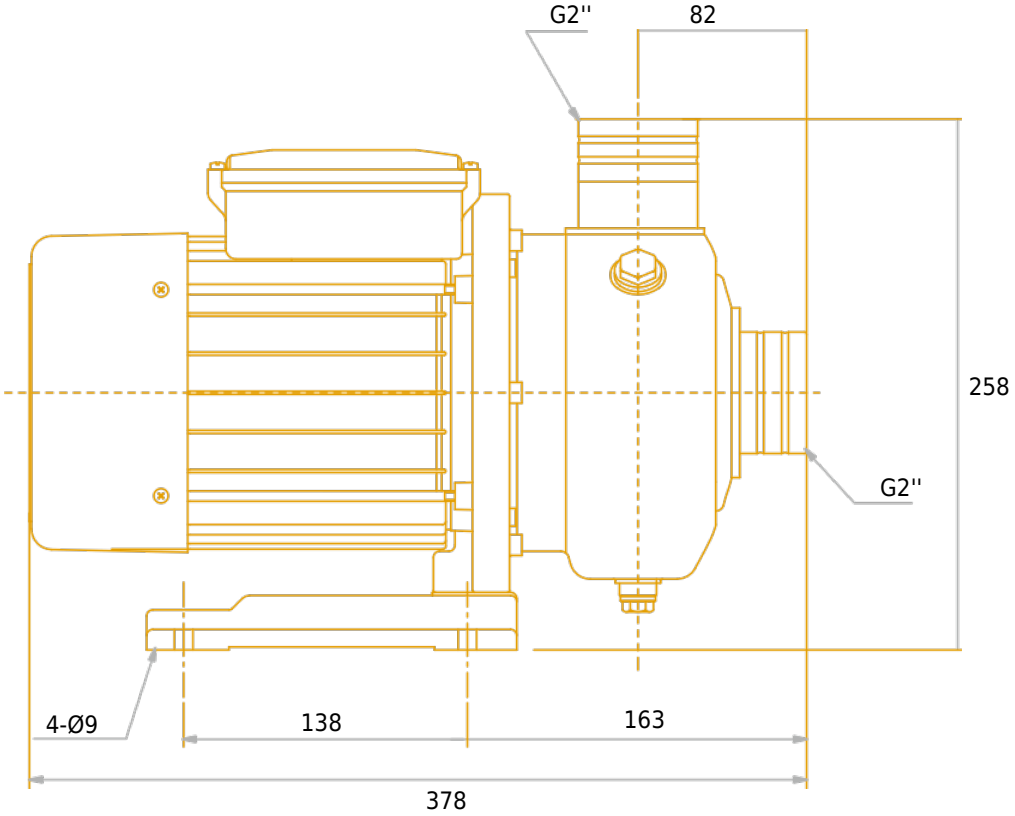


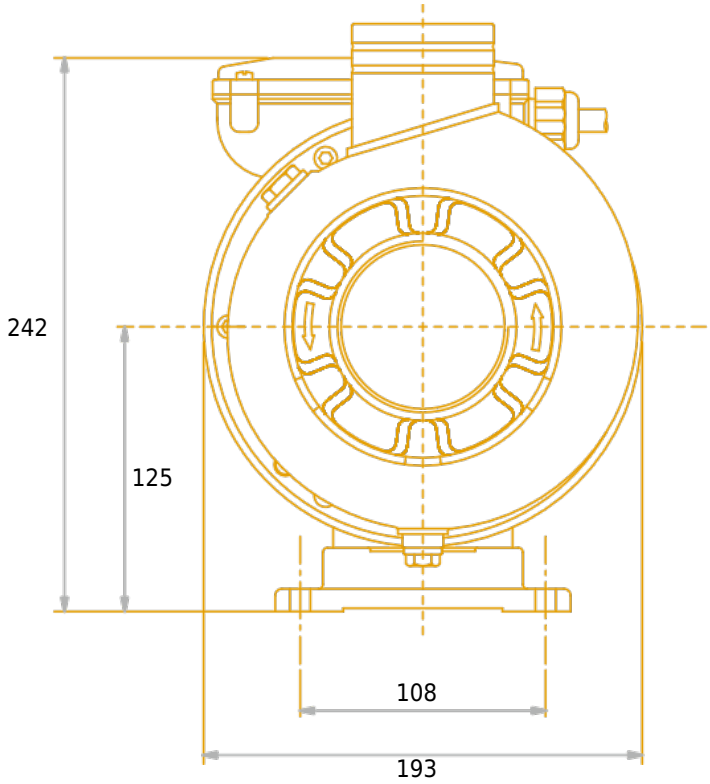
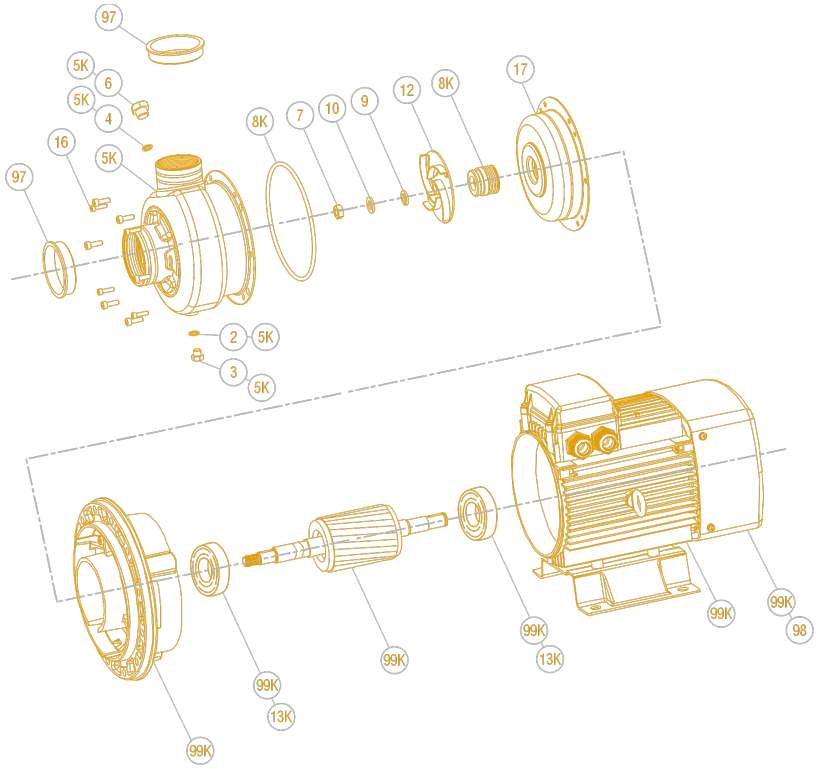
## Чертёж и основные компоненты