## Расшифровка обозначений

K610 200 - 20 / 16 E / 015 M 2

I II

① ② ③ ④ ⑤ ⑥ ⑦

### ① Название серии

**K610** Одноступенчатые насосы с открытым рабочим колесом

### ② Типоразмер

**I** Номинальный расход

**II** Количество рабочих колёс

### ③ Проточная часть

**16** Нержавеющая сталь AISI 316

### ④ Материалы уплотнений

**E** Graphite/SiC/EPDM & EPDM

### ⑤ Мощность двигателя

**015** 1.5 кВт

### ⑥ Электрическое напряжение

**M** Монофазное

### ⑦ Число полюсов

**2** Двухполюсный (~2900 об/мин)

## Общие характеристики

| | |
|---|---|
| Артикул | 14213005 |
| Производительность (Q) | 6 ÷ 30 м³/ч |
| Напор (H) | 14 ÷ 6 м |
| Тип соединения | Резьбовое |
| Диаметр напорного патрубка | G2'' |
| Диаметр всасывающего патрубка | G2'' |
| Вес | 18 кг |

## Электродвигатель

| | |
|---|---|
| Напряжение | (±10%) 1*220В/50Гц |
| Общая мощность (P1) | 1.85 кВт |
| Мощность на валу (P2) | 1.5 кВт |
| Сила тока (I) | 9.2 A |
| Количество оборотов (n) | ~2900 об/мин |
| Степень защиты | IP55 |
| Класс изоляции | F |

## Материалы

| | |
|---|---|
| Корпус насоса | Нержавеющая сталь AISI 316 |
| Рабочее колесо | Нержавеющая сталь AISI 316 |
| Вал насоса | Нержавеющая сталь AISI 316 |
| Торцевое уплотнение | Graphite/SiC/EPDM |
| Уплотнительное кольцо | EPDM |

## Другое

| | |
|---|---|
| Температура перекачиваемой жидкости (t) | от -25 до +105 °C |
| Тип упаковки | Картонный короб |
| Габариты упаковки | 42×25×33 см |
| Максимальная глубина всасывания | 7 метров |
| Температура окружающей среды | не более +50 °C |

## Рабочие характеристики

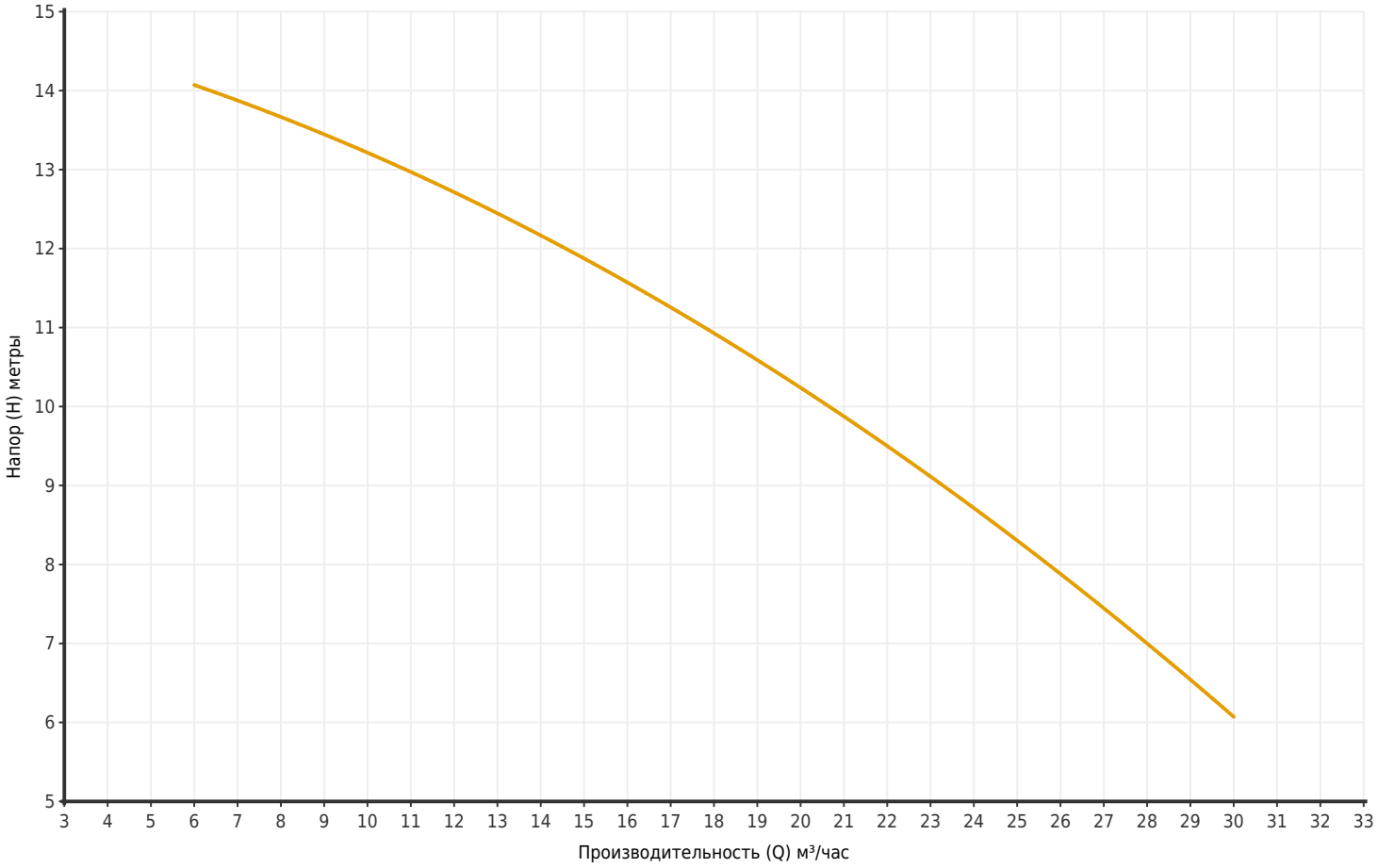


| Артикул | Модель | Мощность P2 (кВт) | Q (м³/час) | 6 | 12 | 18 | 24 | 30 |
|---|---|---|---|---|---|---|---|---|
| 14213005 | K610 200-20/16E/015M2 | 1.5 | H (метры) | 14 | 13 | 10.5 | 9 | 6 |

## Размеры

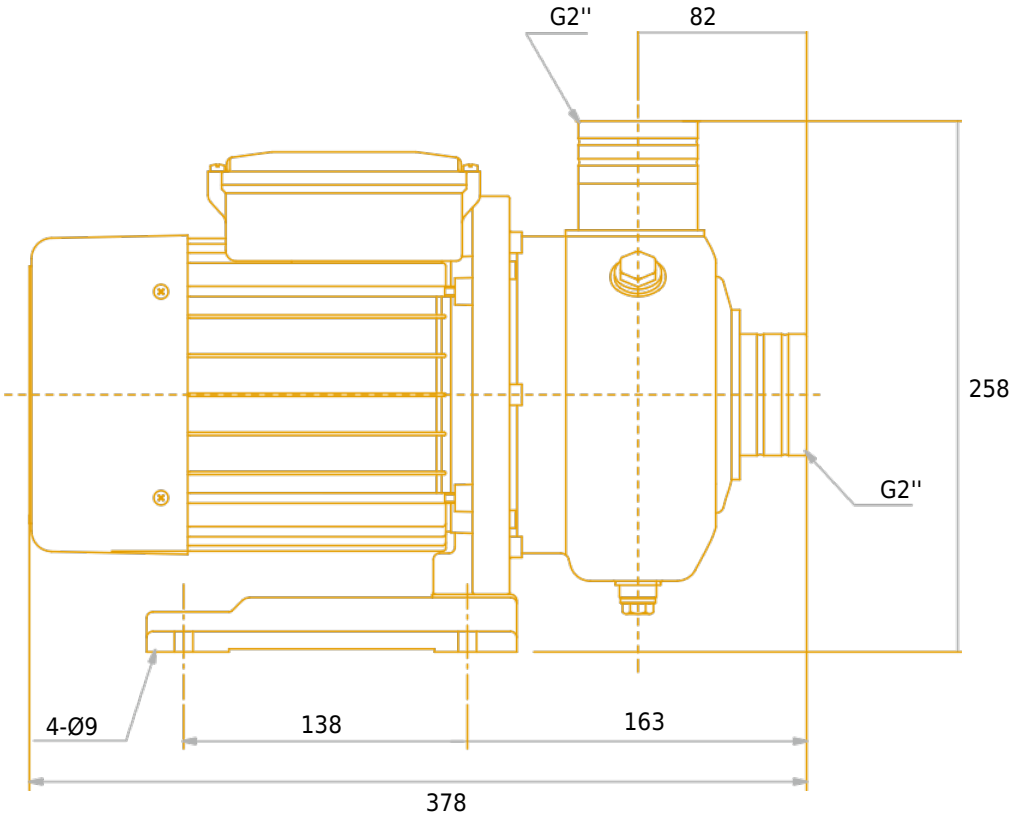


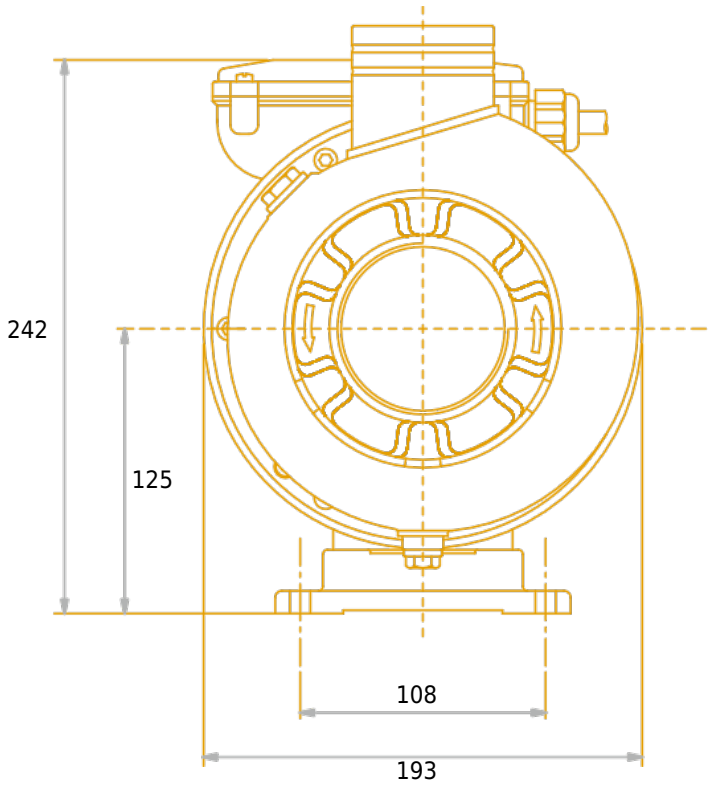

## Чертёж и основные компоненты

