Расшифровка обозначений

K610 300 - 20 / 04 E / 022 T 2

I II

① ② ③ ④ ⑤ ⑥ ⑦

① Название серии

K610 Одноступенчатые насосы с открытым рабочим колесом

② Типоразмер

I Номинальный расход

II Количество рабочих колёс

③ Проточная часть

04 Нержавеющая сталь AISI 304

④ Материалы уплотнений

E Graphite/SiC/EPDM & EPDM

⑤ Мощность двигателя

022 2.2 кВт

⑥ Электрическое напряжение

T Трехфазное

⑦ Число полюсов

2 Двухполюсный (~2900 об/мин)

Общие характеристики

Артикул	14113008
Производительность (Q)	6 ÷ 42 м³/ч
Напор (H)	16.5 ÷ 9 м
Тип соединения	Резьбовое
Диаметр напорного патрубка	G2''
Диаметр всасывающего патрубка	G2½''
Вес	22 кг

Электродвигатель

Напряжение	(±10%) 3*220/380В/50Гц
Общая мощность (P1)	2.6 кВт
Мощность на валу (P2)	2.2 кВт
Сила тока (I)	8,0/4,6 A
Количество оборотов (n)	~2900 об/мин
Степень защиты	IP55
Класс эффективности	IE3
Класс изоляции	F

Материалы

Корпус насоса	Нержавеющая сталь AISI 304
Рабочее колесо	Нержавеющая сталь AISI 304
Вал насоса	Нержавеющая сталь AISI 304
Торцевое уплотнение	Graphite/SiC/EPDM
Уплотнительное кольцо	EPDM

Другое

Температура перекачиваемой жидкости (t)	от -25 до +105 °C
Тип упаковки	Картонный короб
Габариты упаковки	47×25×33 см
Максимальная глубина всасывания	7 метров
Температура окружающей среды	не более +50 °C

Рабочие характеристики

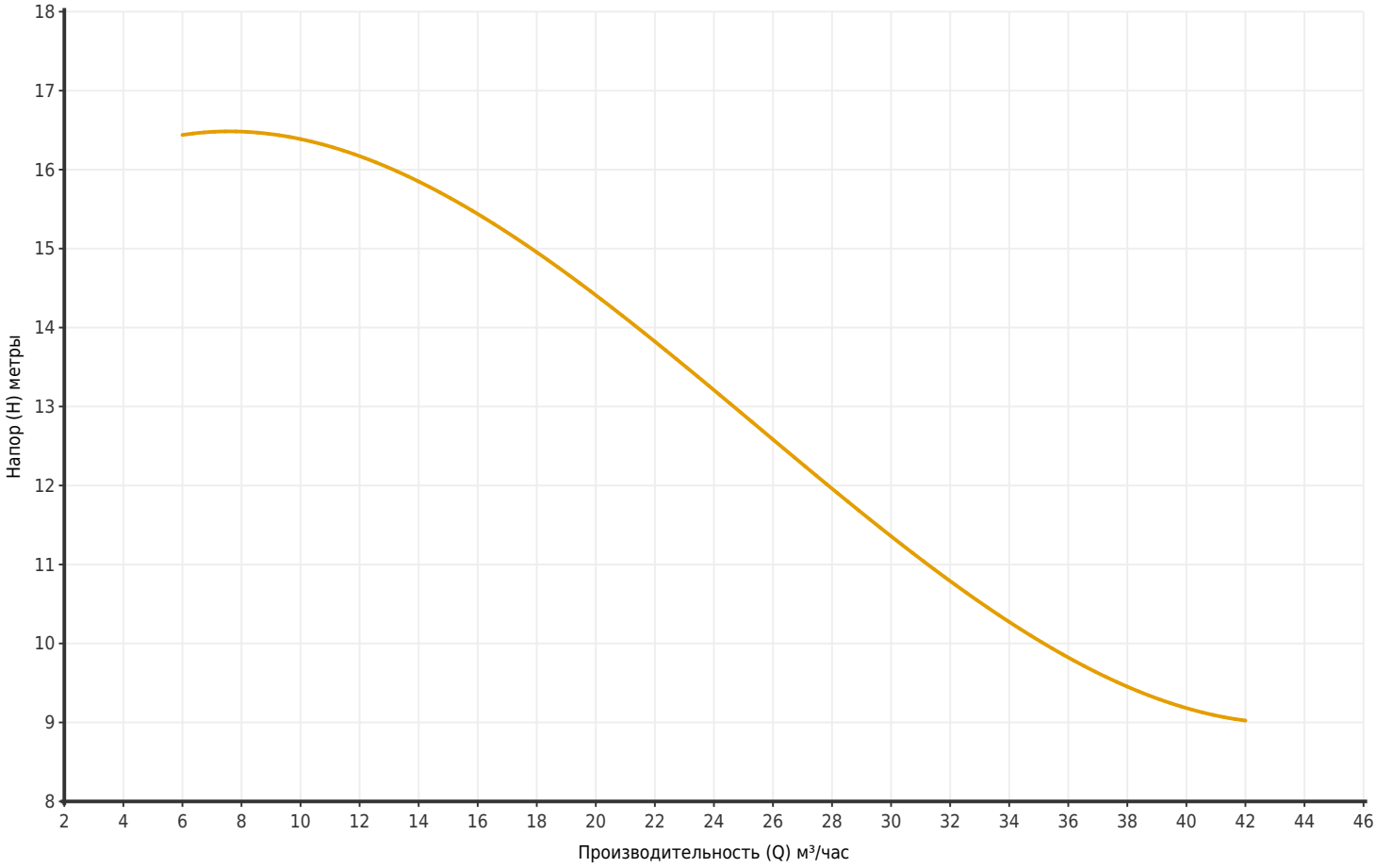

Артикул	Модель	Мощность P2 (кВт)	Q (м³/час)	6	12	18	24	30	33	36	42
14113008	K610 300-20/04E/022T2	2.2	H (метры)	16.5	16	15	13.5	11	10.5	10	9

Размеры

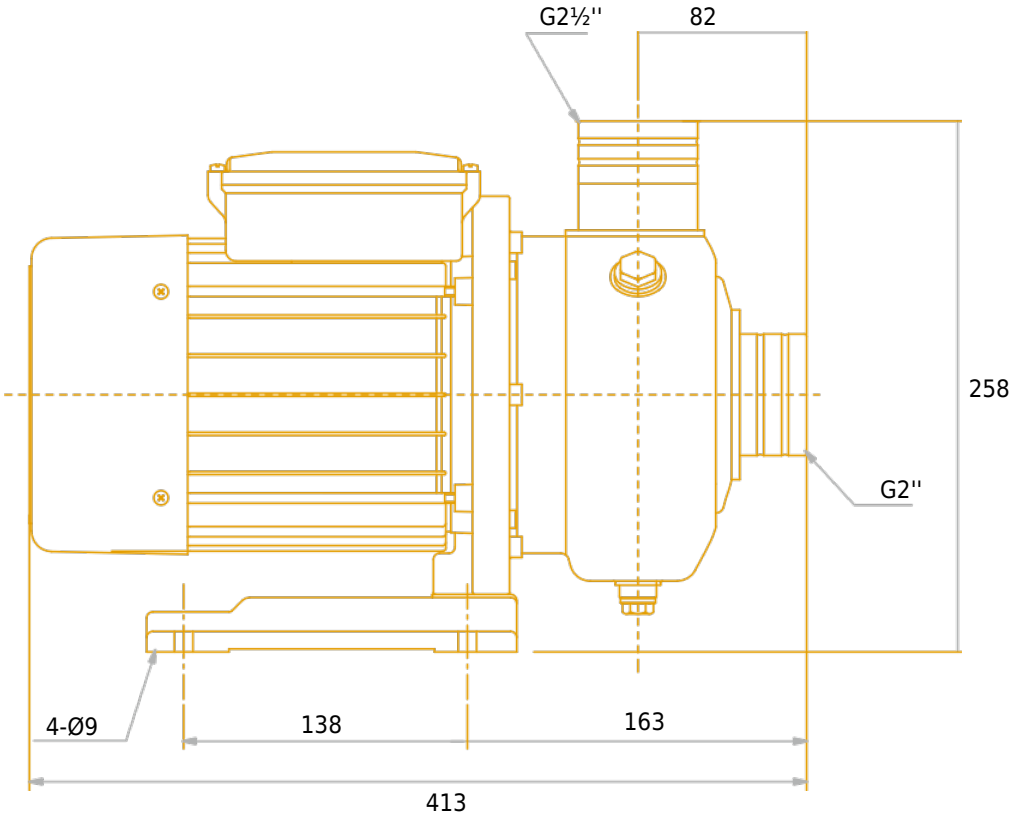

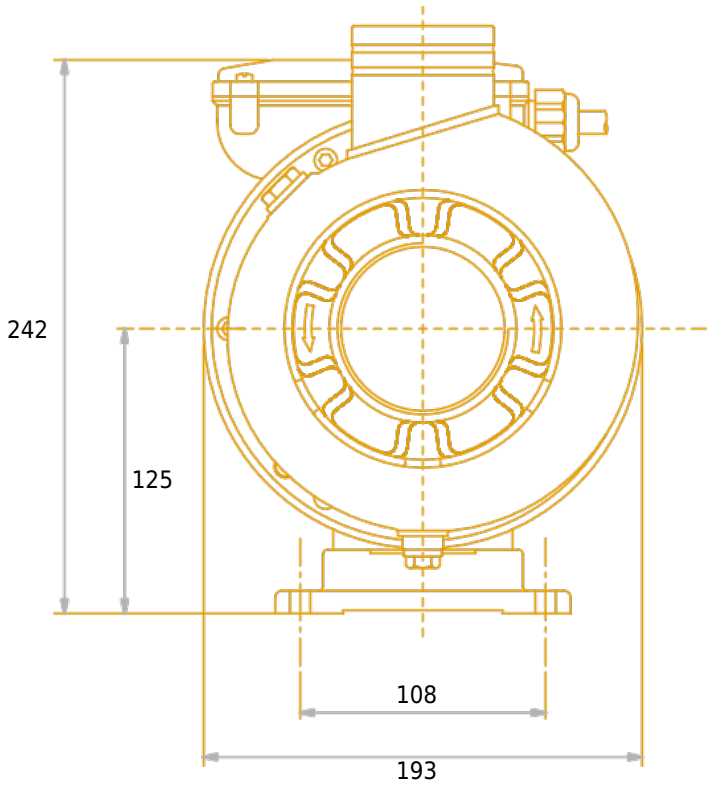

Чертёж и основные компоненты

