Расшифровка обозначений

K55K 100 - 125 - 20 / 25 E / 550 T 2

① K55K; I: 100; II: 125 ②; III: 20; ③ 25; ④ E; ⑤ 550; ⑥ T; ⑦ 2

① Название серии

K55K Одноступенчатые насосы

② Типоразмер

I Номинальный расход

II Количество рабочих колёс

III Диаметр фланцев

③ Проточная часть

25 Чугун

④ Материалы уплотнений

E Graphite/SiC/EPDM & EPDM

⑤ Мощность двигателя

550 55 кВт

⑥ Электрическое напряжение

T Трехфазное

⑦ Число полюсов

2 Двухполюсный (~2900 об/мин)

Общие характеристики

Артикул	17313091
Производительность (Q)	90 ÷ 320 м³/ч
Напор (H)	70.8 ÷ 49.3 м
Тип соединения	Фланцевое
Диаметр напорного патрубка	DN100
Диаметр всасывающего патрубка	DN125
Вес	570 кг

Электродвигатель

Напряжение	(±10%) 3*380/660В/50Гц
Мощность на валу (P2)	55 кВт
Количество оборотов (n)	~2900 об/мин
Степень защиты	IP55
Класс эффективности	IE3
Класс изоляции	F

Материалы

Корпус насоса	Чугун
Торцевое уплотнение	Graphite/SiC/EPDM
Уплотнительное кольцо	EPDM

Другое

Температура перекачиваемой жидкости (t)	от -25 до 105 °C
Номинальный диаметр рабочего колеса	200
Максимальное рабочее давление	16 бар
Максимальная глубина всасывания	7 метров
Температура окружающей среды	не более +50 °C

Рабочие характеристики

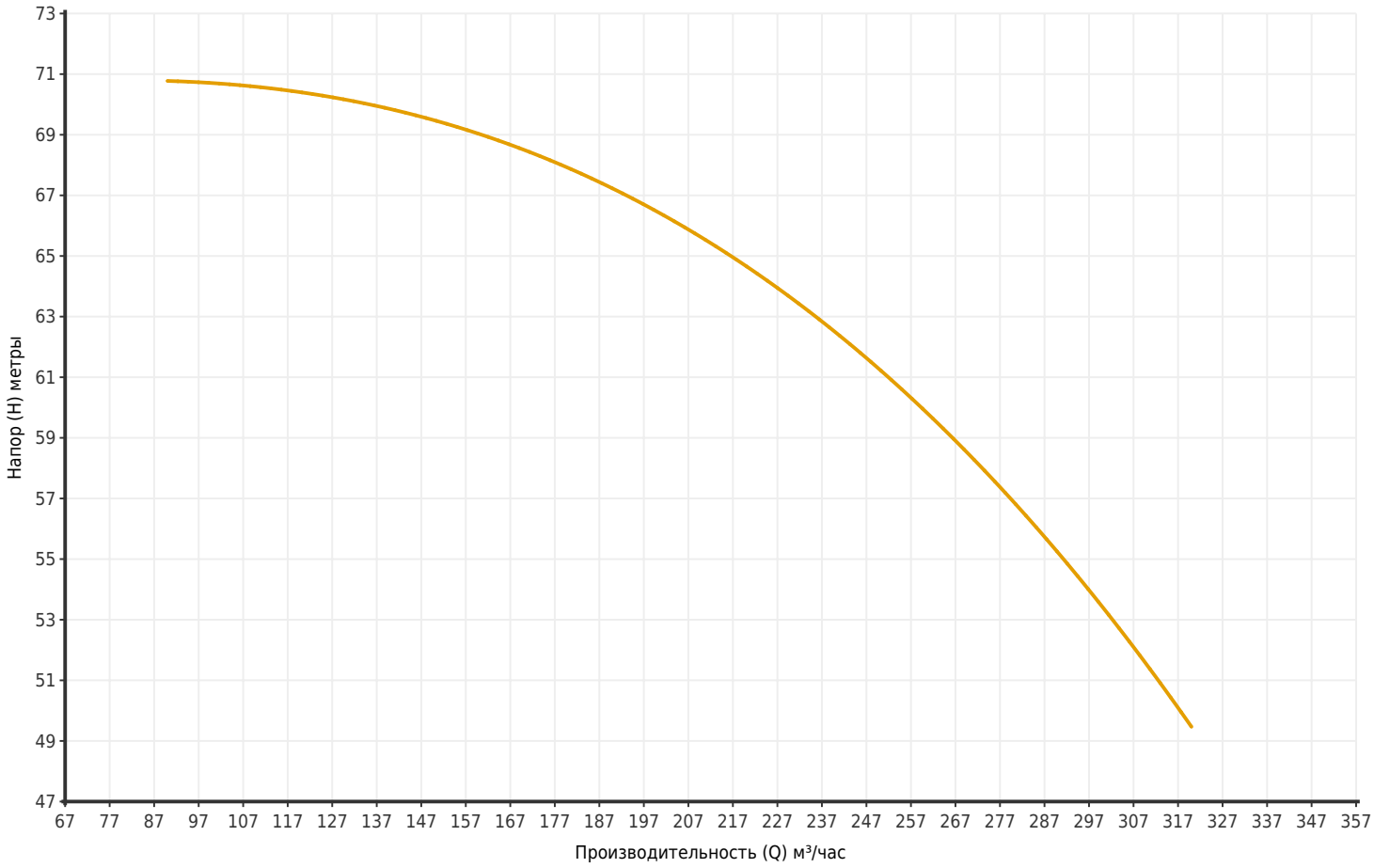

Артикул	Модель	Мощность P2 (кВт)	Q (м³/час)	90	112.5	135	157.5	180	202.5	225	250	270	290	300	305	320
17313091	K55K 100-125-20/25E/550T2	55	H (метры)	70.8	70.5	70	69.1	68	66.4	64.1	61	58.4	55.4	53.5	52.6	49.3

Размеры

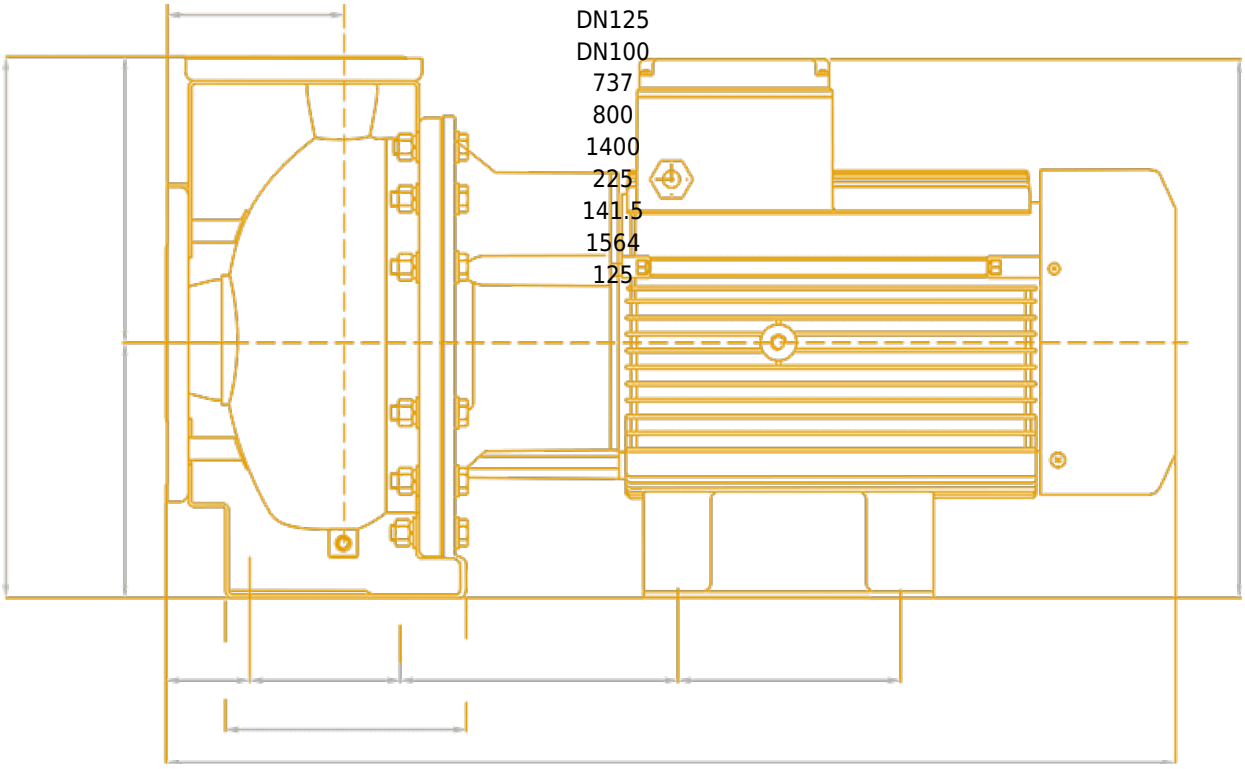
DN125
DN100
737
800
1400
225
141.5
1564
125

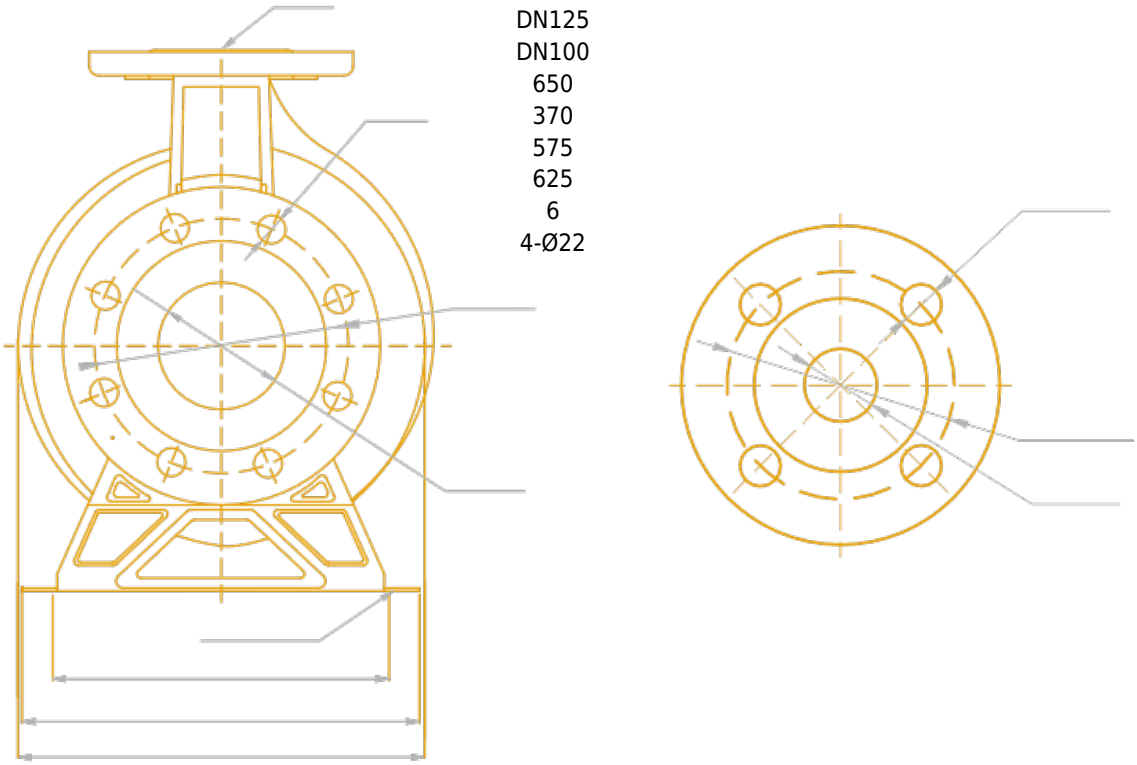
DN125
DN100
650
370
575
625
6
4-Ø22

Чертёж и основные компоненты