Расшифровка обозначений

K55K 125 - 150 - 20 / 25 E / 110 T 4

I II III

① ② ③ ④ ⑤ ⑥ ⑦

① **Название серии**

K55K Одноступенчатые насосы

② **Типоразмер**

I Номинальный расход

II Количество рабочих колёс

III Диаметр фланцев

③ **Проточная часть**

25 Чугун

④ **Материалы уплотнений**

E Graphite/SiC/EPDM & EPDM

⑤ **Мощность двигателя**

110 11 кВт

⑥ **Электрическое напряжение**

T Трехфазное

⑦ **Число полюсов**

4 Четырехполюсный (~1450 об/мин)

Общие характеристики

Артикул	17313152
Производительность (Q)	60 ÷ 240 м³/ч
Напор (H)	19.5 ÷ 12.1 м
Тип соединения	Фланцевое
Диаметр напорного патрубка	DN125
Диаметр всасывающего патрубка	DN150
Вес	302 кг

Электродвигатель

Напряжение	(±10%) 3*380/660В/50Гц
Мощность на валу (P2)	11 кВт
Количество оборотов (n)	~1450 об/мин
Степень защиты	IP55
Класс эффективности	IE3
Класс изоляции	F

Материалы

Корпус насоса	Чугун
Торцевое уплотнение	Graphite/SiC/EPDM
Уплотнительное кольцо	EPDM

Другое

Температура перекачиваемой жидкости (t)	от -25 до 105 °C
Номинальный диаметр рабочего колеса	200
Максимальное рабочее давление	16 бар
Максимальная глубина всасывания	7 метров
Температура окружающей среды	не более +50 °C

Рабочие характеристики

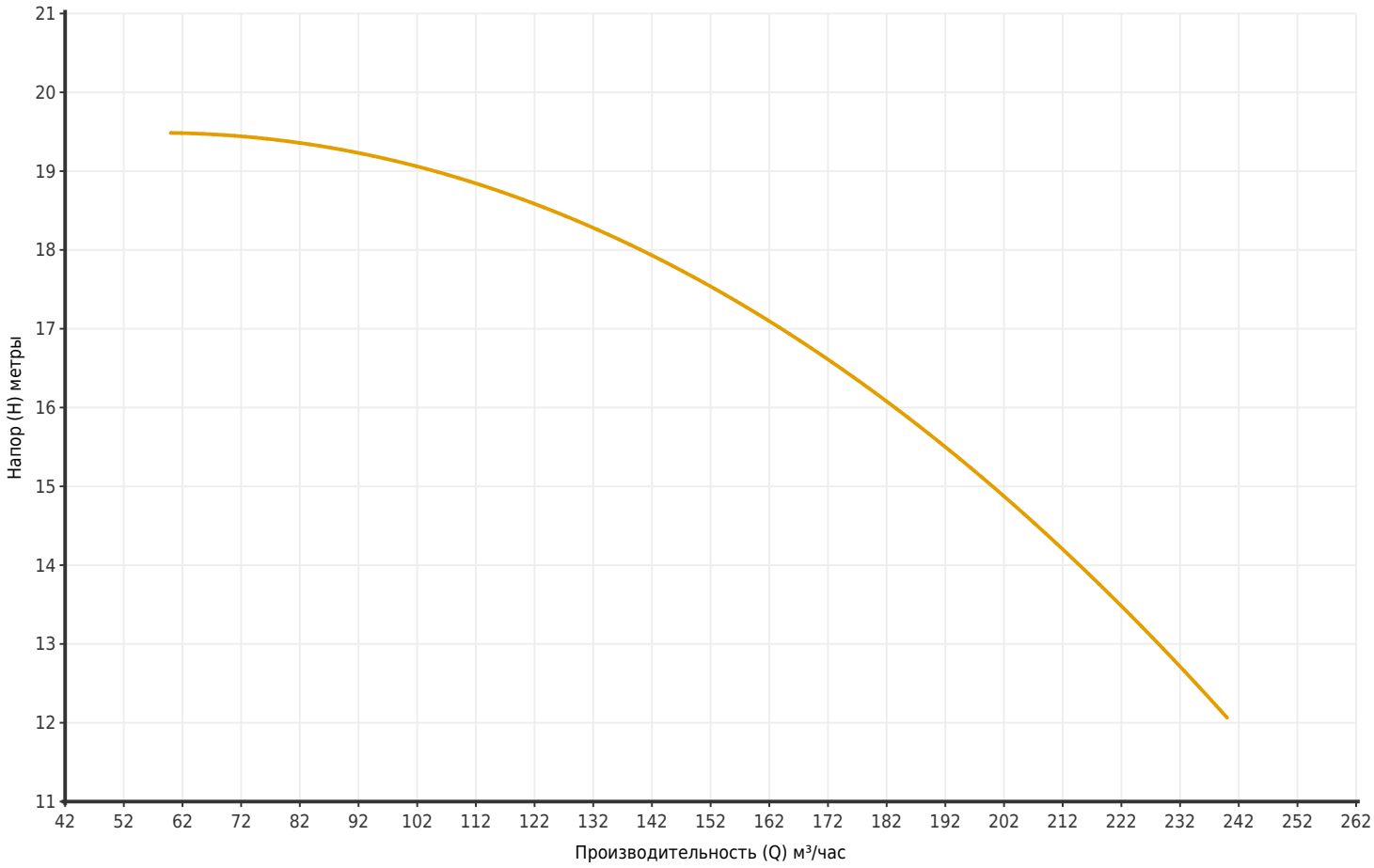

Артикул	Модель	Мощность P2 (кВт)	Q (м³/час)	60	75	100	125	150	175	200	225	240
17313152	K55K 125-150-20/25E/110T4	11	H (метры)	19.5	19.4	19.1	18.5	17.6	16.5	15	13.2	12.1

Размеры

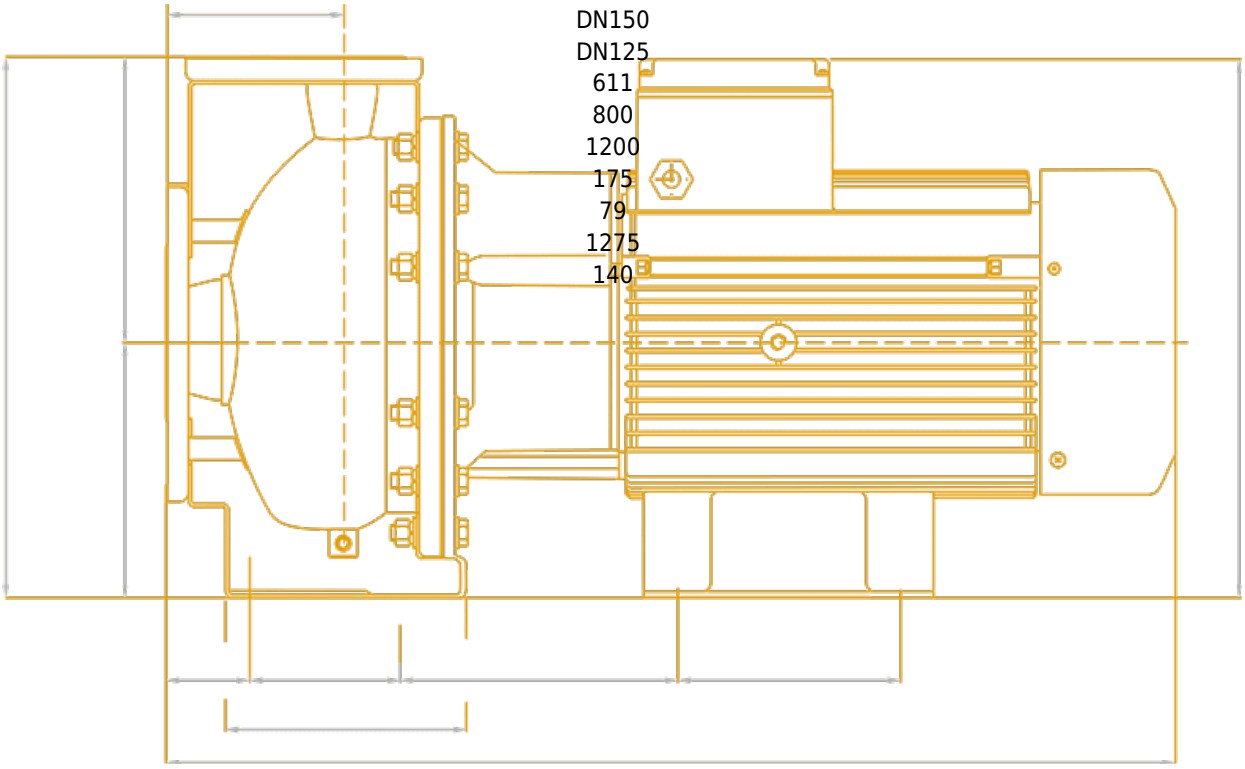
DN150
DN125
611
800
1200
175
79
1275
140

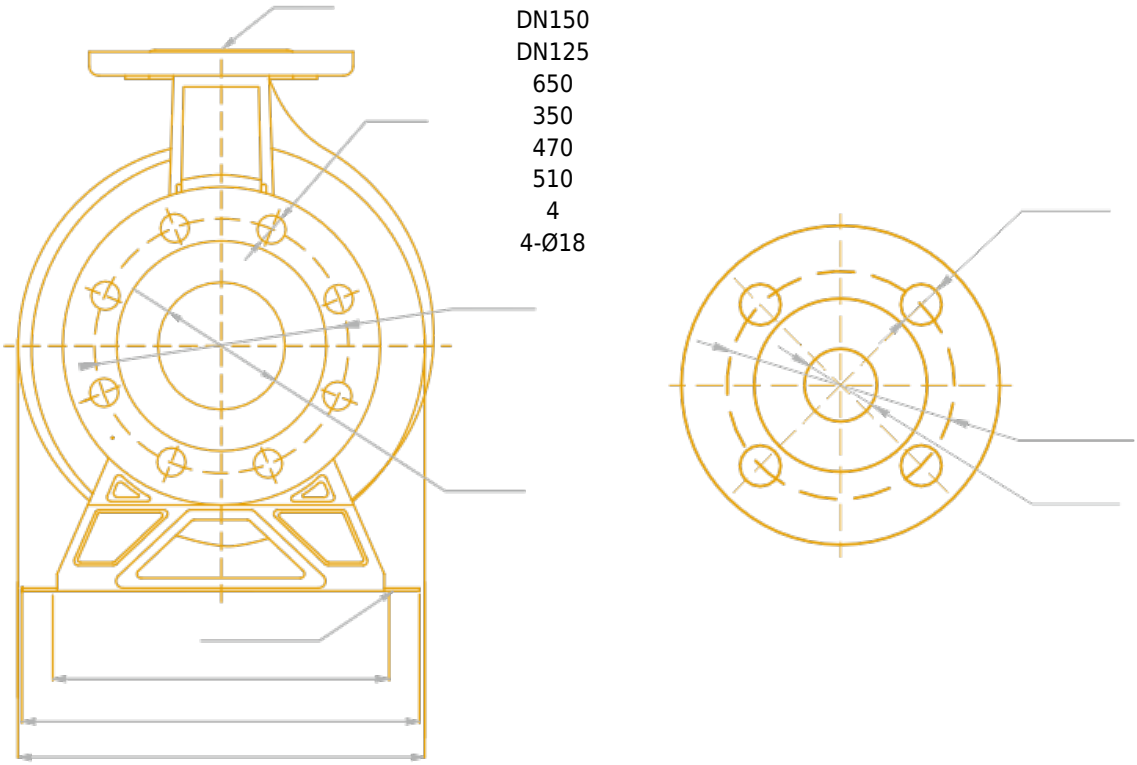
DN150
DN125
650
350
470
510
4
4-Ø18

Чертёж и основные компоненты