Расшифровка обозначений

K55K 125 - 150 - 40 / 25 E / 450 T 4

I II III

① ② ③ ④ ⑤ ⑥ ⑦

① **Название серии**

K55K Одноступенчатые насосы

② **Типоразмер**

I Номинальный расход

II Количество рабочих колёс

III Диаметр фланцев

③ **Проточная часть**

25 Чугун

④ **Материалы уплотнений**

E Graphite/SiC/EPDM & EPDM

⑤ **Мощность двигателя**

450 45 кВт

⑥ **Электрическое напряжение**

T Трехфазное

⑦ **Число полюсов**

4 Четырехполюсный (~1450 об/мин)

Общие характеристики

Артикул	17313161
Производительность (Q)	75 ÷ 265 м³/ч
Напор (H)	58.3 ÷ 48.9 м
Тип соединения	Фланцевое
Диаметр напорного патрубка	DN125
Диаметр всасывающего патрубка	DN150
Вес	600 кг

Электродвигатель

Напряжение	(±10%) 3*380/660В/50Гц
Мощность на валу (P2)	45 кВт
Количество оборотов (n)	~1450 об/мин
Степень защиты	IP55
Класс эффективности	IE3
Класс изоляции	F

Материалы

Корпус насоса	Чугун
Торцевое уплотнение	Graphite/SiC/EPDM
Уплотнительное кольцо	EPDM

Другое

Температура перекачиваемой жидкости (t)	от -25 до 105 °C
Номинальный диаметр рабочего колеса	400
Максимальное рабочее давление	16 бар
Максимальная глубина всасывания	7 метров
Температура окружающей среды	не более +50 °C

Рабочие характеристики

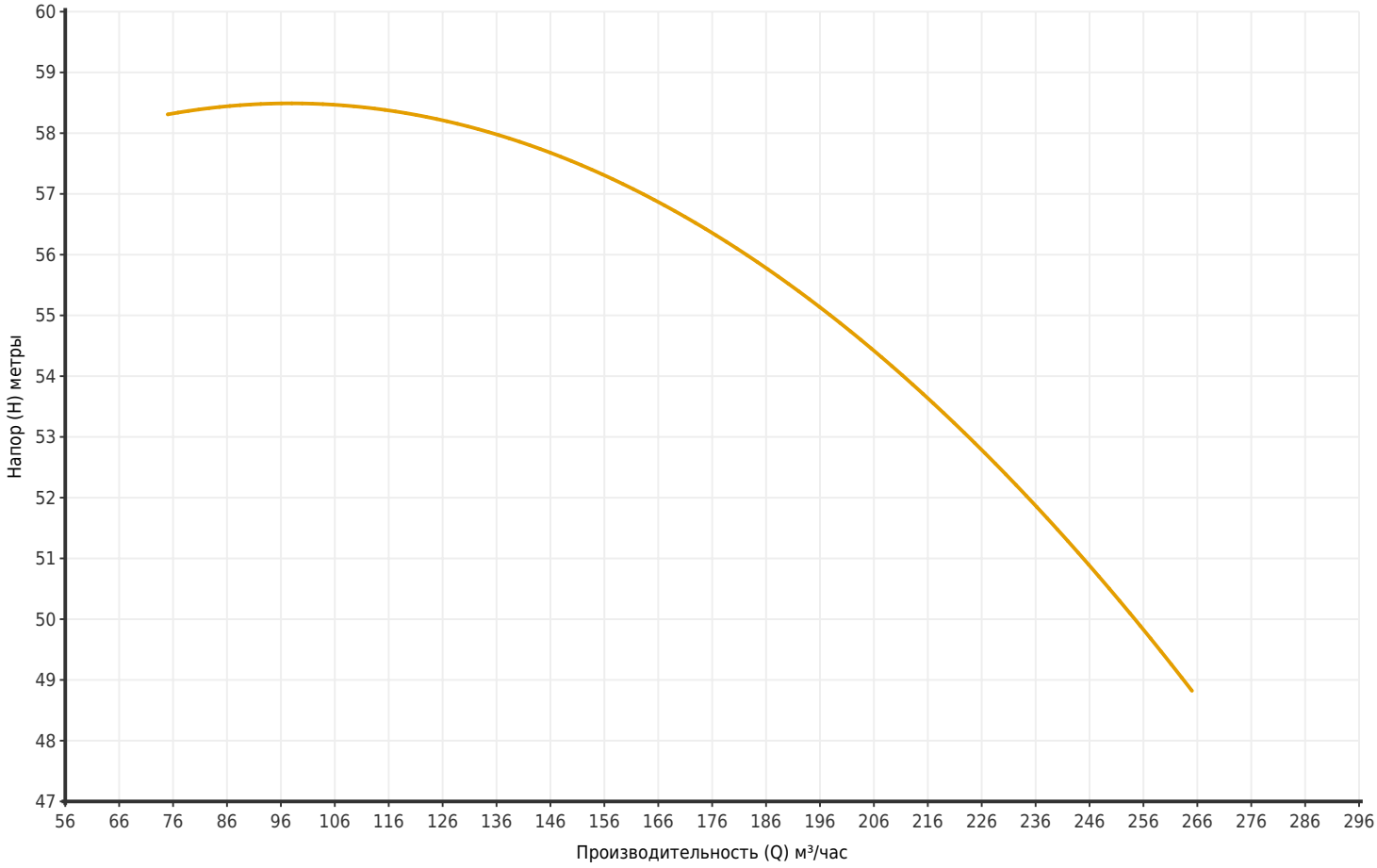

Артикул	Модель	Мощность P2 (кВт)	Q (м³/час)	75	100	125	150	175	200	225	240	250	255	260	265
17313161	K55K 125-150-40/25E/450T4	45	H (метры)	58.3	58.5	58.3	57.4	56.4	55	52.9	51.4	50.4	49.9	49.4	48.9

Размеры

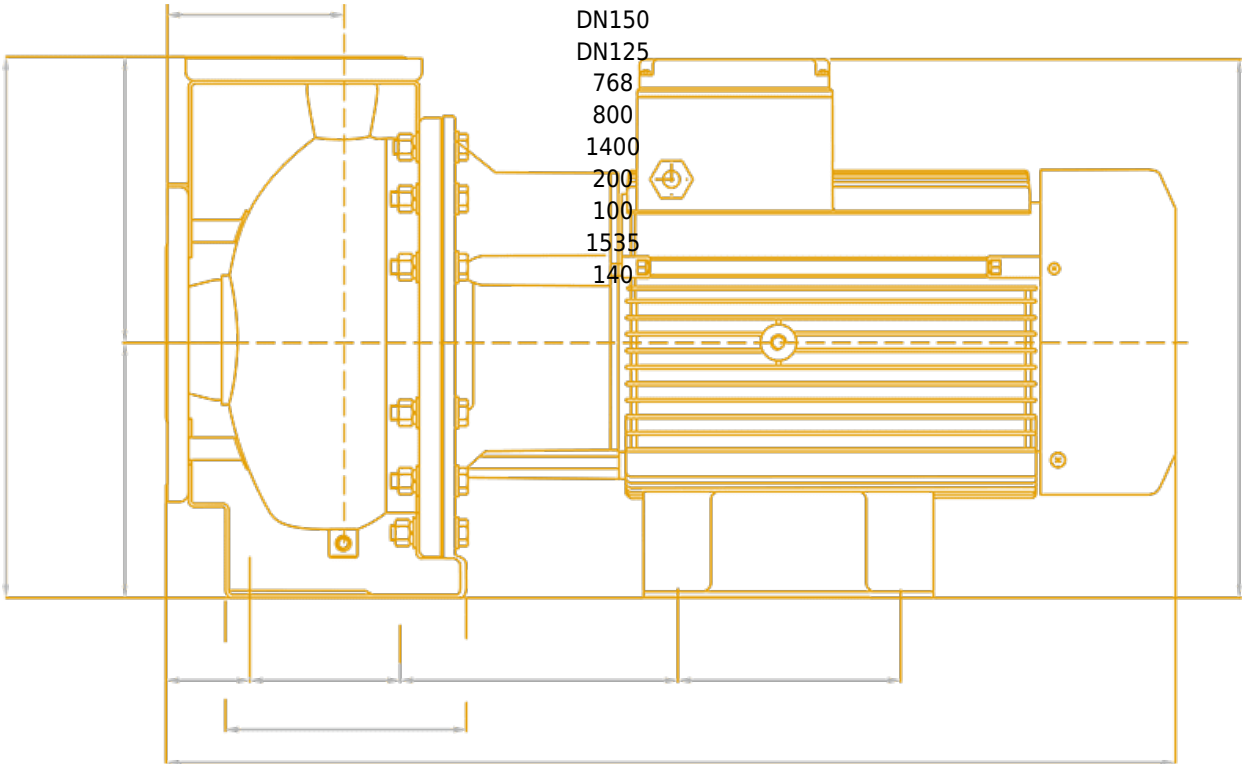
DN150
DN125
768
800
1400
200
100
1535
140

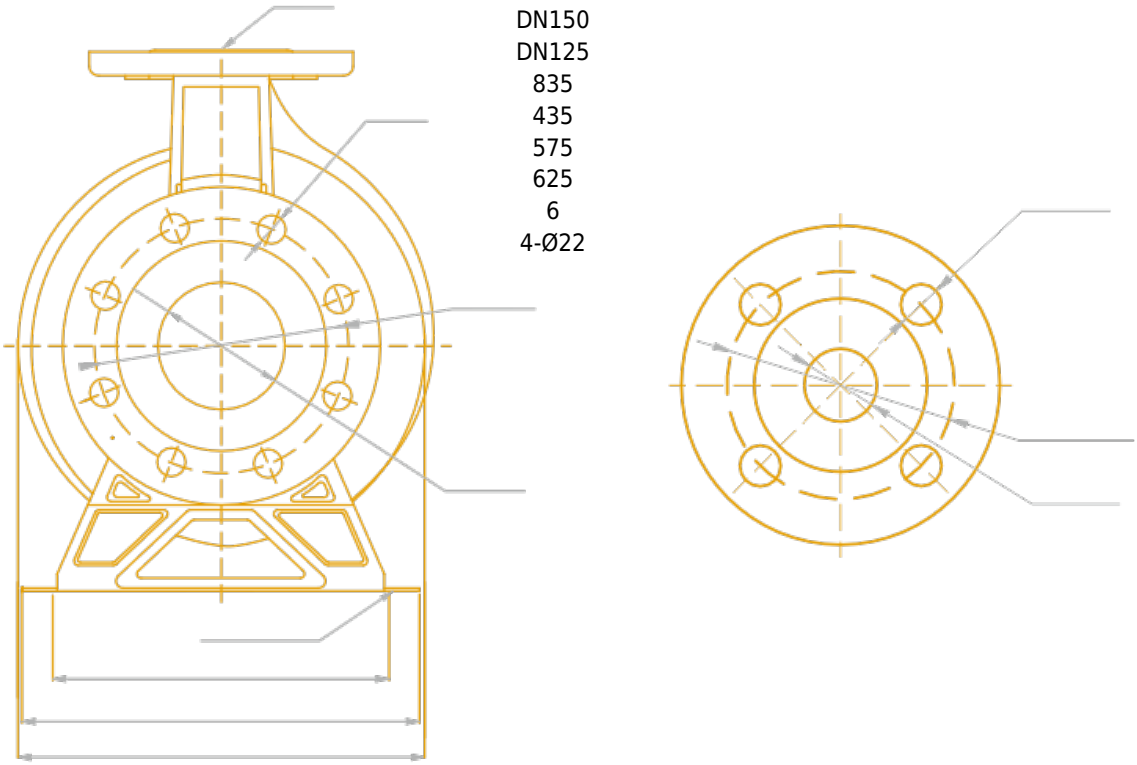
DN150
DN125
835
435
575
625
6
4-Ø22

Чертёж и основные компоненты