Расшифровка обозначений

K55K 32 - 50 - 20A / 25 E / 040 T 2

I II III

① ② ③ ④ ⑤ ⑥ ⑦

① **Название серии**

K55K Одноступенчатые насосы

② **Типоразмер**

I Номинальный расход

II Количество рабочих колёс

III Диаметр фланцев

③ **Проточная часть**

25 Чугун

④ **Материалы уплотнений**

E Graphite/SiC/EPDM & EPDM

⑤ **Мощность двигателя**

040 4 кВт

⑥ **Электрическое напряжение**

T Трехфазное

⑦ **Число полюсов**

2 Двухполюсный (~2900 об/мин)

Общие характеристики

Артикул	17313007
Производительность (Q)	5 ÷ 15 м³/ч
Напор (H)	51.9 ÷ 41.5 м
Тип соединения	Фланцевое
Диаметр напорного патрубка	DN32
Диаметр всасывающего патрубка	DN50
Вес	113 кг

Электродвигатель

Напряжение	(±10%) 3*380/660В/50Гц
Мощность на валу (P2)	4 кВт
Количество оборотов (n)	~2900 об/мин
Степень защиты	IP55
Класс эффективности	IE3
Класс изоляции	F

Материалы

Корпус насоса	Чугун
Торцевое уплотнение	Graphite/SiC/EPDM
Уплотнительное кольцо	EPDM

Другое

Температура перекачиваемой жидкости (t)	от -25 до 105 °C
Номинальный диаметр рабочего колеса	200
Максимальное рабочее давление	16 бар
Максимальная глубина всасывания	7 метров
Температура окружающей среды	не более +50 °C

Рабочие характеристики

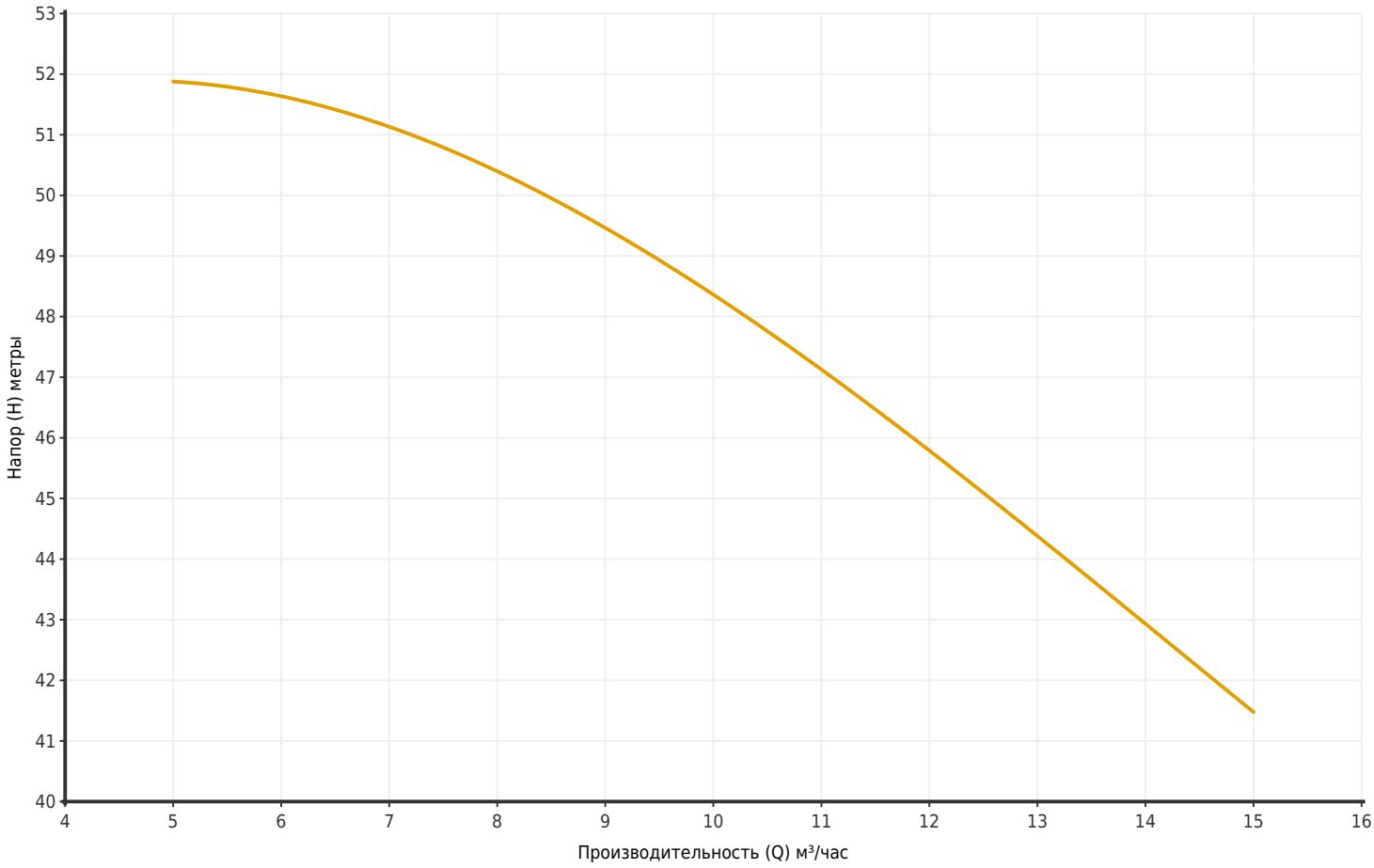

Артикул	Модель	Мощность P2 (кВт)	Q (м³/час)	5	7.5	10	12.5	15
17313007	K55K 32-50-20A/25E/040T2	4	H (метры)	51.9	50.7	48.5	45	41.5

Размеры

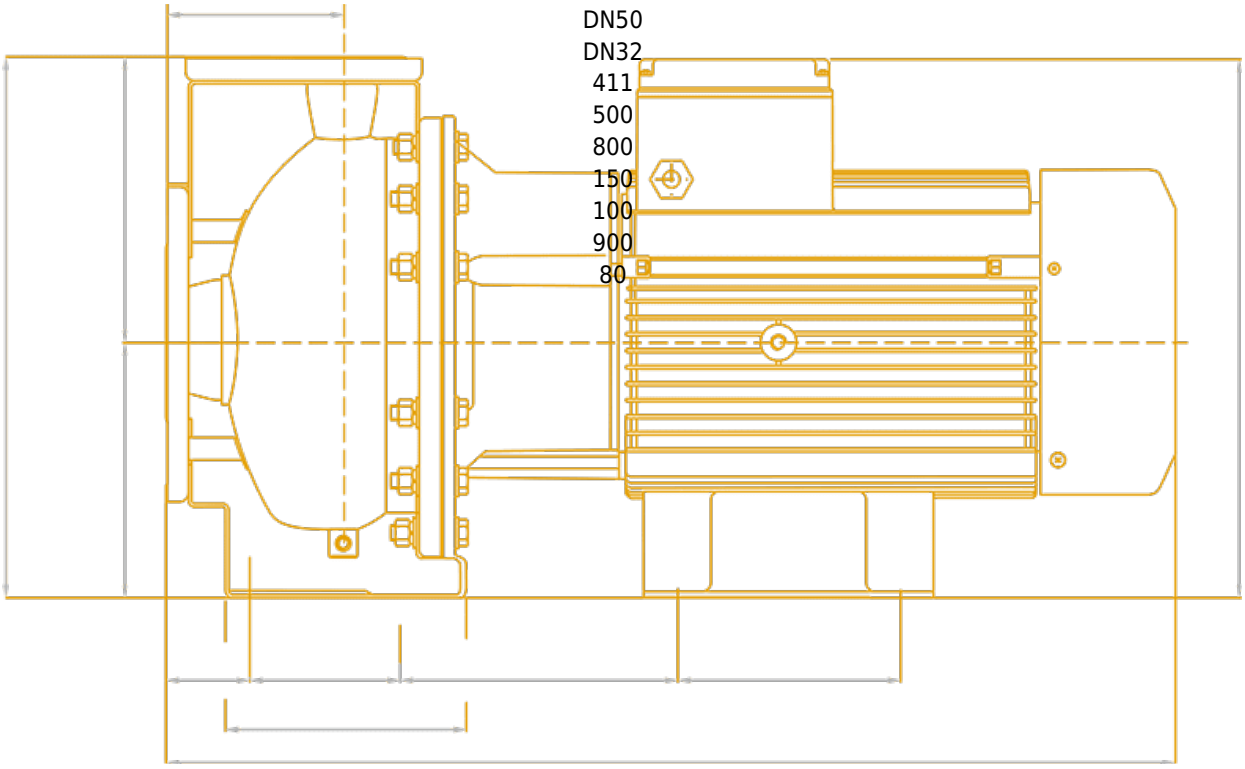
DN50
DN32
411
500
800
150
100
900
80

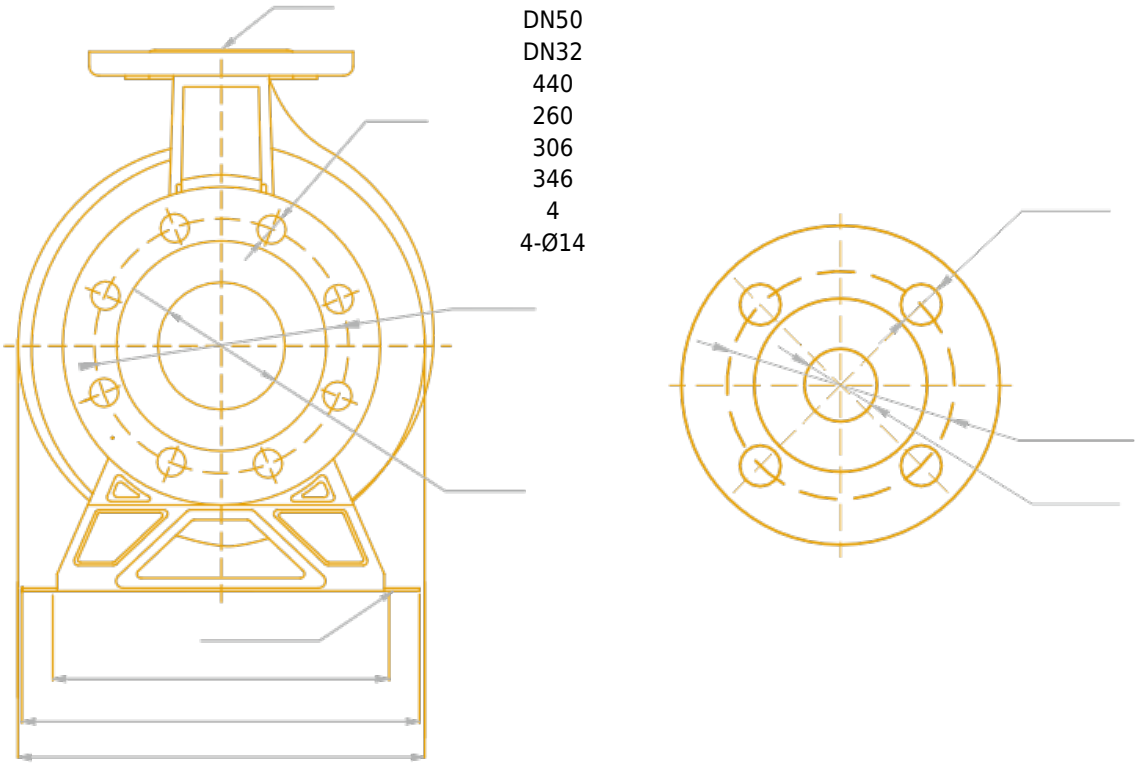
DN50
DN32
440
260
306
346
4
4-Ø14

Чертёж и основные компоненты