Расшифровка обозначений

K55K 40 - 65 - 20 / 25 E / 055 T 2

I II III

① ② ③ ④ ⑤ ⑥ ⑦

① Название серии
K55K Одноступенчатые насосы

② Типоразмер
I Номинальный расход
II Количество рабочих колёс
III Диаметр фланцев

③ Проточная часть
25 Чугун

④ Материалы уплотнений
E Graphite/SiC/EPDM & EPDM

⑤ Мощность двигателя
055 5.5 кВт

⑥ Электрическое напряжение
T Трехфазное

⑦ Число полюсов
2 Двухполюсный (~2900 об/мин)

Общие характеристики

Артикул	17313018
Производительность (Q)	10 ÷ 30 м³/ч
Напор (H)	48.8 ÷ 40.4 м
Тип соединения	Фланцевое
Диаметр напорного патрубка	DN40
Диаметр всасывающего патрубка	DN65
Вес	137 кг

Электродвигатель

Напряжение	(±10%) 3*380/660В/50Гц
Мощность на валу (P2)	5.5 кВт
Количество оборотов (n)	~2900 об/мин
Степень защиты	IP55
Класс эффективности	IE3
Класс изоляции	F

Материалы

Корпус насоса	Чугун
Торцевое уплотнение	Graphite/SiC/EPDM
Уплотнительное кольцо	EPDM

Другое

Температура перекачиваемой жидкости (t)	от -25 до 105 °C
Номинальный диаметр рабочего колеса	200
Максимальное рабочее давление	16 бар
Максимальная глубина всасывания	7 метров
Температура окружающей среды	не более +50 °C

Рабочие характеристики

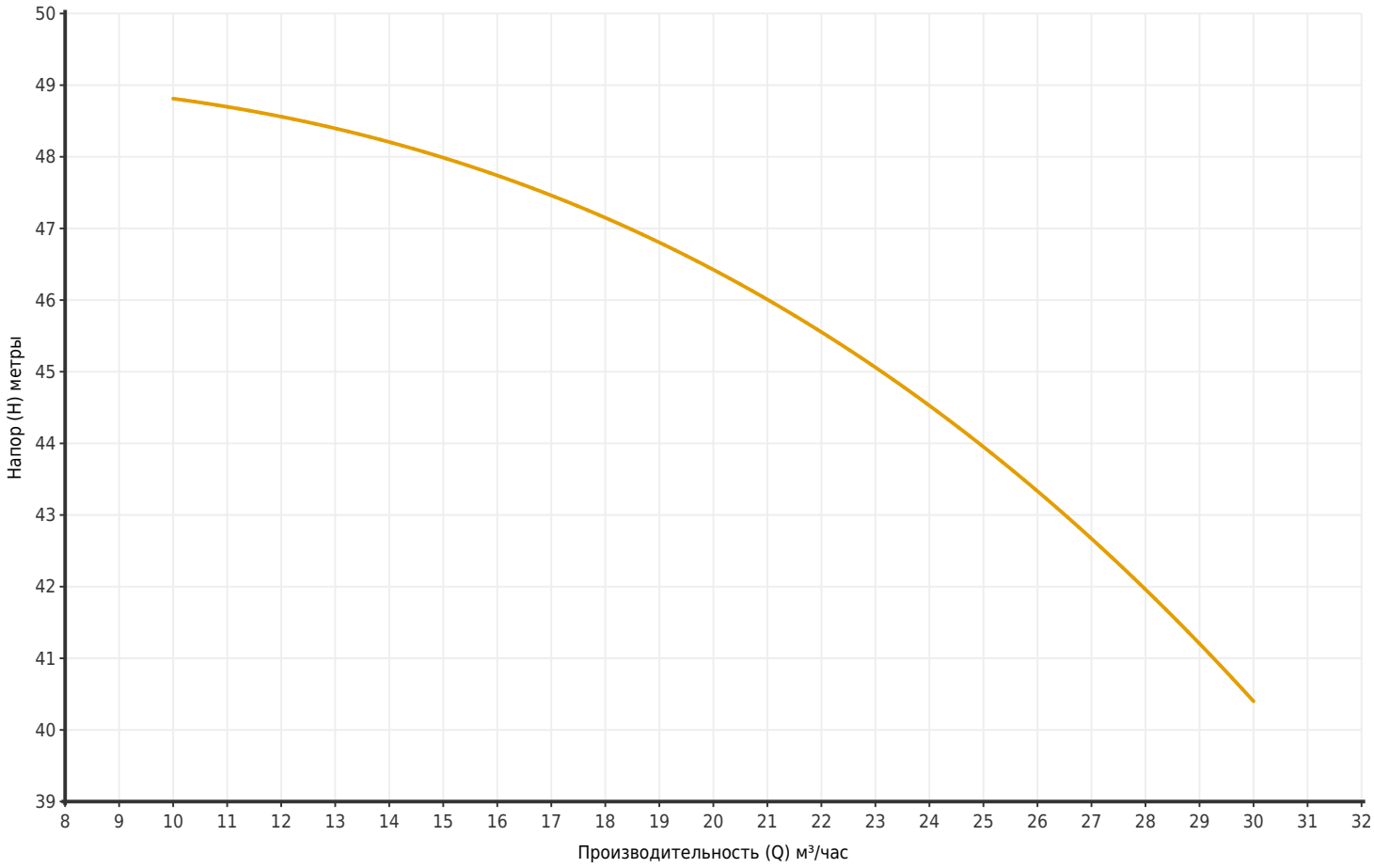

Артикул	Модель	Мощность P2 (кВт)	Q (м³/час)	10	12.5	15	17.5	20	22.5	25	27.5	30
17313018	K55K 40-65-20/25E/055T2	5.5	H (метры)	48.8	48.5	48	47.3	46.4	45.3	44	42.3	40.4

Размеры

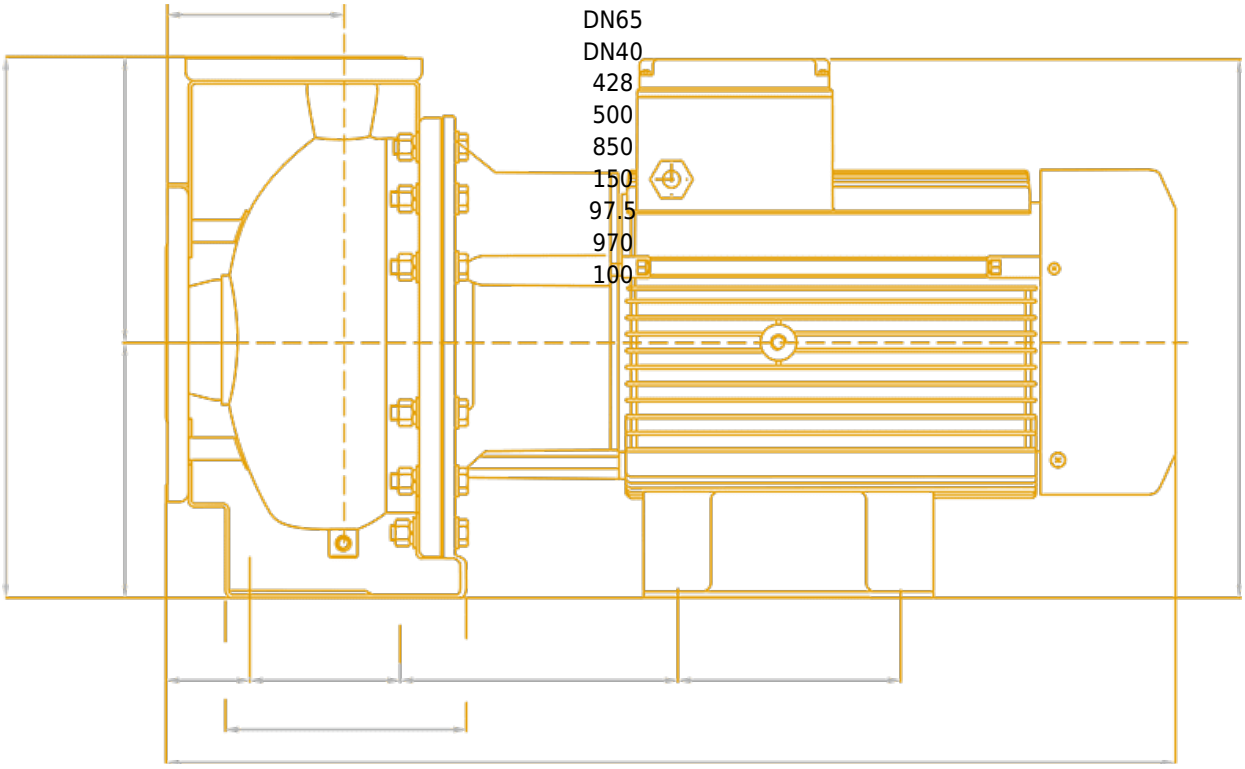
DN65
DN40
428
500
850
150
97.5
970
100

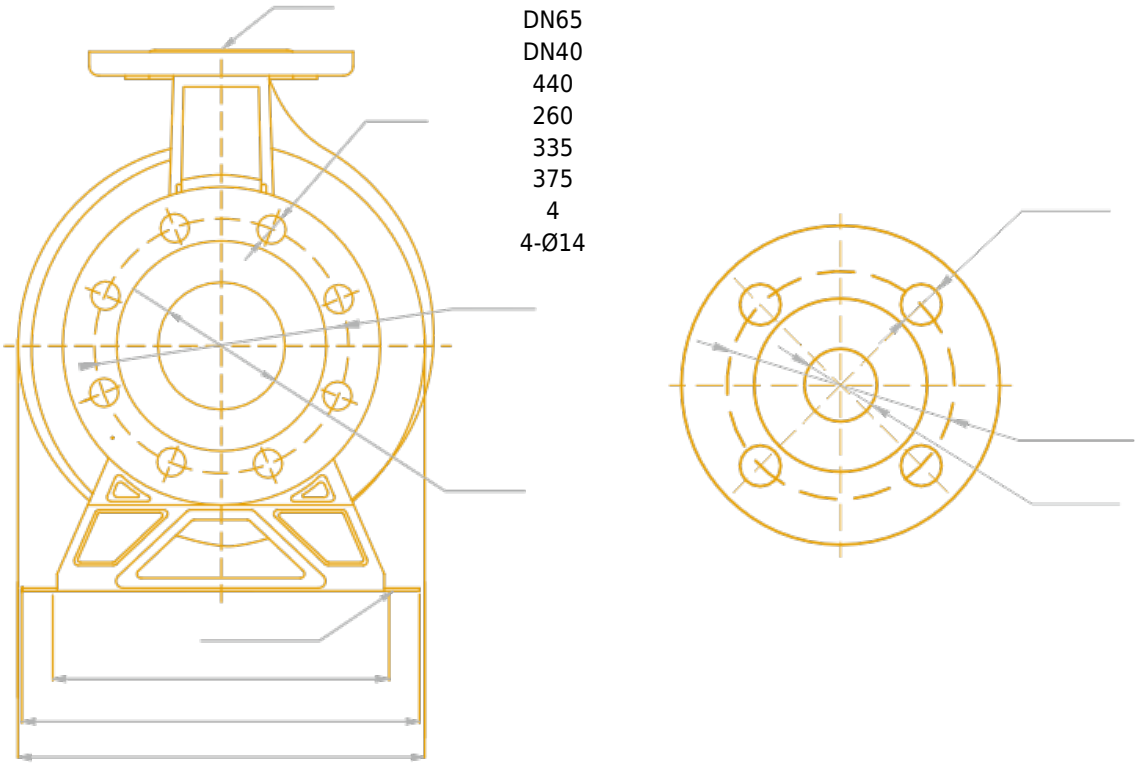
DN65
DN40
440
260
335
375
4
4-Ø14

Чертёж и основные компоненты