Расшифровка обозначений

K55K 80 - 125 - 31A / 25 E / 900 T 2

I II III

① ② ③ ④ ⑤ ⑥ ⑦

① **Название серии**

K55K Одноступенчатые насосы

② **Типоразмер**

I Номинальный расход

II Количество рабочих колёс

III Диаметр фланцев

③ **Проточная часть**

25 Чугун

④ **Материалы уплотнений**

E Graphite/SiC/EPDM & EPDM

⑤ **Мощность двигателя**

900 90 кВт

⑥ **Электрическое напряжение**

T Трехфазное

⑦ **Число полюсов**

2 Двухполюсный (~2900 об/мин)

Общие характеристики

Артикул	17313071
Производительность (Q)	60 ÷ 195 м³/ч
Напор (H)	140.6 ÷ 115.7 м
Тип соединения	Фланцевое
Диаметр напорного патрубка	DN80
Диаметр всасывающего патрубка	DN125
Вес	560 кг

Электродвигатель

Напряжение	(±10%) 3*380/660В/50Гц
Мощность на валу (P2)	90 кВт
Количество оборотов (n)	~2900 об/мин
Степень защиты	IP55
Класс эффективности	IE3
Класс изоляции	F

Материалы

Корпус насоса	Чугун
Торцевое уплотнение	Graphite/SiC/EPDM
Уплотнительное кольцо	EPDM

Другое

Температура перекачиваемой жидкости (t)	от -25 до 105 °C
Номинальный диаметр рабочего колеса	315
Максимальное рабочее давление	16 бар
Максимальная глубина всасывания	7 метров
Температура окружающей среды	не более +50 °C

Рабочие характеристики

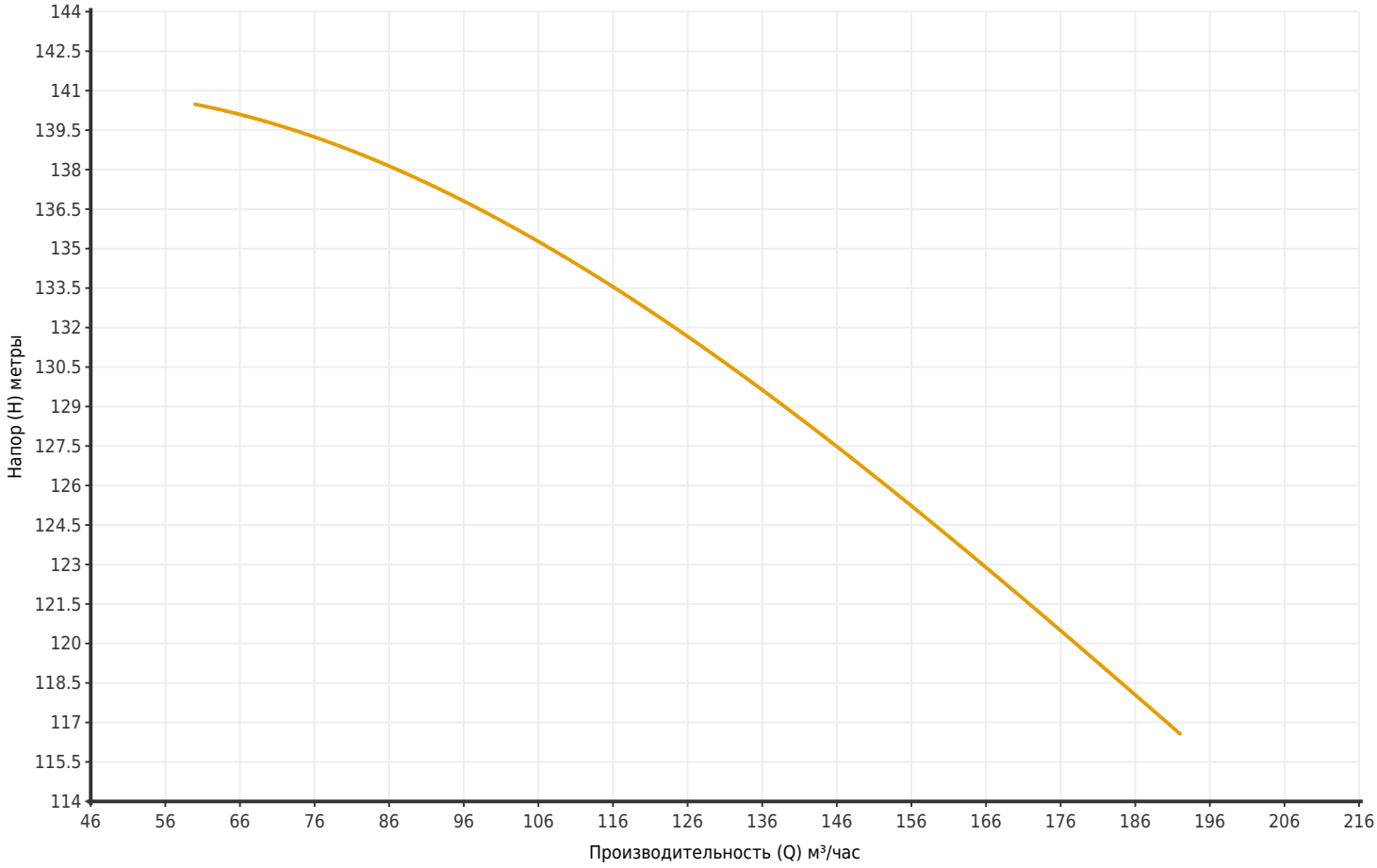

Артикул	Модель	Мощность P2 (кВт)	Q (м³/час)	60	75	90	105	120	135	150	160	180	192
17313071	K55K 80-125-31A/25E/900T2	90	H (метры)	140.6	139.2	137.5	135.4	133	130.1	126.5	124	119.6	116.6

Размеры

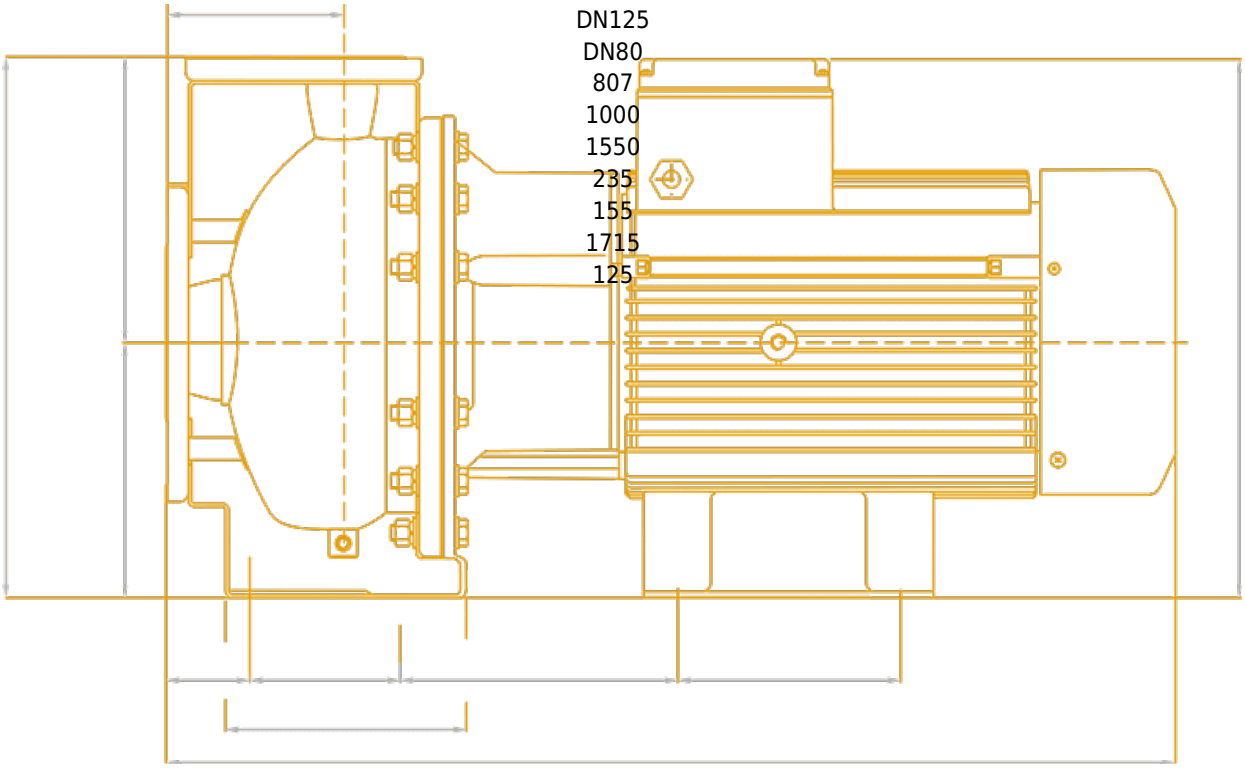
DN125
DN80
807
1000
1550
235
155
1715
125

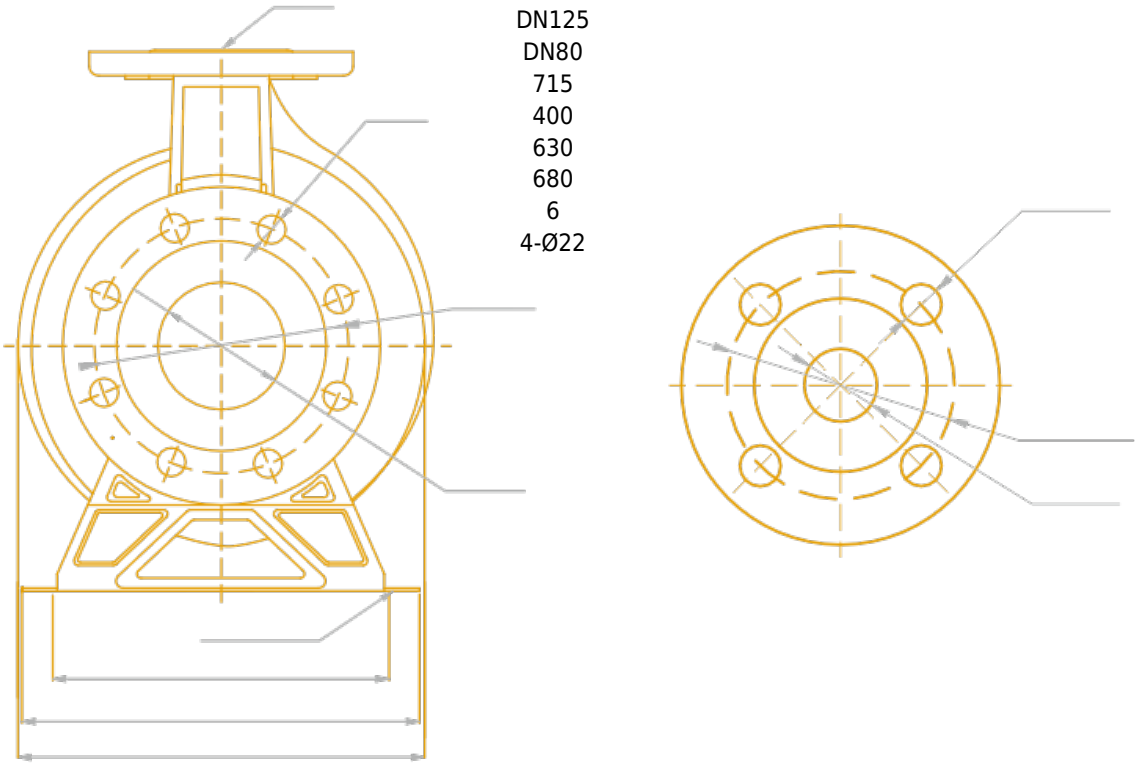
DN125
DN80
715
400
630
680
6
4-Ø22

Чертёж и основные компоненты