Расшифровка обозначений

K55M 32 - 50 - 25 / 25 E / 110 T 2

① K55M; I: 32; II: 50; III: 25; ③: 25; ④: E; ⑤: 110; ⑥: T; ⑦: 2

① **Название серии**

K55M Одноступенчатые насосы

② **Типоразмер**

I Номинальный расход

II Количество рабочих колёс

III Диаметр фланцев

③ **Проточная часть**

25 Чугун

④ **Материалы уплотнений**

E Graphite/SiC/EPDM & EPDM

⑤ **Мощность двигателя**

110 11 кВт

⑥ **Электрическое напряжение**

T Трехфазное

⑦ **Число полюсов**

2 Двухполюсный (~2900 об/мин)

Общие характеристики

Артикул	16313012
Производительность (Q)	5 ÷ 18 м³/ч
Напор (H)	95 ÷ 85.4 м
Тип соединения	Фланцевое
Диаметр напорного патрубка	DN32
Диаметр всасывающего патрубка	DN50
Вес	185 кг

Электродвигатель

Напряжение	(±10%) 3*380/660В/50Гц
Мощность на валу (P2)	11 кВт
Количество оборотов (n)	~2900 об/мин
Степень защиты	IP55
Класс эффективности	IE3
Класс изоляции	F

Материалы

Корпус насоса	Чугун
Торцевое уплотнение	Graphite/SiC/EPDM
Уплотнительное кольцо	EPDM

Другое

Температура перекачиваемой жидкости (t)	от -25 до 105 °C
Номинальный диаметр рабочего колеса	250
Максимальное рабочее давление	16 бар
Максимальная глубина всасывания	7 метров
Температура окружающей среды	не более +50 °C

Рабочие характеристики

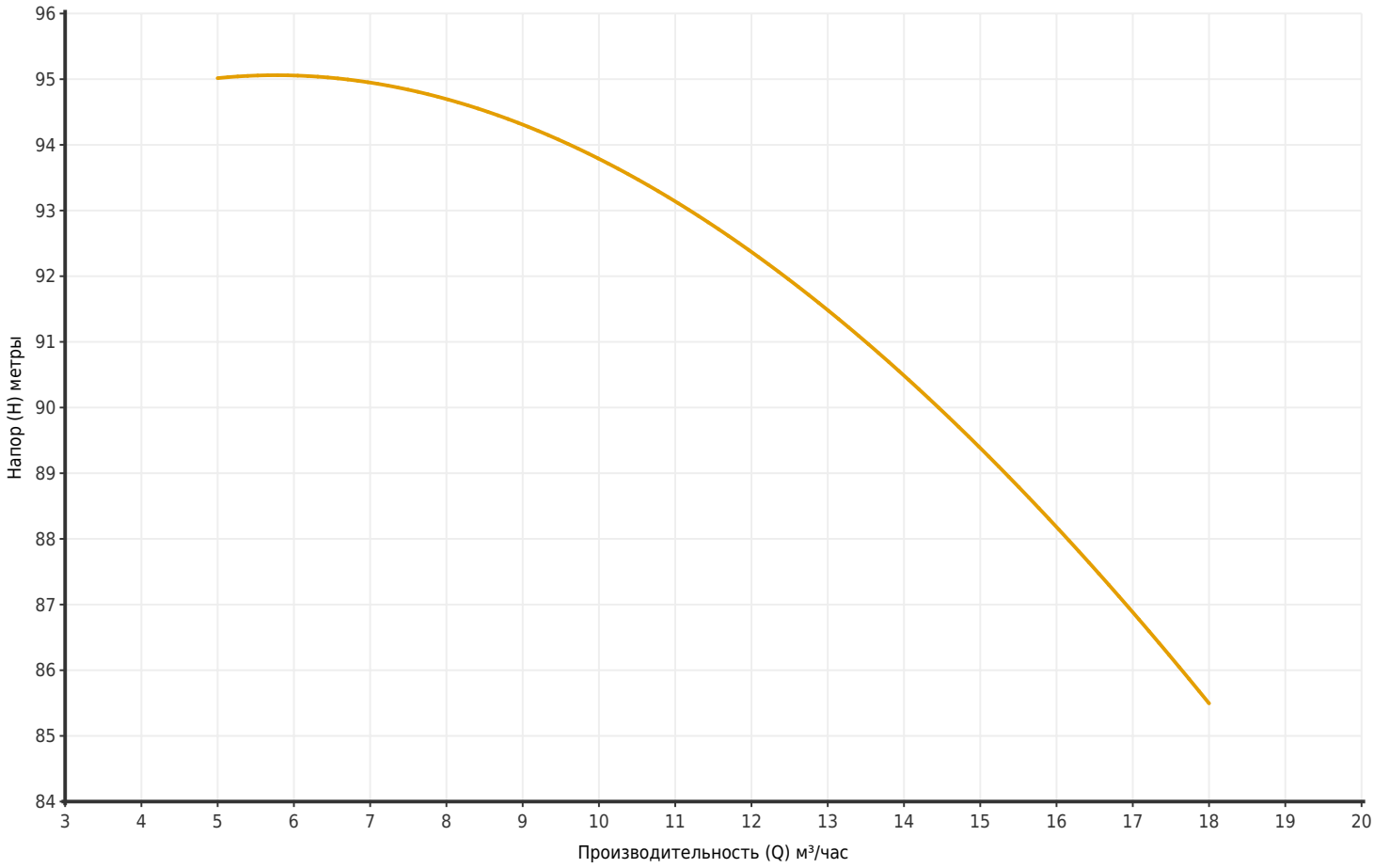

Артикул	Модель	Мощность P2 (кВт)	Q (м³/час)	5	7.5	10	12.5	15	15.5	16.5	17.5	18
16313012	K55M 32-50-25/25E/110T2	11	H (метры)	95	94.9	93.7	92	89.6	88.4	87.7	86.3	85.4

Размеры

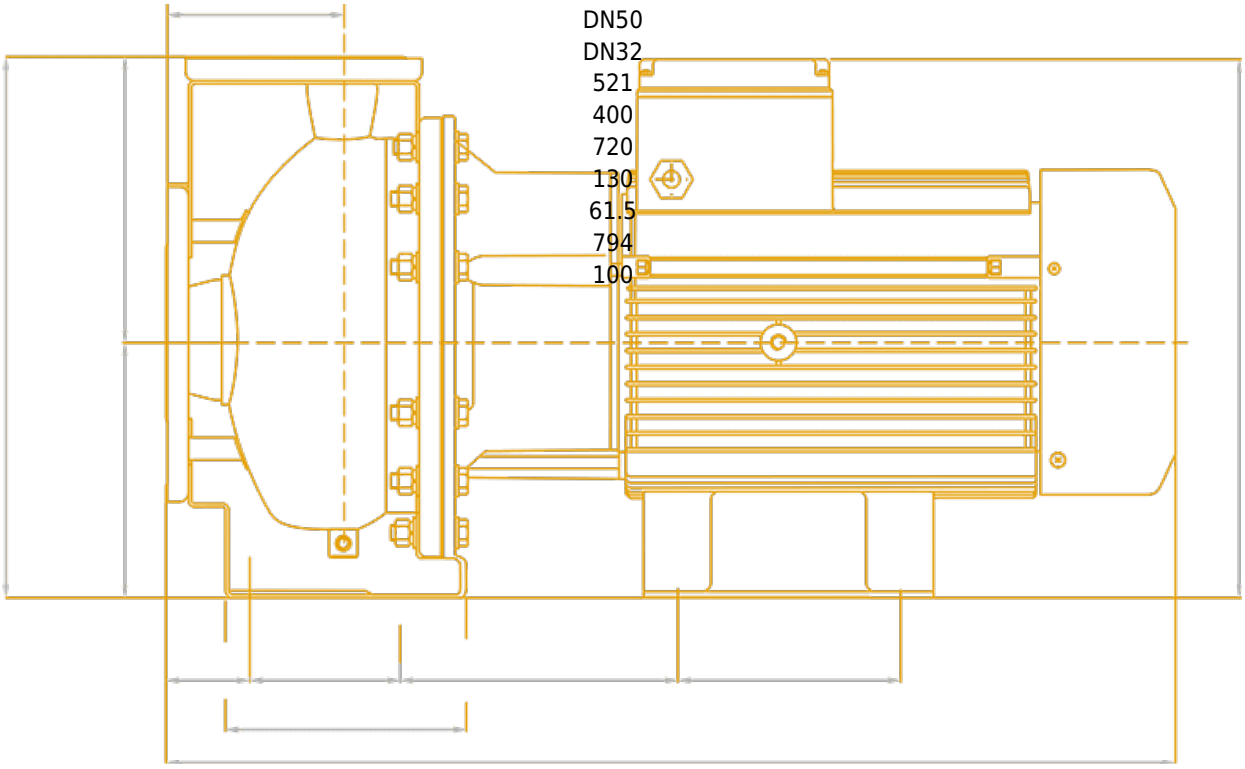
DN50
DN32
521
400
720
130
61.5
794
100

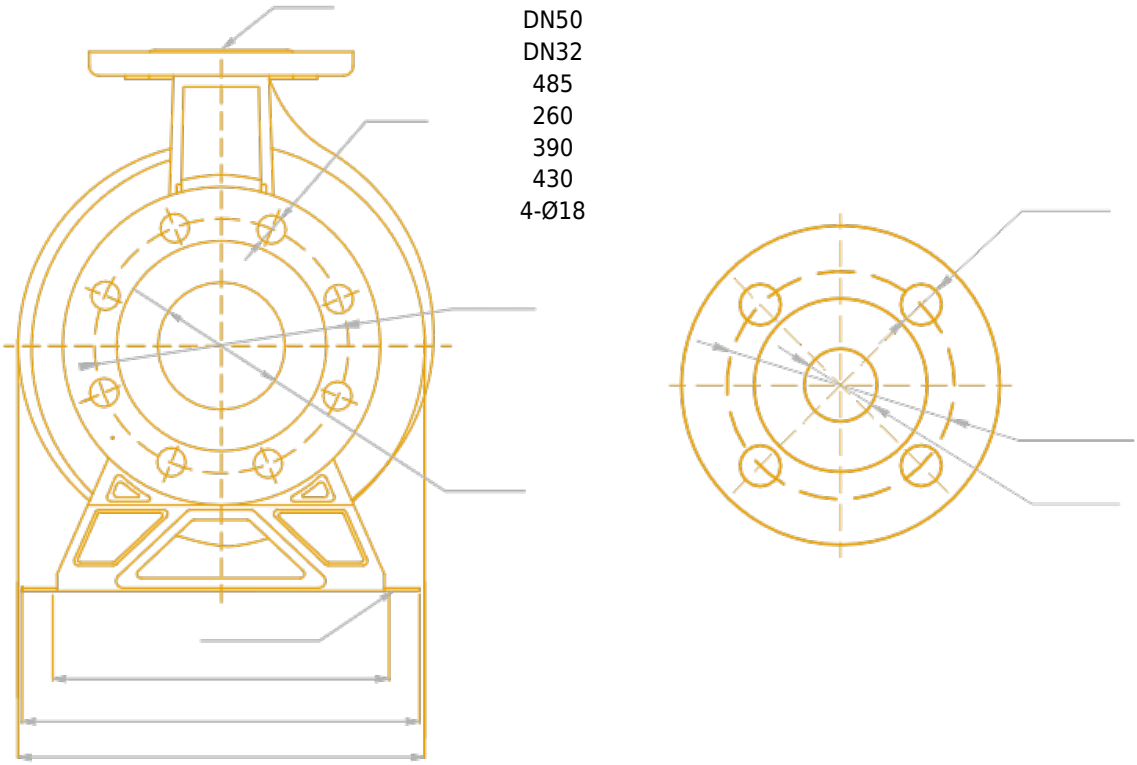
DN50
DN32
485
260
390
430
4-Ø18

Чертёж и основные компоненты