Расшифровка обозначений

K55M 40 - 65 - 20 / 25 E / 055 T 2

I II III

① ② ③ ④ ⑤ ⑥ ⑦

① **Название серии**

K55M Одноступенчатые насосы

② **Типоразмер**

I Номинальный расход

II Количество рабочих колёс

III Диаметр фланцев

③ **Проточная часть**

25 Чугун

④ **Материалы уплотнений**

E Graphite/SiC/EPDM & EPDM

⑤ **Мощность двигателя**

055 5.5 кВт

⑥ **Электрическое напряжение**

T Трехфазное

⑦ **Число полюсов**

2 Двухполюсный (~2900 об/мин)

Общие характеристики

Артикул	16313018
Производительность (Q)	10 ÷ 30 м³/ч
Напор (H)	48.8 ÷ 40.4 м
Тип соединения	Фланцевое
Диаметр напорного патрубка	DN40
Диаметр всасывающего патрубка	DN65
Вес	119 кг

Электродвигатель

Напряжение	(±10%) 3*380/660В/50Гц
Мощность на валу (P2)	5.5 кВт
Количество оборотов (n)	~2900 об/мин
Степень защиты	IP55
Класс эффективности	IE3
Класс изоляции	F

Материалы

Корпус насоса	Чугун
Торцевое уплотнение	Graphite/SiC/EPDM
Уплотнительное кольцо	EPDM

Другое

Температура перекачиваемой жидкости (t)	от -25 до 105 °C
Номинальный диаметр рабочего колеса	200
Максимальное рабочее давление	16 бар
Максимальная глубина всасывания	7 метров
Температура окружающей среды	не более +50 °C

Рабочие характеристики

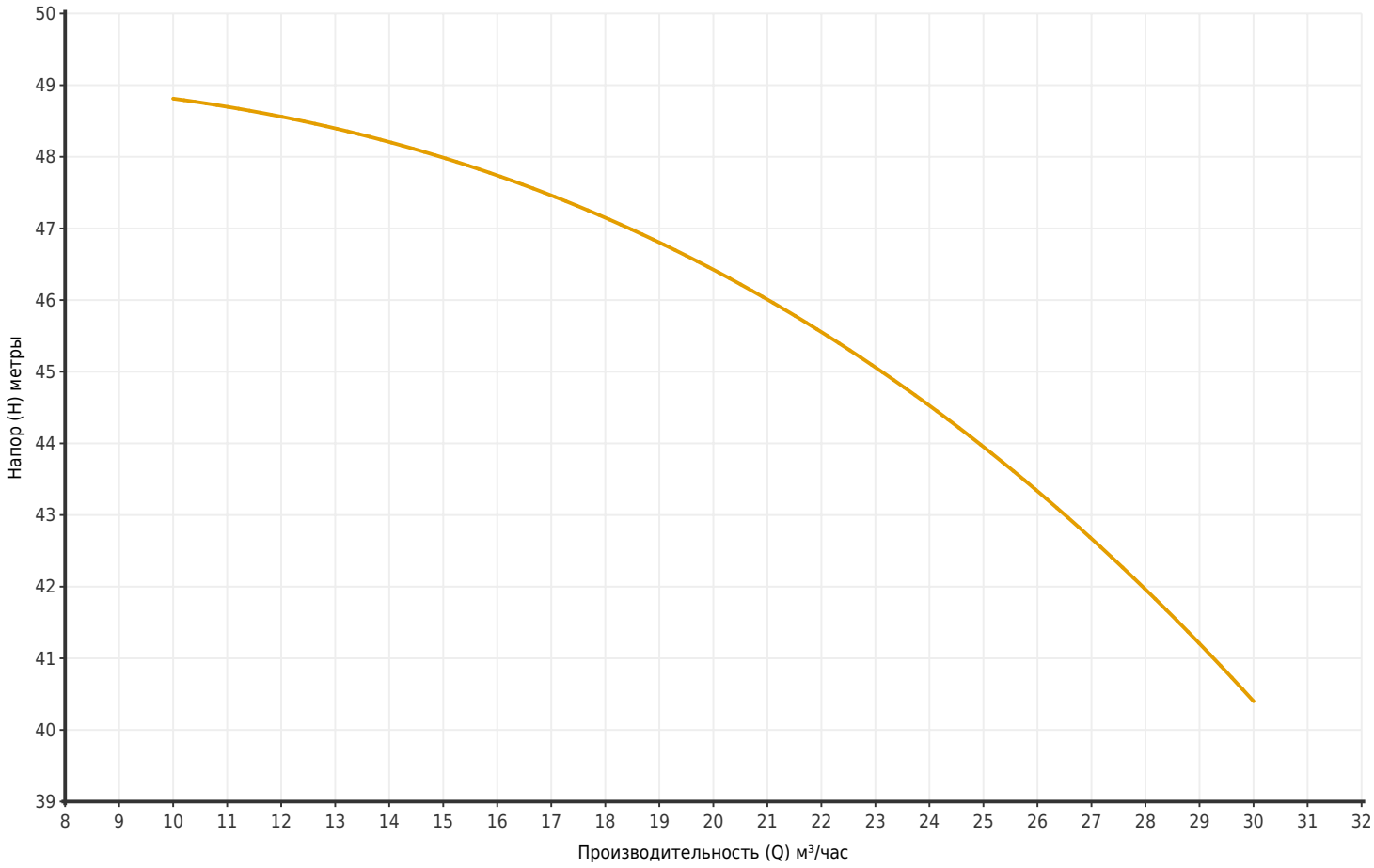

Артикул	Модель	Мощность P2 (кВт)	Q (м³/час)	10	12.5	15	17.5	20	22.5	25	27.5	30
16313018	K55M 40-65-20/25E/055T2	5.5	H (метры)	48.8	48.5	48	47.3	46.4	45.3	44	42.3	40.4

Размеры

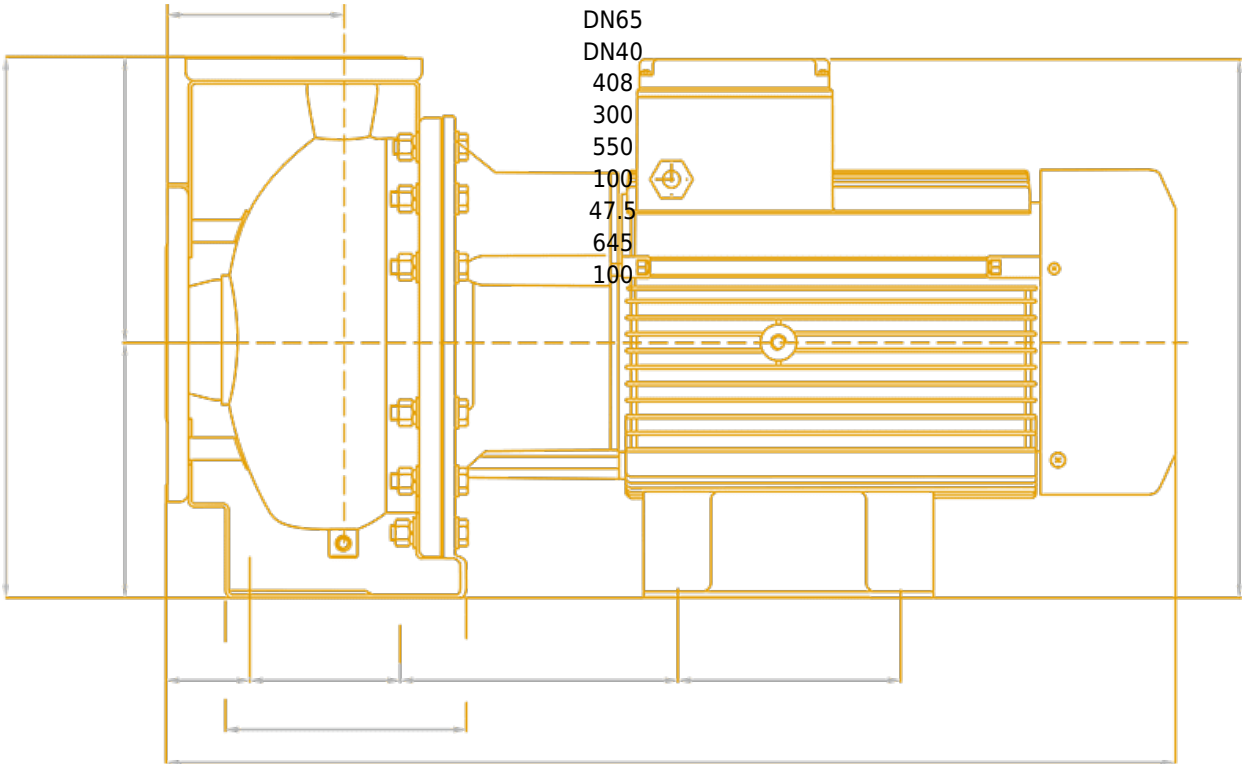
DN65
DN40
408
300
550
100
47.5
645
100

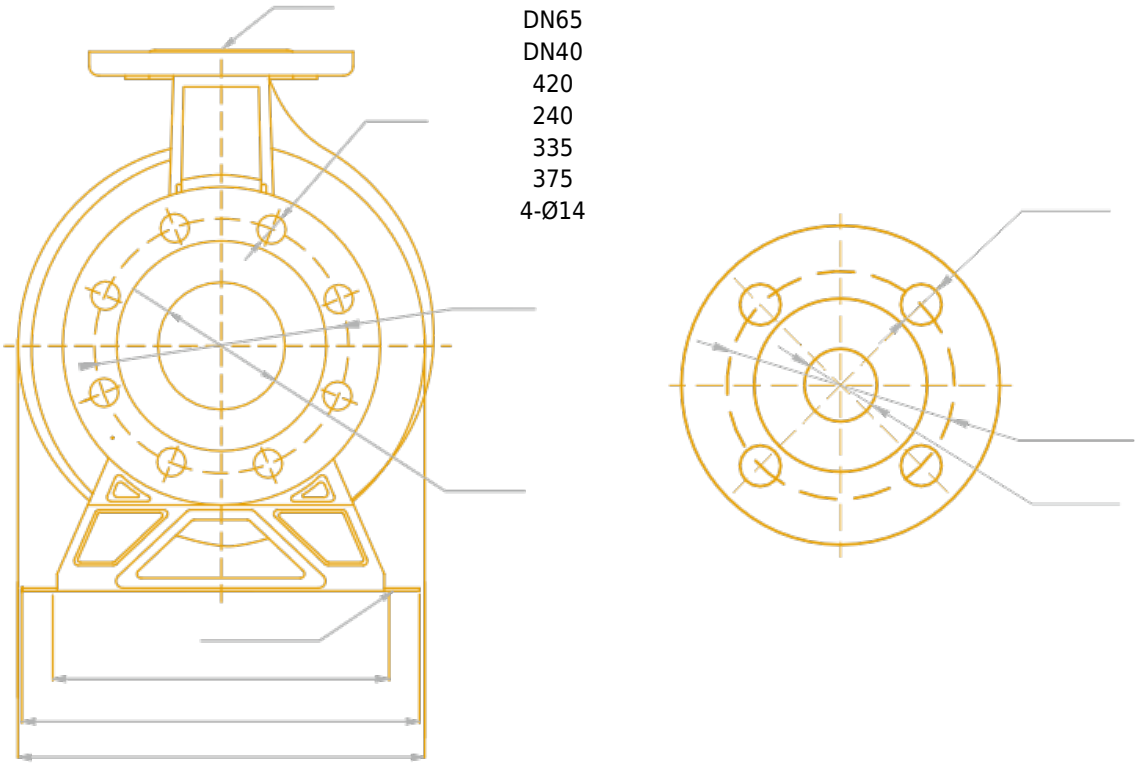
DN65
DN40
420
240
335
375
4-Ø14

Чертёж и основные компоненты