Расшифровка обозначений

K55M 50 - 65 - 12 / 25 E / 022 T 2

I II III

① ② ③ ④ ⑤ ⑥ ⑦

① **Название серии**

K55M Одноступенчатые насосы

② **Типоразмер**

I Номинальный расход

II Количество рабочих колёс

III Диаметр фланцев

③ **Проточная часть**

25 Чугун

④ **Материалы уплотнений**

E Graphite/SiC/EPDM & EPDM

⑤ **Мощность двигателя**

022 2.2 кВт

⑥ **Электрическое напряжение**

T Трехфазное

⑦ **Число полюсов**

2 Двухполюсный (~2900 об/мин)

Общие характеристики

Артикул	16313015
Производительность (Q)	10 ÷ 30 м³/ч
Напор (H)	23.1 ÷ 18.7 м
Тип соединения	Фланцевое
Диаметр напорного патрубка	DN50
Диаметр всасывающего патрубка	DN65
Вес	64 кг

Электродвигатель

Напряжение	(±10%) 3*220/380В/50Гц
Мощность на валу (P2)	2.2 кВт
Количество оборотов (n)	~2900 об/мин
Степень защиты	IP55
Класс эффективности	IE3
Класс изоляции	F

Материалы

Корпус насоса	Чугун
Торцевое уплотнение	Graphite/SiC/EPDM
Уплотнительное кольцо	EPDM

Другое

Температура перекачиваемой жидкости (t)	от -25 до 105 °C
Номинальный диаметр рабочего колеса	125
Максимальное рабочее давление	16 бар
Максимальная глубина всасывания	7 метров
Температура окружающей среды	не более +50 °C

Рабочие характеристики

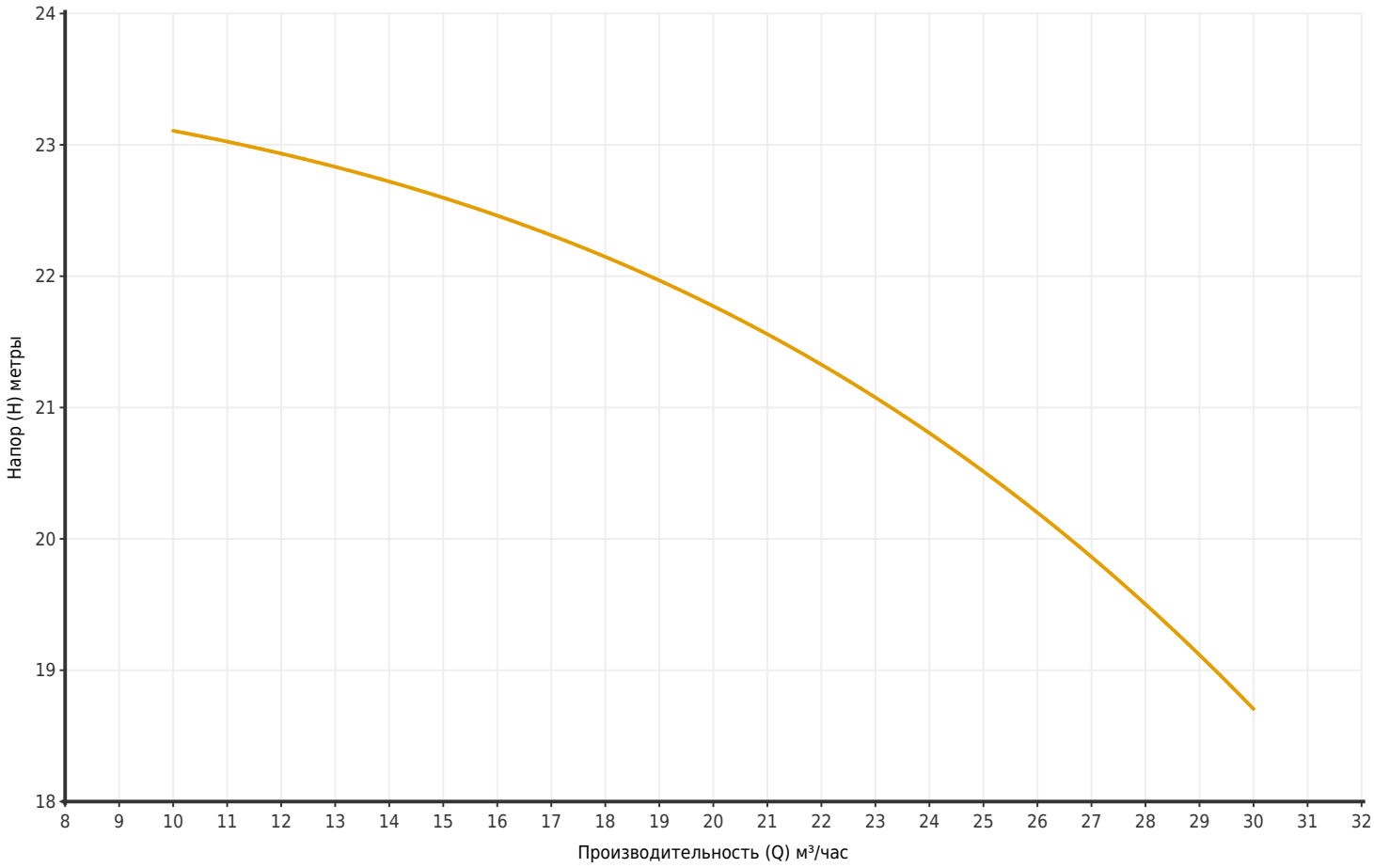

Артикул	Модель	Мощность P2 (кВт)	Q (м³/час)	10	12.5	15	17.5	20	22.5	25	27.5	30
16313015	K55M 50-65-12/25E/022T2	2.2	H (метры)	23.1	22.9	22.6	22.2	21.8	21.2	20.5	19.7	18.7

Размеры

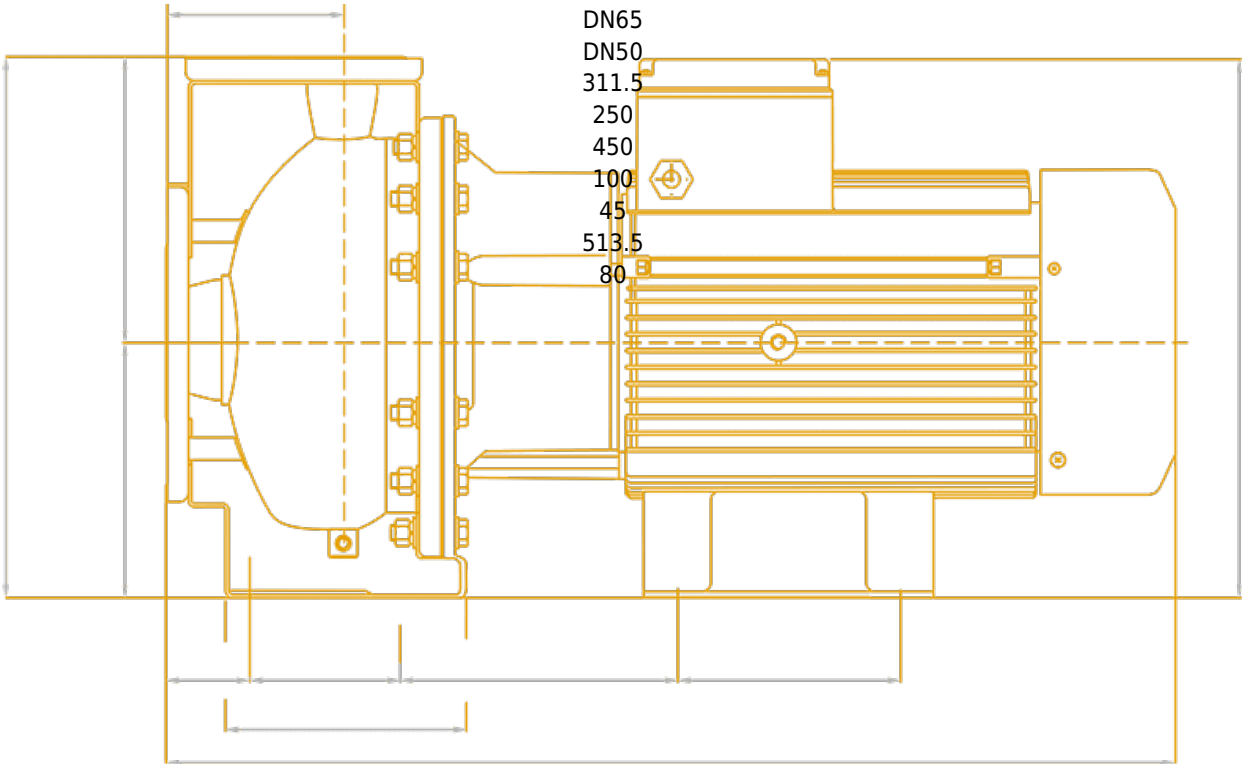
DN65
DN50
311.5
250
450
100
45
513.5
80

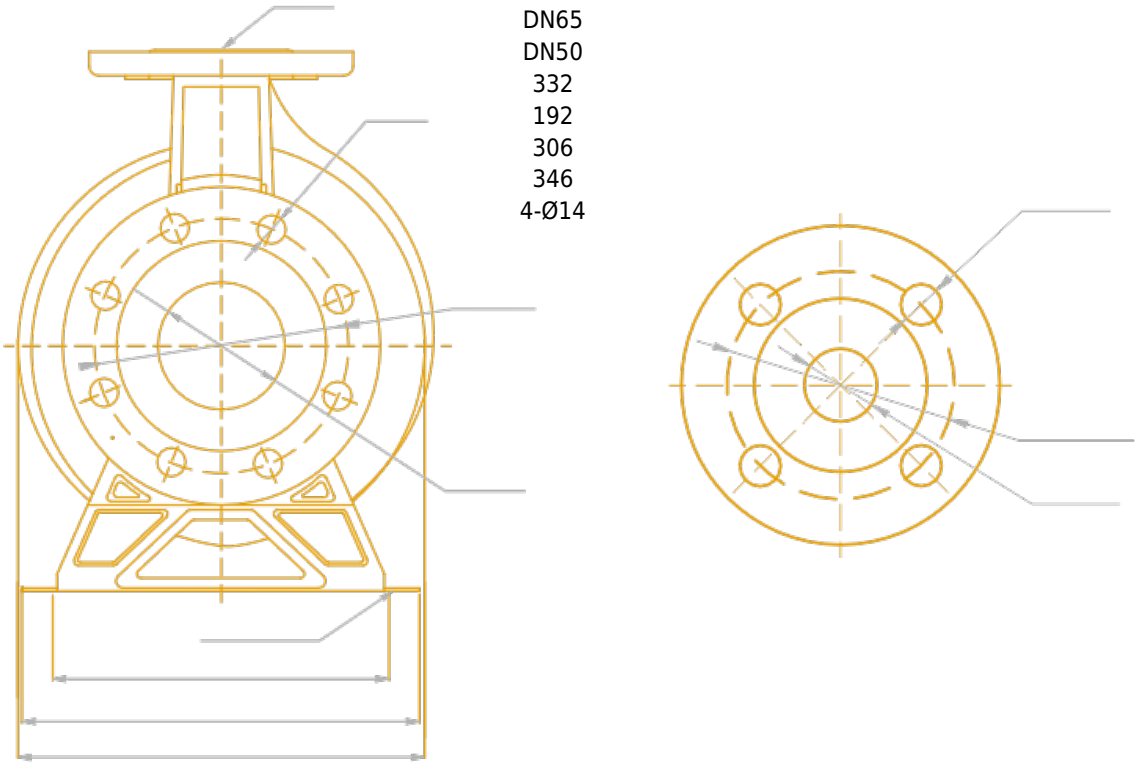
DN65
DN50
332
192
306
346
4-Ø14

Чертёж и основные компоненты