## Расшифровка обозначений

K55M 50 - 80 - 20 / 25 E / 150 T 2

I II III

① ② ③ ④ ⑤ ⑥ ⑦

### ① Название серии
**K55M** Одноступенчатые насосы

### ② Типоразмер
**I** Номинальный расход
**II** Количество рабочих колёс
**III** Диаметр фланцев

### ③ Проточная часть
**25** Чугун

### ④ Материалы уплотнений
**E** Graphite/SiC/EPDM & EPDM

### ⑤ Мощность двигателя
**150** 15 кВт

### ⑥ Электрическое напряжение
**T** Трехфазное

### ⑦ Число полюсов
**2** Двухполюсный (~2900 об/мин)

## Общие характеристики

| | |
|---|---|
| Артикул | 16313035 |
| Производительность (Q) | 20 ÷ 70 м³/ч |
| Напор (H) | 63.3 ÷ 47.1 м |
| Тип соединения | Фланцевое |
| Диаметр напорного патрубка | DN50 |
| Диаметр всасывающего патрубка | DN80 |
| Вес | 188 кг |

## Электродвигатель

| | |
|---|---|
| Напряжение | (±10%) 3*380/660В/50Гц |
| Мощность на валу (P2) | 15 кВт |
| Количество оборотов (n) | ~2900 об/мин |
| Степень защиты | IP55 |
| Класс эффективности | IE3 |
| Класс изоляции | F |

## Материалы

| | |
|---|---|
| Корпус насоса | Чугун |
| Торцевое уплотнение | Graphite/SiC/EPDM |
| Уплотнительное кольцо | EPDM |

## Другое

| | |
|---|---|
| Температура перекачиваемой жидкости (t) | от -25 до 105 °C |
| Номинальный диаметр рабочего колеса | 200 |
| Максимальное рабочее давление | 16 бар |
| Максимальная глубина всасывания | 7 метров |
| Температура окружающей среды | не более +50 °C |

# Рабочие характеристики

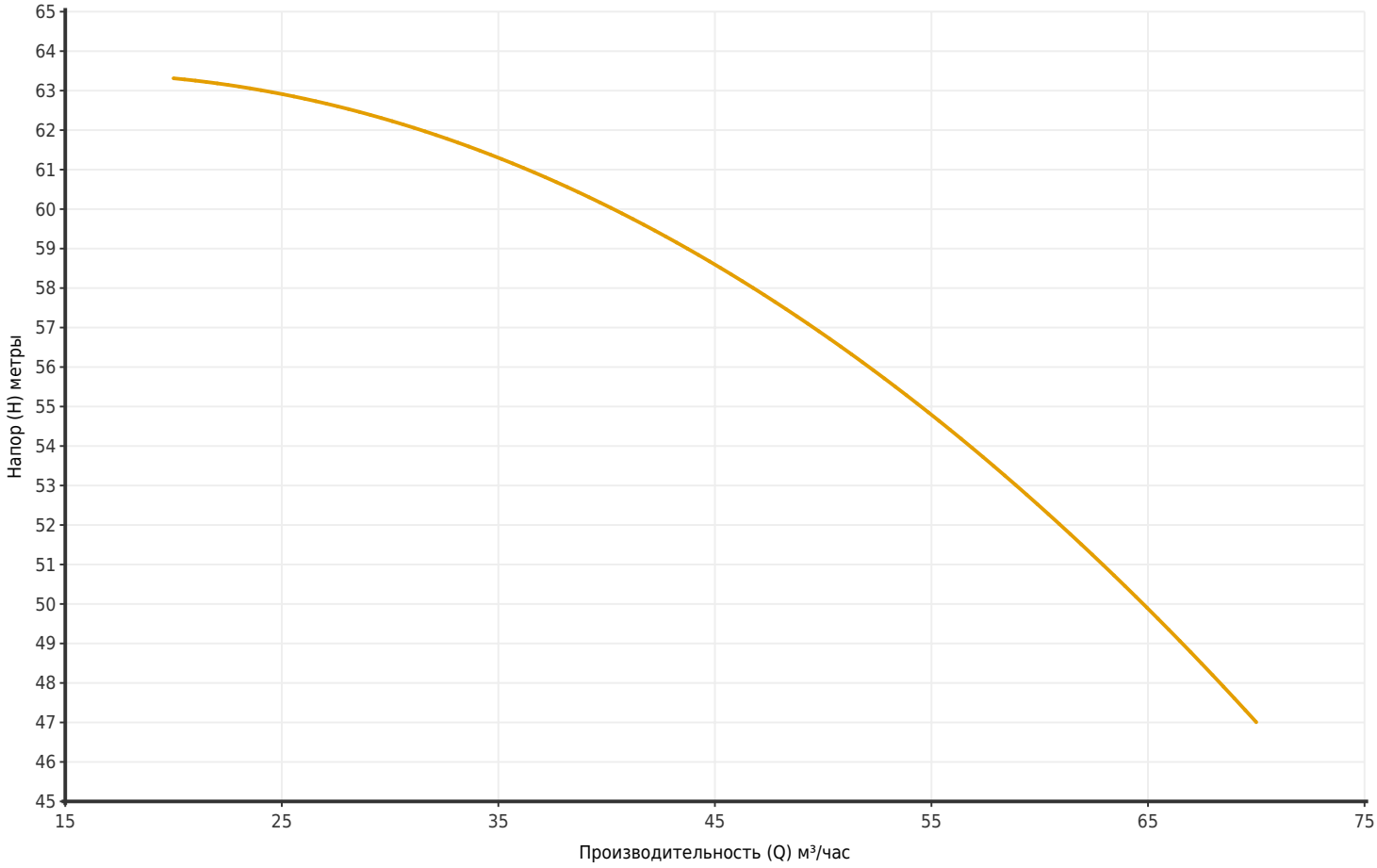


| Артикул | Модель | Мощность P2 (кВт) | Q (м³/час) | 20 | 25 | 30 | 35 | 40 | 45 | 50 | 55 | 60 | 62 | 65 | 70 |
|---|---|---|---|---|---|---|---|---|---|---|---|---|---|---|---|
| 16313035 | K55M 50-80-20/25E/150T2 | 15 | H (метры) | 63.3 | 63 | 62.2 | 61.2 | 60 | 58.7 | 57 | 54.8 | 52.4 | 51.4 | 49.8 | 47.1 |

## Размеры

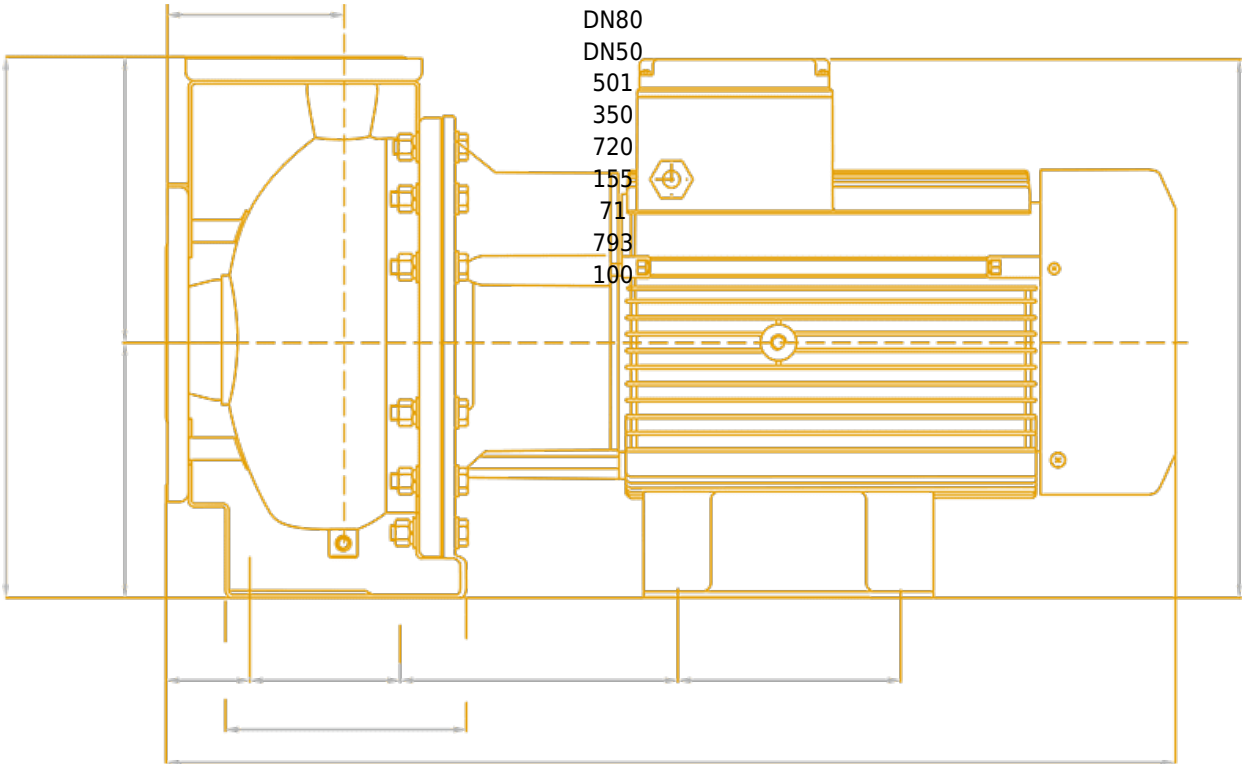
DN80
DN50
501
350
720
155
71
793
100

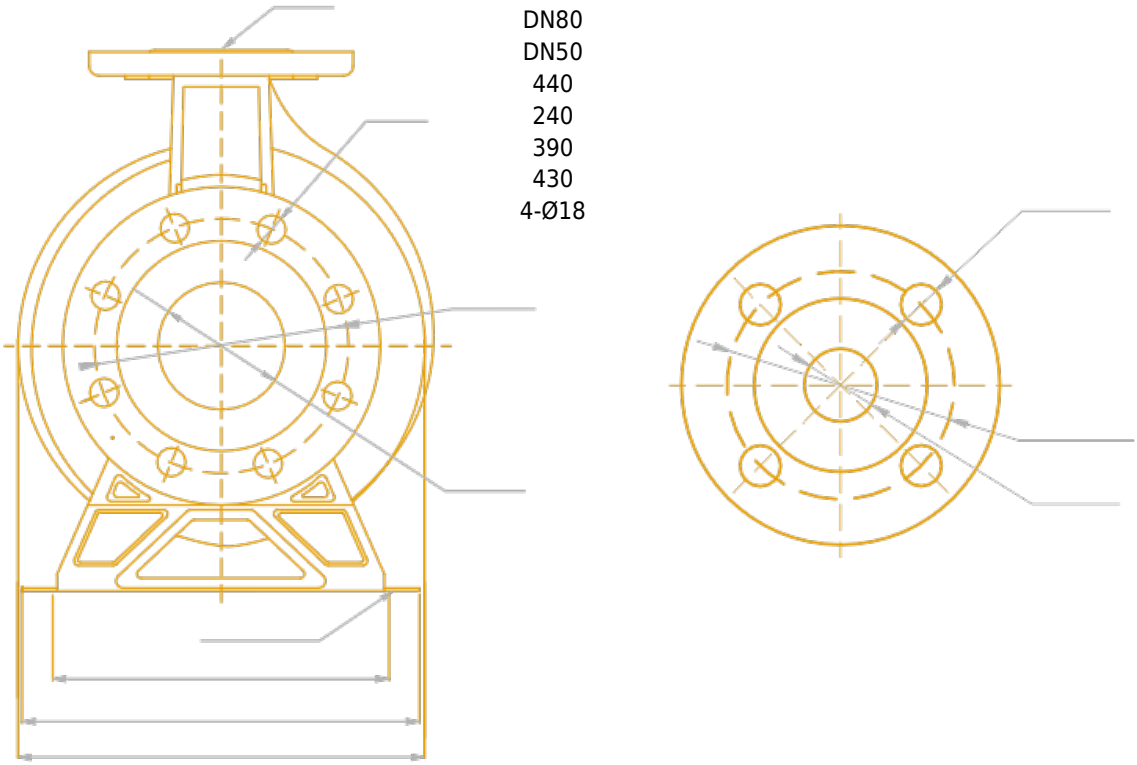
DN80
DN50
440
240
390
430
4-Ø18

## Чертёж и основные компоненты